ПАСПОРТ ТЕХНИЧЕСКОГО ИЗДЕЛИЯ

уличное детское игровое оборудование

1. Основные сведения об Изделии

1.1. Наименование: RPE-006 - Качели для малышей одноместные

1.2. Тип изделия: уличное детское игровое оборудование

1.3. Изготовитель: ИП Любо Виктория Александровна

1.4. Адрес: 198184, Санкт-Петербург г, остров Белый, д.1, литера В

1.5. Контактная информация: 8 (800) 222-02-65, info@rcreation.ru, www.rcreation.ru

1.6. Изделие соответствует требованиям следующих нормативных документов:

- ГОСТ 34614.1-2019 (EN 1176-1-2017) «Оборудование и покрытия игровых площадок. Общие требования безопасности и методы испытаний»
- ГОСТ 34614.2-2019 (EN 1176-2-2017) «Оборудование и покрытия игровых площадок. Дополнительные требования безопасности и методы испытаний качелей»
- ТР ЕАЭС 042-2017 «О безопасности оборудования для детских игровых площадок»
- ТУ 32.99.59-003-202988155-2022 «Качели детской игровой площадки»

2. Термины и определения, используемые в настоящем документе

2.1. **Изделие:** единица детского, гимнастического, спортивного оборудования или МАФ (малая архитектурная форма) и т.д. В данном документе это «RPE-006 - Качели для малышей одноместные».

2.2. **Паспорт Изделия (далее - Паспорт):** настоящий документ - паспорт технического Изделия.

2.3. **Нормативная документация (далее - Н.Д.):** актуальные на дату использования Изделия ГОСТы,СНиПы, международные стандарты и другие документы, регламентирующие:

- установку, использование и обслуживание детского, спортивного, гимнастического оборудования и МАФ (соответственно Типу Изделия и назначению площадки, на которой устанавливается Изделие);
- типы и толщину покрытий для игровой или спортивной площадки, на которой устанавливается Изделие.

Н.Д. для Изделия включает (но не ограничивается ими) следующие документы:

2.3.1. ТР ЕАЭС 042/2017 Тех. регламент ЕАЭС «О безопасности оборудования для детских игр. площадок».

2.3.2. ГОСТ 34614.xx / EN 1176-xx: Оборудование и покрытия игровых площадок:

- ч.1: ... Общие требования безопасности и методы испытаний.
- ч.2: ... Дополнительные требования безопасности и методы испытаний качелей.
- ч.3: ... Дополнительные требования безопасности и методы испытаний горок.
- ч.4: ... Дополнительные требования безопасности и методы испытаний канатных дорог.
- ч.5: ... Дополнительные требования безопасности и методы испытаний каруселей.
- ч.6: ... Дополнительные требования безопасности и методы испытаний качалок.
- ч.7: ... Руководство по установке, контролю, техническому обслуживанию и эксплуатации.
- ч.10: ... Доп. требования безопасности и методы исп. для полностью закрытого игрового оборуд-ния.
- ч.11: ... Доп. требования безопасности и методы испытаний пространственных игровых сетей.

2.3.3. ГОСТ 34615 / EN 1177: Покрытия ударопоглощающие игровых площадок. Определение Кр.В.П. (CFH).

2.3.4. ГОСТ Р 59010: Оборудование и покрытия игровых площадок. Доп. требования безопасности и методы испытаний универсальных игровых площадок.

2.3.5. Оборудование детских спортивных площадок:

- ГОСТ Р 55677: ... Безопасность конструкции и методы испытаний. Общие требования.
- ГОСТ Р 55678: ... Безопасность конструкции и методы исп. спортивно-развивающего оборудования.
- ГОСТ Р 55679: ... Безопасность при эксплуатации.

2.4. **Зона Безопасности (далее - З.Б.):** объем, в котором может находится использующий Изделие человек при эксплуатации Изделия или во время непредвиденного падения с него. Соответствует терминам:

- «пространство падения» / «falling space» ..... ГОСТ 34614.1-2019 / BS EN 1176-1:2017

2.5. **Поверхность Зоны Безопасности (далее - П.З.Б.):** область, полученная в результате проекции З.Б. на грунт; поверхность игровой или спортивной площадки. Соответствует терминам:

- «зона приземления» / «impact area» ..... ГОСТ 34614.1-2019 / BS EN 1176-1:2017

3. Назначение, принцип действия и применение Изделия RPE-006

3.1. Качели для детей одноместные.

Уличные качели помогают детям выплеснуть излишки энергии, что впоследствии повышает их усидчивость, внимательность, способность концентрироваться.

Оборудование тренирует вестибулярный аппарат и координацию: малыши лучше держат равновесие, учатся управлять своим телом.

У ребят создается позитивное подкрепление: они понимают, что игры на свежем воздухе — это весело и интересно, благодаря чему их проще приучить к активному образу жизни.

Использование детских качелей для улицы снижает психоэмоциональную нагрузку, что особенно важно для детей младшего школьного возраста. Нервная система расслабляется, ребенок быстро восстанавливается для дальнейшей учебы и развивающих занятий.

4. Основные технические данные Изделия RPE-006

4.1. Габаритные размеры в смонтированном виде и размеры Зоны Безопасности:

- длина, мм 1 960
- ширина, мм 1 460
- высота над землей, мм 1 900
- объем, м³ 5,437
- длина Зоны Безопасности, м 6,6
- ширина Зоны Безопасности, м 7,1
- площадь Зоны Безопасности, м² 42,24
- допустимые отклонения размеров Изделия, мм ..... ± 100

4.2. Эксплуатационные характеристики:

- разработано с учетом доступности для инвалидов в креслах-колясках ..... нет
- число пользователей, чел. 1
- возрастная категория, лет ..... 3+

Для заметок

- максимальная высота падения, мм 1 900
- допустимая нагрузка (максимальный вес одного пользователя), кг 30

4.3. Сборочные и монтажные характеристики:

- глубина бетонирования опорных столбов без опорных фланцев, мм 600

4.4. Прочие характеристики:

- масса, кг 80
- самая длинная часть (при транспортировке), мм 1 960

5. Комплектность Изделия RPE-006

5.1. Оборудование:

- Перекладина, шт - .....
- Стойка опорная, шт - .....
- Сиденье с подвесом, шт - .....
- Пруток арматурный для бетонирования столбов, шт 12
- Крепеж, компл 1

5.2. Документация:

5.2.1. Настоящий Паспорт на Изделие RPE-006, экземпляров 1

5.2.2. Приложение «Порядок сборки оборудования с хомутами» (требуется только при поставке изделий с хомутами на несущих столбах), экземпляров на всю поставку 1

5.2.3. Приложение «Техническое описание установки и монтажа уличного оборудования ИП Любо В.А.» (при производстве монтажа не силами ИП Любо В.А.), экземпляров на всю поставку 1

6. Требования к З.Б. и к П.З.Б. для Изделия RPE-006

6.1. ВНИМАНИЕ! При наличии возможности использования Изделия детьми и/или подростками (даже под присмотром квалифицированного тренера или учителя), З.Б. и поверхность площадки (как минимум, по всей П.З.Б. Изделия) должны соответствовать требованиям Н.Д. для ДЕТСКИХ ИГРОВЫХ ПЛОЩАДОК (п.п.2.3.1-2.3.4) не зависимо от типа Изделия!

6.2. З.Б. Изделия (размеры, отсутствие посторонних предметов, пересечение с З.Б. другого оборудования и т.д.), должна соответствовать требованиям Н.Д. (п.2.3) для Типа данного Изделия.

6.3. П.З.Б. Изделия (используемые материалы, тип и толщина покрытия, и т.д.) должна соответствовать требованиям Н.Д. (п.2.3) для Типа данного Изделия.

6.4. Владелец Изделия при размещении Изделия и другого оборудования на площадке и выборе ее покрытия должен в первую очередь руководствоваться требованиями Н.Д. (п.2.3) и соображениями безопасности.

На рекомендации и характеристики Изделия, приведенные в настоящем Паспорте, допускается ориентироваться, но не полагаться полностью.

6.5. Ответственность (как административная, так и уголовная) за любой вред, причиненный пользователю Изделия или другим лицам по причине нарушения требований Н.Д., предъявляемых к З.Б. и покрытию П.З.Б. Изделия, и/или указаний, приведенных в Паспорте, полностью лежит на Владельце.

6.6. Материалы с низкими ударопоглощающими свойствами должны использоваться только вне П.З.Б.

6.7. Примеры покрытий площадки и требуемая их толщина в зависимости от высоты падения:

ВНИМАНИЕ! Информация приведена в справочном порядке - для оценки материала и толщины покрытия. Руководством к выбору являются только результаты экспертизы сырья и испытания готового покрытия.

Наименование материала	Для ММГН*	Разрешенный размер частиц	Минимальная толщина, мм	Высота падения, мм
Травянистая поверхность / верхний слой почвы	?	-	-	≤ 1000
Травянистая поверхность имеет эффект смягчения удара. При правильном уходе поверхность эффективна при высоте падения до 1 м. Свыше - защитные ударопрочные свойства поверхности зависят от климатических условий местности.				
Стружка коры деревьев	-	20-80	300	≤ 2000
			400	≤ 3000

Древесная стружка	-	5-30	300	≤ 2000
			400	≤ 3000
Песок или гравий (без загрязнений или частиц глины)	-	0,25-8	300	≤ 2000
			400	≤ 3000
Песок и гравий должны быть круговатыми и промыты. Считается, что промытый песок или гравий из аллювиальных отложений являются свободными от большинства частиц ила или глины. Коэффициент однородности D60/D10 < 3,0.				
Другие материалы и другая толщина покрытия	?	В соответствии с испытаниями по критерию повреждения головы (HIC) (п.2.3.3)		
Ориентировочные данные для резиновых покрытий (показатели зависят от ударопоглощающих свойств резины, соблюдения пропорций клея и добавок при установке, временных промежутков высыхания уложенной резины и т.д.)		-	*30-40*	*≤ 1000*
		-	*50-60*	*≤ 1500*
		-	*80-90*	*≤ 2000*
		-	*> 100*	*≤ 3000*

* подходит для использования маломобильными группами населения (ММГН).

7. Осмотр, техническое обслуживание и текущий ремонт Изделия RPE-006

7.1. Для целей оценки соответствия технического состояния Изделия требованиям безопасности Изделие должно регулярно осматриваться и обслуживаться Владельцем самостоятельно:

- осмотр перед началом эксплуатации Изделия ..... один раз
- ежедневный осмотр ..... каждый день
- регулярный осмотр выполняется как можно чаще, но не реже, чем ..... один раз в месяц
- функциональный осмотр с проверкой работоспособности Изделия ..... один раз в 3 месяца
- ежегодный основной осмотр с проверкой работоспособности Изделия ..... один раз в 12 месяцев

7.2. В рамках осмотров (п.7.1) и тех. обслуживания проводят визуальный осмотр Изделия и всех его элементов и деталей (особое внимание - скрытым и труднодоступным частям), а именно проверяют:

- отсутствие элементов транспортной упаковки;
- устойчивость конструкции и опорных столбов;
- узлы крепления к опорным столбам;
- наличие всех деталей и элементов Изделия;
- отсутствие дефектов/неисправностей;
- структурную целостность, особенно хомутов;
- отсутствие коррозии металлических элементов;
- отсутствие гниения деревянных элементов (если такие элементы есть в конструкции);
- отсутствие трещин, острых краев или других повреждений, гладкость защищающих поверхностей;
- влияние выполненных ремонтных работ (если проводились) на безопасность Изделия;
- чистоту на площадке (посторонние предметы и разбитое стекло представляют большую опасность);
- наличие, размер и соответствие ударопоглощающего покрытия П.3.Б. требованиям проекта (если есть), Паспорту и Н.Д. (п.2.3, раздел 6);
- отсутствие дефектов покрытия площадки (при наличии дефектов их следует устранить);
- отсутствие просадки рыхлых материалов покрытия площадки (в случае их использования) и их выравнивание (просадка более 100 мм должна быть устранена).

7.3. Текущий ремонт является корректирующим обслуживанием, которое производится по результатам технических осмотров и должно включать меры по устранению замечаний, а именно:

- замену крепежа, заглушек, изношенных/поврежденных деталей; сварку металлических конструкций;
- исправление нарушений окраски поверхностей:
  - участки с повреждённой краской очищаются от остатков краски, от пыли, жиров и центров коррозии;
  - очищенные участки покрываются антикоррозийной грунтовкой для стальных поверхностей;
  - после высыхания грунтовки на участки дважды наносится краска распылителем;
- ежегодную обработку деталей из дерева и фанеры консервантом (рекомендуется консервант с содержанием тефлона) - обработку проводить в соответствии с инструкцией к консерванту.

7.4. Заменяемые элементы и детали должны быть изготовлены по техническим условиям изготовителя.

7.5. Эксплуатация Изделия во время выполнения текущих ремонтов запрещена.

G-CERTI *certificate*

hereby certifies that

Индивидуальный предприниматель Любо Виктория Александровна
Sole Proprietarship Victoria Alexandrovna Lubo

199155, Россия, Санкт-Петербург, улица Уральская, дом 19, корпус 10 лит. А.
199155, Russia, Saint-Petersburg, Uralskaya street, 19 building 10 letter A

meets the Standard Requirements & Scope as following

ISO 9001:2015 *Quality Management Systems*

Производство спортивных товаров, крепёжных изделий, цепей, пружин, изделий из проволоки. Производство строительных металлических конструкций, изделий и их частей.

Manufacture of sport goods, fasteners, chains, springs, products from wire.
Manufacture of metal structures, products and parts.

Certificate No : GKIRQ-0058-QC
Initial Date : 09. Nov. 2021 Issue Date : 09. Nov. 2021
Expiry Date : 08. Nov. 2024 Valid period : 09. Nov. 2021 ~ 08. Nov. 2022

Signed for and on behalf of GCERTI
President I.K.Cho

Certificate of Registration Certificate of Registration

G-CERTI SYSTEM SERVICE MSCB-113

IAS ACCREDITED Management Systems Certification Body MSCB-113

IAF MEMBER OF MULTILATERAL RECOGNITION ARRANGEMENT

RPE-006 Сертификат соответствия ISO 9001-2015

04525
(учетный номер бланка)

СИСТЕМА ДОБРОВОЛЬНОЙ СЕРТИФИКАЦИИ
«ОТКРЫТЫЙ НАЦИОНАЛЬНЫЙ ПОЖАРНЫЙ СТАНДАРТ»
регистрационный № РОСС RU.32069.04ОПС0

СЕРТИФИКАТ СООТВЕТСТВИЯ

№ РОСС RU.04ОПС0.С.ОС1.05270
(номер сертификата соответствия)

ЗАЯВИТЕЛЬ (наименование и местонахождение заявителя): Индивидуальный предприниматель Любо Виктория Александровна. Место жительства и место осуществления деятельности: Россия, 197022, город Санкт-Петербург, Каменноостровский проспект, дом № 62, квартира 14. ОГРНИП 315784700250771. Телефон: +79675642076. E-mail: info@rcreation.ru.

ИЗГОТОВИТЕЛЬ (наименование и местонахождение изготовителя продукции): Индивидуальный предприниматель Любо Виктория Александровна. Место жительства: Россия, 197022, город Санкт-Петербург, Каменноостровский проспект, дом № 62, квартира 14. Место осуществления деятельности по изготовлению продукции: Россия, 198184, город Санкт-Петербург, остров Белый, дом 1, литера В. ОГРНИП 315784700250771.

ОРГАН ПО СЕРТИФИКАЦИИ (наименование и местонахождение органа по сертификации, выдавшего сертификат соответствия): Орган по сертификации продукции «Открытый Сертификат». Место нахождения: Россия, 117042, Москва, Чечёрский проезд, дом 24, помещение 1. Телефон: +74997098938. E-mail: oc_onps@ocert.ru Аттестат рег. № ОНПС RU.04ОПС0.ОС1.

ПОДТВЕРЖДАЕТ, ЧТО ПРОДУКЦИЯ (информация о сертифицированной продукции, позволяющая провести идентификацию): Оборудование спортивное для открытых площадок марки «Рекреация»: Тренажеры спортивные для открытых площадок - уличные спортивные тренажеры (в т.ч. детские, подростковые, тренажеры для людей с ограниченными возможностями) серии RF, RJ, RP, RWO, RWC, RD, RFR, RFM. Уличное спортивное оборудование «WORKOUT», уличное гимнастическое спортивное оборудование (турники, шведские стенки, брусья, гимнастические спортивные комплексы, рукоходы, лабиринты, лазы, полосы препятствий), уличное игровое спортивное оборудование (ворота для футбола, мини-футбола, флорбола, гандбола, хоккея, стойки баскетбольные, волейбольные, для бадминтона, теннисные столы). Велопарковки, теневые навесы, навесные конструкции, трибуны, гардеробные системы, беседки, ограждения, уличные скамьи для отдыха, Малые Архитектурные Формы (МАФы), выпускаемое по ТУ 9619-001-63040489-2010.
Серийный выпуск

код ОКПД 2 32.30.14.121; 32.30.15.239
код ТН ВЭД 9506 91 900 0

СООТВЕТСТВУЕТ ТРЕБОВАНИЯМ (наименование национальных стандартов, стандартов организаций, сводов правил, условий договоров, на соответствие требованиям которых проводилась сертификация): ГОСТ 27483-87 (МЭК 695-2-1-80) «Испытания на пожароопасность. Методы испытаний. Испытания нагретой проволокой»; ГОСТ 27484-87 (МЭК 695-2-2-80) «Испытания на пожароопасность. Методы испытаний. Испытания горелкой с игольчатым пламенем».

ПРОВЕДЕННЫЕ ИССЛЕДОВАНИЯ (ИСПЫТАНИЯ) И ИЗМЕРЕНИЯ: Протокол испытаний № ПБ1194.300522 от 30.05.2022 года, выданный Испытательной лабораторией «ОНИКС» (аттестат аккредитации № ОНПС RU.04ОПС0.ИЛ02); Акт анализа состояния производства от 30.05.2022 года.

ПРЕДСТАВЛЕННЫЕ ДОКУМЕНТЫ (документы, представленные заявителем в орган по сертификации в качестве доказательств соответствия продукции): ТУ 9619-001-63040489-2010.

СРОК ДЕЙСТВИЯ СЕРТИФИКАТА СООТВЕТСТВИЯ С 31.05.2022 **ПО** 30.05.2025

М.П.

Руководитель (заместитель руководителя органа по сертификации) (подпись, инициалы, фамилия) С.Н. Салагин

Эксперт (эксперты) (подпись, инициалы, фамилия) С.В. Булавин

RPE-006 Сертификат Пожарной Безопасности

7.6. Осмотры и текущие ремонты Изделия выполняются силами и за счет Владельца.
7.7. В период обкатки и/или регулирования Изделия дополнительные меры не требуются.
7.8. Дополнительное обслуживание; узлы и детали, требующие дополнительного обслуживания:
- Болты, гайки, прочие резьбовые соединения требуют регулярной проверки и подтягивания.

Моменты затяжки резьбовых соединений (на основании данных для класса прочности 4,6):

Головка, мм / Резьба	8/M5	10/M6	13/M8	17/M10	19/M12	22/M14	24/M16	27/M18	30/M20	32/M22	36/M24
Момент затяжки, Н*м	2,28	3,92	9,48	19,1	32,6	52,0	79,9	110	156	211	270

8. Правила и требования безопасности использования Изделия RPE-006

8.1. Детям младше 12 лет эксплуатация Изделия разрешена только под присмотром взрослого.
8.2. Изделие должно быть установлено с соблюдением требований Н.Д. (п.2.3), предъявляемых к З.Б., а также к типу и толщине покрытия поверхности площадки (П.З.Б.).
8.3. При обнаружении каких-либо дефектов Изделия их необходимо немедленно устранить или ограничить доступ пользователей к Изделию на весь период времени до устранения всех дефектов.
8.4. Эксплуатация Изделия допускается при температуре окружающей среды от -30°С до +40°С.
8.5. **СТРОГО ЗАПРЕЩЕНА** эксплуатация Изделия в следующих случаях:
- **несоответствие размеров и/или конфигурации З.Б. требованиям Н.Д. (п.2.3) или Паспорту;**
- **несоответствие типа и/или толщины покрытия П.З.Б. требованиям Н.Д. (п.2.3) или Паспорту;**
- **недостаточный или некачественный монтаж Изделия;**
- **недостаточная устойчивость опорных столбов или Изделия целиком;**
- **отклонение опорных столбов от вертикали на угол 1° и более;**
- **наличие любых других причин, могущих привести к опрокидыванию Изделия;**
- **наличие дефектов Изделия, а также во время монтажа или ремонта Изделия;**
- **во время проведения каких-либо работ на площадке, на которой установлено Изделие;**
- **наличие у человека психических расстройств и/или нахождение в состоянии измененного сознания (по причине болезни, алкогольного/наркотического опьянения или другим причинам);**
- **наличие любых других угроз жизни и/или здоровью пользователей Изделия или других лиц.**

8.6. Для дополнительной безопасности, ограничения доступа в ночное время, а также придания законченного и привлекательный вида площадке с Изделием, рекомендуется:
- обнести площадку сеткой-забором;
- оборудовать площадку специальным износостойким монолитным каучуковым покрытием.

8.7. Владелец должен производить ежедневный визуальный осмотр Изделия (п.7.2).
8.8. Владелец должен самостоятельно следить за изменениями в Н.Д. и поддерживать соответствие площадки с Изделием актуальным требованиям Н.Д.
8.9. На площадке, на которой установлено Изделие, **ЗАПРЕЩЕНО:**
- мусорить, курить, приносить и оставлять стеклянные бутылки;
- использовать Изделие не по назначению;
- выгуливать домашних животных;
- пачкать или ломать Изделие.

9. Сборка и монтаж Изделия RPE-006, меры предосторожности

9.1. Сборка и монтаж Изделия должны осуществляться организацией, имеющей соответствующие лицензии, сотрудников с соответствующим опытом и необходимую материальную базу.
9.2. Установка Изделия производится на ровной площадке, свободной от зеленых насаждений.
9.3. Ориентация Изделия или элементов в целях защиты от влияния климатических условий не требуется.
9.4. Дополнительная окраска или пропитка элементов оборудования не требуется.
9.5. Изделие требуется установить в З.Б. в соответствии с разделом 6.
9.6. Сборочное пространство должно быть примерно такого же размера, как и З.Б. Изделия, или более, если это требуется для обеспечения безопасности сборки и монтажа Изделия как для исполнителей, так и для окружающих людей и случайных прохожих, в том числе - детей.

9.7. Навесные элементы (если есть) крепятся к несущим столбам при помощи хомутов (п.5.2.2).
9.8. Монтаж изделий БЕЗ опорных фланцев осуществляется бетонированием опорных столбов.
9.9. Монтаж изделий С опорными фланцами осуществляется креплением опорных фланцев к фундаменту:
- **Вариант А:** монтажный комплект типа «Ёж» бетонируется в яме.
- **Вариант Б:** используются готовые бетонные закладные детали ИП Любо В.А. (ПН-10, ПН-7).

9.10. Описание порядка установки и монтажа для п.п.9.8-9.9 приведено в приложении (п.5.2.3).
9.11. Сборку Изделия следует выполнять в соответствии с Приложением №1. Последовательность сборки:
- Изучить документацию на Изделие и нормативные документы.
- Проверить комплектность Изделия согласно разделу 5.
- Разметить участок для установки Изделия в соответствии с проектом (если есть), с габаритами З.Б. по п.4.1 и схемами З.Б. и расположения опор в Приложении №1 (если есть).
- Подготовить фундаментное основание (Приложение №1, п.5.2.3).
- Распаковать и смонтировать Изделие согласно п.п.4.3, 9.8-9.10.

9.12. Обязательно выставление по вертикали всех опорных столбов Изделия и мест примыкания опорных элементов выносного оборудования к их основанию (к опорным столбам или иным частям Изделия).
9.13. После установки следует проверить надежность крепления всех элементов, затяжку всех резьбовых соединений, соблюдение габаритов Изделия. Устранить неисправности.
9.14. После установки следует проверить соблюдение размеров З.Б. Устранить неисправности.
9.15. Перечень необходимых специальных приспособлений и инструментов для монтажа Изделия:
- наборы гаечных ключей, шестигранников и отверток; для сборки ДИО рекомендуется шуруповерт (моменты затяжки резьбовых соединений приведены в п.7.8).

9.16. Требования безопасности при подготовке, выполнении фундаментных работ, монтаже или установке Изделия, а также при замене элементов Изделия, как во время, так и после проведения работ:
- Основные угрозы: электрические устройства и инструменты, неполные наборы изделий, глубокие фундаментные отверстия, возможность падения незакрепленного изделия и его частей, инструментов.
- **Обязательны маркировка и ограничение доступа к рабочему пространству.**
- Не допускается присутствие на площадке посторонних лиц.
- Работы проводить только с использованием исправного электроинструмента.
- Изделие и его части, инструменты и материалы должны находиться под постоянным присмотром.
- Незафиксированные в грунте при помощи фундаментов части Изделия (или Изделие целиком), имеющие возможность падения, должны находиться под постоянным присмотром.
- **Запрещается оставлять неокончательно установленное и/или собранное Изделие:**
  - с открытыми проемами;
  - без соответствующего ограждения, обеспечивающего безопасность;
  - без предупредительных табличек, предупреждающих об опасности.
- Запрещается оставлять открытыми и/или незафиксированными элементы Изделия, которые могут стать причиной травмирования пользователей или посторонних лиц.
- Обязательно ношение защитных касок для всех, кто находится на площадке.

9.17. После окончания монтажа необходимо удалить с площадки монтажный инструмент и приспособления.
9.18. После окончания монтажа необходимо удалить с площадки и утилизировать строительный мусор, элементы транспортной упаковки Изделия, ярлыки и элементы маркировки Изделия, прочий мусор.

10. Транспортировка, хранение, консервация и расконсервация Изделия RPE-006

10.1. Транспортировку производить автотранспортом без упаковки в тару или в контейнерах согласно «Правилам движения по дорогам России», «Общим правилам перевозки грузов автотранспортом».
10.2. Минимально необходимая упаковка для транспортировки: гофрокартон и воздушно-пузырчатая пленка.
10.3. При транспортировке Изделие и его части должны быть зафиксированы в транспортном средстве.

ЗАКЛЮЧЕНИЕ

Экспертиза проведена в соответствии с действующими Едиными санитарно-эпидемиологическими и гигиеническими требованиями к товарам, подлежащим санитарно-эпидемиологическому надзору (контролю), утв. решением Комиссии Таможенного союза № 299 от 28.05.2010, с использованием методов и методик, утвержденных в установленном порядке.

Продукция: «Оборудование спортивное для открытых площадок» **соответствует (~~не соответствует~~)** Единым санитарно-эпидемиологическим и гигиеническим требованиям к товарам, подлежащим санитарно-эпидемиологическому надзору (контролю), утв. решением Комиссии таможенного союза № 299 от 28.05.2010 (глава II, раздел 6, 11)

Настоящее экспертное заключение выдано для целей **проверки соответствия продукции требованиям Единых санитарно-эпидемиологических и гигиенических требований к товарам, подлежащим санитарно-эпидемиологическому надзору (контролю), утвержденных решением Комиссии Таможенного союза № 299 от 28.05.2010**

Врач по общей гигиене В.Н. Артюшин

RPE-006 Заключение санитарно-эпидемиологической экспертизы (стр. 3/3)

лица, свидетельство о внесении записи в ЕГРЮЛ, свидетельство о постановке на учет в налоговом органе, лист записи ЕГРЮЛ о внесении изменений в сведения о юридическом лице, приказ о назначении генерального директора, протокол испытаний, ТУ 9619-001-63040489-2010

Характеристика продукции: согласно документации изготовителя

ГИГИЕНИЧЕСКАЯ ХАРАКТЕРИСТИКА ПРОДУКЦИИ

Согласно протоколу испытаний № 3471/02Б от 09.03.2016 г. Аккредитованного Испытательного центра Орехово-Зуевского филиала Федерального бюджетного учреждения «Государственный региональный центр стандартизации, метрологии и испытаний в Московской области» (Аттестат аккредитации № РОСС RU.0001.21ПТ43 - действителен до 07.04.2016) типовые образцы указанной продукции были подвергнуты испытаниям на соответствие Единым санитарно-эпидемиологическим и гигиеническим требованиям к товарам, подлежащим санитарно-эпидемиологическому надзору (контролю) утв. решением Комиссии таможенного союза № 299 от 28.05.2010г. (глава II, раздел 6, 11)

Вещества, показатели (факторы),

Определяемый показатель	Метод испытаний	Средства измерений	ПДК и нормы	Результаты испытаний
Активность 226Ra, Бк/кг	ГОСТ 30108-94			36,8±11
Активность 232Th, Бк/кг	ГОСТ 30108-94			15,8±4,7
Активность 40K, Бк/кг	ГОСТ 30108-94			608,9±182,7
Удельная эффективная активность естественных радионуклидов (40K, 232Th, 226Ra), Бк/кг		Спектрометр «Прогресс»	370	109,3±32,8

По результатам проведенных испытаний продукции: «Оборудование спортивное для открытых площадок» отклонений от Единых санитарно-эпидемиологических и гигиенических требований к товарам, подлежащим санитарно-эпидемиологическому надзору (контролю), утв. решением Комиссии таможенного союза № 299 от 28.05.2010 (глава II, раздел 6, 11), **не установлено**.

Протокол испытаний, указанных образцов продукции отражает условия и методы испытаний, полученные данные. Испытания проведены аккредитованной и лицензированной организацией, выполнены в соответствии с требованиями действующих нормативно-методических документов, результаты зарегистрированы и оформлены надлежащим образом и приемлемы для гигиенической оценки.

Область применения: для открытых площадок-уличные спортивные тренажеры (в т.ч. детские, подростковые, тренажеры для людей с ограниченными возможностями)

Условия использования, хранения, транспортировки и меры безопасности: в соответствии с документацией изготовителя

Информация, наносимая на этикетку: в соответствии с Едиными санитарно-эпидемиологическими и гигиеническими требованиями к товарам, подлежащим санитарно-эпидемиологическому надзору (контролю).

RPE-006 Заключение санитарно-эпидемиологической экспертизы (стр. 2/3)

10.4. Фиксация (п.10.3) должна исключать смещение Изделия и его частей в процессе перевозки.

10.5. Изделие может храниться на открытом воздухе или под навесом, но не допускается хранение Изделия под открытым небом, а именно под дождем и снегом. При хранении полиэтиленовую пленку снять.

10.6. Консервация и расконсервация Изделия целиком или поэлементно не производится.

11. Рекламации на Изделие RPE-006

11.1. При обнаружении в период гарантийного срока дефектов/поломок Изделия по вине изготовителя:

11.1.1. Составить акт-рекламацию, содержащий следующие сведения:

- наименование Изделия, артикул, дата выпуска;
- даты получения, монтажа и ввода в эксплуатацию;
- описание выявленных дефектов/поломок;
- общее время работы, ч;
- сведения об имевшихся неисправностях;
- фотографии оборудования с дефектом.

11.1.2. Сохранить вышедшие из строя детали на весь срок рассмотрения рекламации.

12. Гарантии изготовителя на Изделие RPE-006

12.1. Изготовитель гарантирует соответствие Изделия требованиям конструкторской документации проекта RPE-006 при соблюдении потребителем требований правил эксплуатации и разделов 7, 8, 9, 10 и 11.

12.2. В случае нарушения требований Паспорта или эксплуатационной документации, гарантия аннулируется.

12.3. Претензии на некомплектность Изделия принимаются в течение суток после его поставки (продажи).

12.4. Любые претензии рассматриваются только по письменному заявлению покупателя.

12.5. Срок гарантии на Изделие: один год со дня поставки (продажи) потребителю. Ресурс: пять лет.
Гарантия и ресурс не распространяются на изделия, поврежденные:

- стихийными бедствиями, авариями, домашними животными, насекомыми;
- в результате вандализма, неправильной/небрежной установки, эксплуатации или транспортировки.

12.6. Гарантийный ремонт не осуществляется в следующих случаях:

- неправильное заполнение товарной накладной, гарантийной карты или ее отсутствие;
- монтаж Изделия произведён не в соответствии с инструкцией, либо выполнен неквалифицированно;
- наличие механических повреждений (трещин, сколов, деформации Изделия или его элементов и т.п.);
- отсутствие функционально-необходимых элементов Изделия (крышки, ролики, пружины и т.п.);
- наличие изменений устройства Изделия и/или признаков самостоятельного ремонта;

12.7. Гарантия и ресурс не распространяются на комплектующие, имеющие естественный ограниченный срок службы, и на естественный износ лакокрасочных покрытий.

12.8. Условия гарантии не предусматривают чистку и/или профилактику Изделия, а также выезда мастера к месту установки Изделия с целью его настройки, ремонта или консультации по вопросам эксплуатации.

12.9. Гарантия на заменённые детали прекращается вместе с гарантией на оборудование.

13. Сведения об утилизации Изделия RPE-006

13.1. Утилизацию Изделия, фундамента, прочих материалов и оборудования производит Владелец.

13.2. Утилизации подлежат как отдельные элементы Изделия, так и Изделие целиком в след. случаях:

- по результатам технических осмотров;
- по истечении срока службы (ресурса).

13.3. Порядок утилизации:

- раскрутить болтовые соединения, отсоединить друг от друга составные части Изделия;
- фундаменты, при необходимости, разбить и вынуть из грунта;
- места, где были фундаменты, отсыпать балластным слоем щебня и отсева с послойным трамбованием;
- разобранное оборудование вывезти на утилизацию (обратиться к специальным организациям);
- металлическая составляющая Изделия подлежит сдаче в металлолом;
- детали из древесины, фанеры, пластика и резины подлежат отправке на свалку твердых отходов.

14. Особые отметки для Изделия RPE-006

14.1. Возможны расхождения между описанием, изображением и фактическим исполнением Изделия, т.к. изготовитель постоянно работает над усовершенствованием конструкций своих изделий.

14.2. При обработке горячим цинкованием в Изделии могут быть выполнены технологические отверстия диаметром 8 мм, которые на готовом Изделии закрываются пластиковыми заглушками.

15. Свидетельство об изготовлении, приемке и упаковке Изделия RPE-006

15.1. Изделие соответствует проектной документации RPE-006 и признано годным к эксплуатации.

15.2. Изделие и его комплектующие упакованы в материал, обеспечивающий сохранность от незначительных механических повреждений при хранении и транспортировке.

15.3. Крепежные изделия (винты, гайки, болты, шайбы, заглушки и пр.) поставляются в отдельной упаковке.

15.4. Изделие упаковано согласно ТУ 96852-001-15191265-03

15.5. Место изготовления Изделия: ..... Россия, Санкт-Петербург

15.6. Месяц и год изготовления Изделия: ..... Август 2022 г.

Индивидуальный предприниматель Любо Виктория Александровна ОГРНИП 315784700035071 ИНН 781910546844 Санкт-Петербург

Представитель ОТК: Смирнов Алексей Сергеевич 22 августа 2022 г.

М.П.

Мастер упаковочного участка: Коптева Виктория Юрьевна 22 августа 2022 г.

Федеральное медико-биологическое агентство (ФМБА России)
Федеральное государственное бюджетное учреждение здравоохранения
«Головной центр гигиены эпидемиологии Федерального медико-биологического агентства»
(ФГБУЗ ГЦГ и Э ФМБА России)
Орган инспекции

Юридический адрес:
123182, Москва, 1-ый Пехотный переулок, 6
Телефон, факс: 8(499)190-48-61/(499)196-6277
ОКПО 08628376, ОГРН 1037739412457
ИНН/КПП 77340552252/773401001

Утверждаю
Заместитель руководителя Органа инспекции
А.И. Петухов

от «23» 03 2016 г. № 306-1/16

ЭКСПЕРТНОЕ ЗАКЛЮЧЕНИЕ
по результатам санитарно-эпидемиологической экспертизы продукции

на основании заявления № 950/16 от 18 марта 2016 г

ООО «Фронталь»: 125367, Россия, г. Москва, Врачебный проезд, д.10, оф.1, для:

Организация-заявитель: Индивидуальный предприниматель Любо Виктория Александровна Адрес: 198504, г. Санкт-Петербург, Город Петергоф, ул. Чичеринская дом 9, к.1, кв. 9

Организация-изготовитель: Индивидуальный предприниматель Любо Виктория Александровна Адрес: 198504, г. Санкт-Петербург, Город Петергоф, ул. Чичеринская дом 9, к.1, кв. 9

Наименование продукции: «Оборудование спортивное для открытых площадок»

Код ТН ВЭД: 9506 91 900 0

Область применения: для открытых площадок-уличные спортивные тренажеры (в т.ч. детские, подростковые, тренажеры для людей с ограниченными возможностями)

Продукция изготовлена в соответствии с: документацией изготовителя, ТУ 9619-001-63040489-2010

Перечень документов, представленных на экспертизу: заявление на проведение экспертизы, устав, свидетельство о государственной регистрации юридического

RPE-006 Заключение санитарно-эпидемиологической экспертизы (стр. 1/3)

СИСТЕМА СЕРТИФИКАЦИИ ГОСТ Р

ФЕДЕРАЛЬНОЕ АГЕНТСТВО ПО ТЕХНИЧЕСКОМУ РЕГУЛИРОВАНИЮ И МЕТРОЛОГИИ

№ 0115002

ПРИЛОЖЕНИЕ

К сертификату соответствия № РОСС RU.НВ32.Н00014

Перечень конкретной продукции, на которую распространяется действие сертификата соответствия

код ОК код ТН ВЭД	Наименование и обозначение продукции, ее изготовитель	Обозначение документации, по которой выпускается продукция
32.30.14 9506919000	Тренажеры спортивные для открытых площадок, марка "Рекреация/Recreation": уличные спортивные тренажеры (детские, подростковые, силовые, тренажеры для людей с ограниченными возможностями) серии RF, RJ, RP, RCF, RD; уличное спортивное оборудование WORKOUT, уличное гимнастическое спортивное оборудование (турники, шведские стенки, брусья, гимнастические спортивные комплексы, рукоходы, лабиринты, лазы, полосы препятствий) серии RWO, RWC, RWCD; уличное игровое спортивное оборудование (ворота для футбола, мини-футбола, флорбола, гандбола, хоккея, стойки баскетбольные, волейбольные, для бадминтона, теннисные столы) серии RSE; детское спортивно-игровое оборудование и игровые комплексы серии RPE, RCC	

Руководитель органа _____ С.Ю. Тёмин
подпись инициалы, фамилия

Эксперт _____ В.Л. Никаншин
подпись инициалы, фамилия

RPE-006 Сертификат соответствия ТУ 9619-001-63040489-2010 (стр. 2/2)

Таблица 1. Сведения о хранении Изделия RPE-006

Дата приемки на хранение	Дата снятия с хранения	Условия хранения Изделия	Ответственное лицо		
			Должность	ФИО	Подпись

Таблица 2. Учёт технического обслуживания Изделия RPE-006

Дата	Замечания по техническому состоянию Изделия	Проведённые работы	Ответственное лицо		
			Должность	ФИО	Подпись

Таблица 3. Учёт неисправностей при эксплуатации Изделия RPE-006

Дата отказа	Характер неисправности	Вр. работы отказавшей части, ч	Принятые меры (расход ЗИП, акт-рекламация)	Ответственное лицо			Примечание
				Должность	ФИО	Подпись	

Таблица 4. Сведения о ремонте Изделия RPE-006

Наимено-вание элемента	Основание для проведения ремонта	Дата постановки в ремонт	Дата выхода из ремонта	Время наработки до ремонта, ч	Организация, проводившая ремонт	Ответственное лицо		
						Должность	ФИО	Подпись

Приложение №1

RPE-006 Качели для малышей одноместные

СИСТЕМА СЕРТИФИКАЦИИ ГОСТ Р

ФЕДЕРАЛЬНОЕ АГЕНТСТВО ПО ТЕХНИЧЕСКОМУ РЕГУЛИРОВАНИЮ И МЕТРОЛОГИИ

Добровольная сертификация

СЕРТИФИКАТ СООТВЕТСТВИЯ

№ РОСС RU. НВ32.Н00014

Срок действия с 08.10.2019 по 07.10.2022

№ 0580014

ОРГАН ПО СЕРТИФИКАЦИИ рег.№ RA.RU.11НВ32, Орган по сертификации Общества с ограниченной ответственностью «ЦЕНТР ИСПЫТАНИЙ И МЕТРОЛОГИИ». Адрес места осуществления деятельности: 127224, РОССИЯ, г. Москва, ул. Дорожная, дом 8 корпус 1, офис 103, E-mail: metr.center@gmail.com

ПРОДУКЦИЯ Тренажеры спортивные для открытых площадок, марка "Рекреация/Recreation". Серийный выпуск. Бланк приложения №0115002

код ОК

Код ОК 034-2014 (КПЕС 2008)

32.30.14

код ТН ВЭД

9506 91 900 0

СООТВЕТСТВУЕТ ТРЕБОВАНИЯМ НОРМАТИВНЫХ ДОКУМЕНТОВ ТУ 9619-001-63040489-2010, ГОСТ Р 52169-2012

ИЗГОТОВИТЕЛЬ Индивидуальный предприниматель Любо Виктория Александровна. ОГРНИП: 315784700250771, ИНН: 781910546844. Адрес: 197022, РОССИЯ, 197022, город Санкт-Петербург, Каменноостровский проспект, дом 62, квартира 14. Адрес места осуществления деятельности: 199155, РОССИЯ, город Санкт-Петербург, Уральская улица, дом 19, корпус 10, литер А, кабинет 152, телефон: +78123184662, адрес электронной почты: info@rcreation.ru.

СЕРТИФИКАТ ВЫДАН Индивидуальный предприниматель Любо Виктория Александровна. ОГРНИП: 315784700250771, ИНН: 781910546844. Адрес: 197022, РОССИЯ, 197022, город Санкт-Петербург, Каменноостровский проспект, дом 62, квартира 14. Адрес места осуществления деятельности: 199155, РОССИЯ, город Санкт-Петербург, Уральская улица, дом 19, корпус 10, литер А, кабинет 152, телефон: +78123184662, адрес электронной почты: info@rcreation.ru

НА ОСНОВАНИИ протокола испытаний № 01865/ПТ-10-19 от 07.10.2019 года, Испытательной лаборатории Общества с ограниченной ответственностью «Тестиспытания», аттестат аккредитации РОСС RU.31484.04ИДЭО.001, срок действия с 30.08.2018 по 30.08.2021.

ДОПОЛНИТЕЛЬНАЯ ИНФОРМАЦИЯ Место нанесения знака соответствия: на изделии, в упаковке и технической документации. Схема сертификации 3с.

Руководитель органа _____ С.Ю. Темин

Эксперт _____ В.Л. Никаншин

Сертификат не применяется при обязательной сертификации

RPE-006 Сертификат соответствия ТУ 9619-001-63040489-2010 (стр. 1/2)

ЕВРАЗИЙСКИЙ ЭКОНОМИЧЕСКИЙ СОЮЗ

СЕРТИФИКАТ СООТВЕТСТВИЯ

EAC

№ ЕАЭС RU C-RU.HA46.B.04240/22

Серия RU № 0395416

ОРГАН ПО СЕРТИФИКАЦИИ Орган по сертификации оборудования и колесных транспортных средств Общество с ограниченной ответственностью «Эксперт-Сертификация». Место нахождения (адрес юридического лица): 305000, Россия, город Курск, улица Уфимцева, дом 2, помещение I, офис № 12. Адрес места осуществления деятельности: 305000, РОССИЯ, Курская область, Курск, улица Ленина, дом 60, офис 21. Телефон: +7 4712770491. Адрес электронной почты: info@expert-sertifikaciya.ru. Уникальный номер записи об аккредитации в реестре аккредитованных лиц: RA.RU.10HA46. Дата решения об аккредитации 27.04.2018.

ЗАЯВИТЕЛЬ Индивидуальный предприниматель Любо Виктория Александровна
Место жительства: 197022, Россия, город Санкт-Петербург, проспект Каменноостровский, дом 62, квартира 14
Адрес места осуществления деятельности: 198184, Россия, город Санкт-Петербург, остров Белый, дом 1 литер В
Основной государственный регистрационный номер индивидуального предпринимателя 315784700250771.
Телефон: +79219417310 Адрес электронной почты: director@rcreation.ru

ИЗГОТОВИТЕЛЬ Индивидуальный предприниматель Любо Виктория Александровна
Место жительства: 197022, Россия, город Санкт-Петербург, проспект Каменноостровский, дом 62, квартира 14
Адрес места осуществления деятельности по изготовлению продукции: 198184, Россия, город Санкт-Петербург, остров Белый, дом 1 литер В

ПРОДУКЦИЯ Качели детской игровой площадки, артикулы: RPE-001, RPE-001-01, RPE-001-N, RPE-002-01, RPE-002-NS, RPE-004, RPE-005, RPE-006, RPE-015, RPE-017, RPE-021, RPE-026, RPE-035, RPE-038, RPR-02.
Продукция изготовлена в соответствии с ТУ 32.99.59-003-202988155-2022 «Качели детской игровой площадки».
Серийный выпуск

КОД ТН ВЭД ЕАЭС 9506999000

СООТВЕТСТВУЕТ ТРЕБОВАНИЯМ
Технического регламента Евразийского экономического союза "О безопасности оборудования для детских игровых площадок" (ТР ЕАЭС 042/2017)

СЕРТИФИКАТ СООТВЕТСТВИЯ ВЫДАН НА ОСНОВАНИИ

ДОПОЛНИТЕЛЬНАЯ ИНФОРМАЦИЯ

СРОК ДЕЙСТВИЯ С 11.08.2022 **ПО** 26.07.20

ВКЛЮЧИТЕЛЬНО

Руководитель (уполномоченное лицо) органа по сертификации — (подпись) — (Ф.И.О.)

М.П.

Эксперт (эксперт-аудитор) (эксперты (эксперты-аудиторы)) — (подпись) — (Ф.И.О.)

RPE-006 Сертификат соответствия ТР ЕАЭС 042-2017

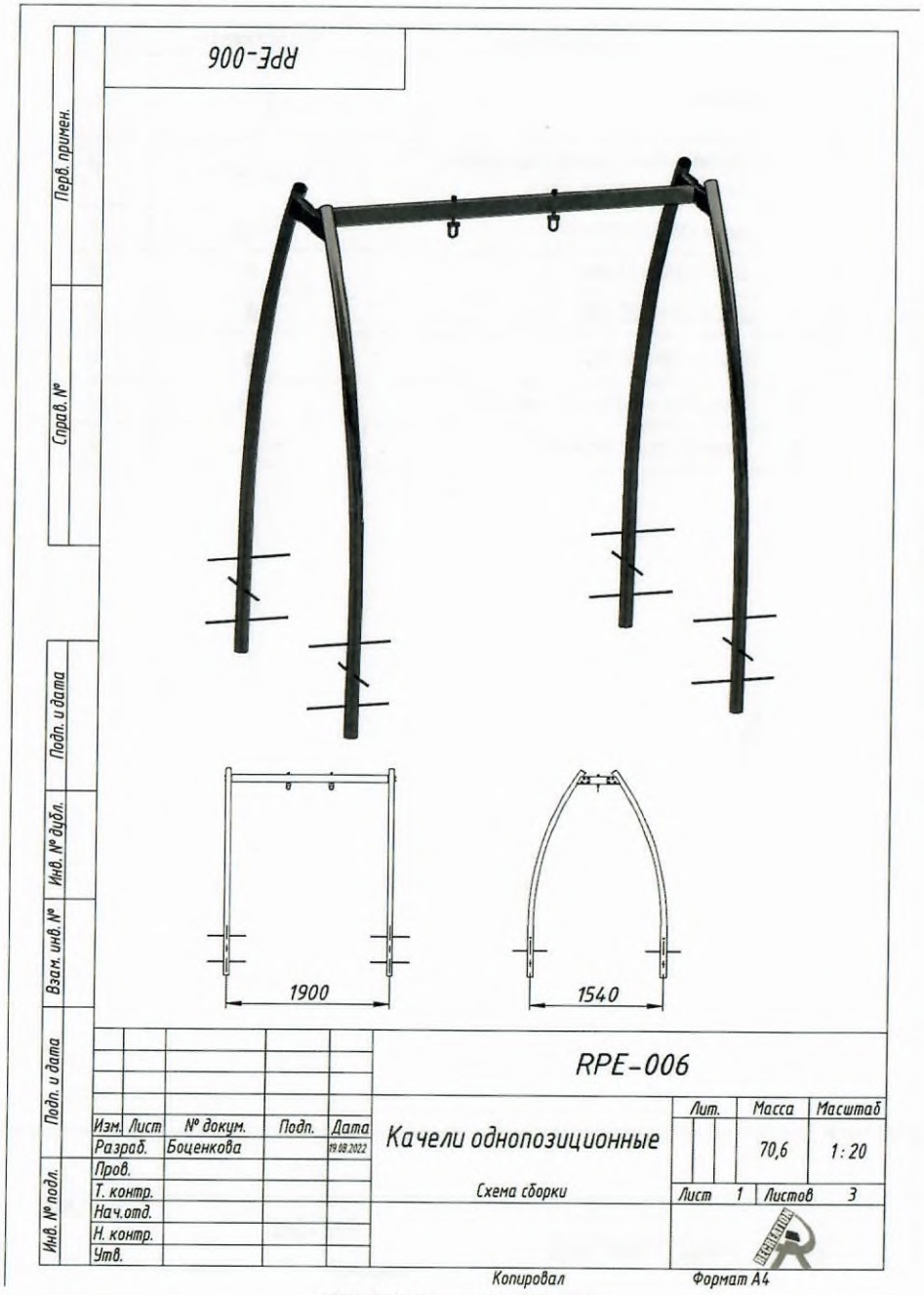

RPE-006 Схема сборки 1 из 3

№	Наименование	Изображение	Кол-во
1	Опора		4
2	Перекладина с крепление подвеса (подвес опционально)		1
3	Болт DIN 933 M10x70		16
4	Шайба DIN 125 M10		32
5	Шайба DIN 127 M10		16
6	Гайка DIN 985 M10		16
7	Колпачек на болт/гайку M10		32
8	Арматура монтажная		12

Изм.	Лист	№ докум.	Подп.	Дата	RPE-006	Лист 2

Копировал Формат А4

RPE-006 Схема сборки 2 из 3

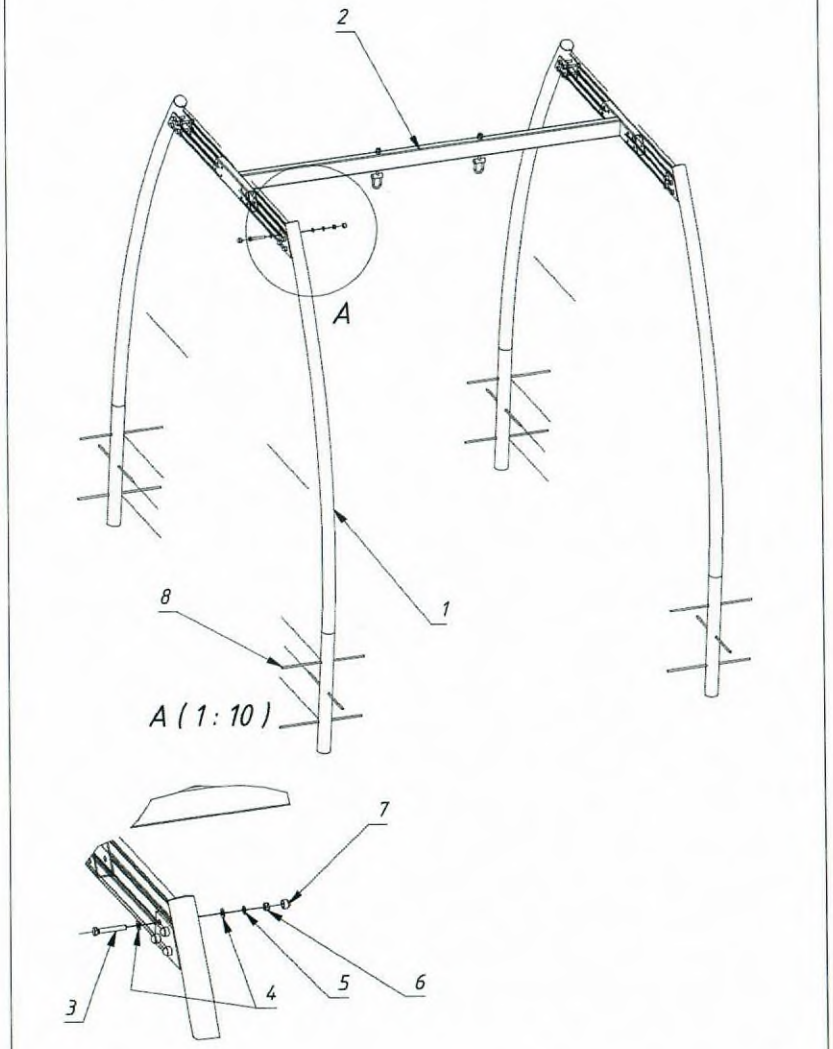

Изм.	Лист	№ докум.	Подп.	Дата	RPE-006	Лист 3

Копировал Формат А4

RPE-006 Схема сборки 3 из 3

ПАСПОРТ ТЕХНИЧЕСКОГО ИЗДЕЛИЯ

уличное гимнастическое оборудование

1. Основные сведения об Изделии

1.1. Наименование: RWO-006 - Брусья гимн. - горизонтальные, скругленные

1.2. Тип изделия: уличное гимнастическое оборудование

1.3. Изготовитель: ИП Любо Виктория Александровна

1.4. Адрес: 198184, Санкт-Петербург г, остров Белый, д.1, литера В

1.5. Контактная информация: 8 (800) 222-02-65, info@rcreation.ru, www.rcreation.ru

1.6. Изделие соответствует требованиям следующих нормативных документов:

- ТУ 9619-001-63040489-2010 «Оборудование открытых спортивных площадок»

2. Термины и определения, используемые в настоящем документе

2.1. **Изделие:** единица детского, гимнастического, спортивного оборудования или МАФ (малая архитектурная форма) и т.д. В данном документе это «RWO-006 - Брусья гимн. - горизонтальные, скругленные».

2.2. **Паспорт Изделия (далее - Паспорт):** настоящий документ - паспорт технического Изделия.

2.3. **Нормативная документация (далее - Н.Д.):** актуальные на дату использования Изделия ГОСТы,СНиПы, международные стандарты и другие документы, регламентирующие:

- установку, использование и обслуживание детского, спортивного, гимнастического оборудования и МАФ (соответственно Типу Изделия и назначению площадки, на которой устанавливается Изделие);
- типы и толщину покрытий для игровой или спортивной площадки, на которой устанавливается Изделие.

Н.Д. для Изделия включает (но не ограничивается ими) следующие документы:

2.3.1. ТР ЕАЭС 042/2017 Тех. регламент ЕАЭС «О безопасности оборудования для детских игр. площадок».

2.3.2. ГОСТ 34614.xx / EN 1176-xx: Оборудование и покрытия игровых площадок:

- ч.1: ... Общие требования безопасности и методы испытаний.
- ч.2: ... Дополнительные требования безопасности и методы испытаний качелей.

- ч.3: ... Дополнительные требования безопасности и методы испытаний горок.
- ч.4: ... Дополнительные требования безопасности и методы испытаний канатных дорог.
- ч.5: ... Дополнительные требования безопасности и методы испытаний каруселей.
- ч.6: ... Дополнительные требования безопасности и методы испытаний качалок.
- ч.7: ... Руководство по установке, контролю, техническому обслуживанию и эксплуатации.
- ч.10: ... Доп. требования безопасности и методы исп. для полностью закрытого игрового оборуд-ния.
- ч.11: ... Доп. требования безопасности и методы испытаний пространственных игровых сетей.

2.3.3. ГОСТ 34615 / EN 1177: Покрытия ударопоглощающие игровых площадок. Определение Кр.В.П. (CFH).

2.3.4. ГОСТ Р 59010: Оборудование и покрытия игровых площадок. Доп. требования безопасности и методы испытаний универсальных игровых площадок.

2.4. **Зона Безопасности (далее - З.Б.):** объем, в котором может находится использующий Изделие человек при эксплуатации Изделия или во время непредвиденного падения с него. Соответствует терминам:

- «пространство падения» / «falling space» ..... ГОСТ 34614.1-2019 / BS EN 1176-1:2017
- «пространство для передвижения» / «movement space» ..... ГОСТ Р 57538-2017 / BS EN 16630:2015

2.5. **Поверхность Зоны Безопасности (далее - П.З.Б.):** область, полученная в результате проекции З.Б. на грунт; поверхность игровой или спортивной площадки. Соответствует терминам:

- «зона приземления» / «impact area» ..... ГОСТ 34614.1-2019 / BS EN 1176-1:2017
- «площадь для передвижения» / «area of movement» ..... ГОСТ Р 57538-2017 / BS EN 16630:2017

3. Назначение, принцип действия и применение Изделия RWO-006

3.1. Предназначен для тренировки мышц и суставов рук, ног, спины и пресса, для выполнения гимнастических упражнений.

4. Основные технические данные Изделия RWO-006

4.1. Габаритные размеры в смонтированном виде и размеры Зоны Безопасности:

- длина, мм 2 456
- ширина, мм 606
- высота над землей, мм 1 100
- объем, м³ 1,637
- длина Зоны Безопасности, м 5,4
- ширина Зоны Безопасности, м 3,5
- площадь Зоны Безопасности, м² 17,10
- допустимые отклонения размеров Изделия, мм ..... ± 100

4.2. Эксплуатационные характеристики:

- разработано с учетом доступности для инвалидов в креслах-колясках ..... нет
- число пользователей, чел. 1
- возрастная категория, лет ..... 12+
- максимальная высота падения, мм 1 100
- допустимая нагрузка (максимальный вес одного пользователя), кг 150

4.3. Сборочные и монтажные характеристики:

- способ монтажа (р. «Сборка и монтаж») ..... бетонирование опорных столбов
- глубина бетонирования опорных столбов без опорных фланцев, мм 600

4.4. Прочие характеристики:

- масса, кг 47
- объем при транспортировке, ориентировочно, м³ 0,030
- самая длинная часть (при транспортировке), мм 2 456

5. Комплектность Изделия RWO-006

5.1. Оборудование:

- Брусья, шт 1
- Пруток арматурный для бетонирования столбов, шт 12

5.2. Монтажные элементы:

- Комплекты монтажные металлические типа «Ёж» или Шпильки Г-образные М12 / М16, шт ..... нет

Для заметок

Certificate of Registration Certificate of Registration

G-CERTI *certificate*

hereby certifies that

Индивидуальный предприниматель Любо Виктория Александровна
Sole Proprietarship Victoria Alexandrovna Lubo

199155, Россия, Санкт-Петербург, улица Уральская, дом 19, корпус 10 лит. А.
199155, Russia, Saint-Petersburg, Uralskaya street, 19 building 10 letter A

meets the Standard Requirements & Scope as following

ISO 9001:2015 *Quality Management Systems*

Производство спортивных товаров, крепёжных изделий, цепей, пружин, изделий из проволоки. Производство строительных металлических конструкций, изделий и их частей.

Manufacture of sport goods, fasteners, chains, springs, products from wire.
Manufacture of metal structures, products and parts.

Certificate No : GKIRQ-0058-QC
Initial Date : 09. Nov. 2021 Issue Date : 09. Nov. 2021
Expiry Date : 08. Nov. 2024 Valid period : 09. Nov. 2021 ~ 08. Nov. 2022

Signed for and on behalf of GCERTI
President I.K.Choi

G-CERTI SYSTEM SERVICE MSCB-113

To verify the validity of this certificate please visit : www.gcerti.com
Korea Head: Eunpyeong-gu, Eunpyeong-ro, 56, 15F. Surveillance audits must be conducted at least once a calendar year, except in recertification years. This is to certify that the Management Systems of this noteworthy has been found to conform to the above. If the certified client does not allow surveillance, recertification audits, certificate should have been returned to GCERTI. This certificate remains the property of GCERTI and this certificate is recognized by GCERTI.

IAS ACCREDITED Management Systems Certification Body MSCB-113

IAF MEMBER OF MUTUAL RECOGNITION AGREEMENT

RWO-006 Сертификат соответствия ISO 9001-2015

- Детали закладные бетонные ПН-10 / ПН-7, шт ..... нет
- Шпильки П-образные М12 / М16 для бетонных закладных деталей, шт ..... нет
- Анкера М12 / М16 для крепления Изделия к фундаменту, шт ..... нет

5.3. Документация:

5.3.1. Настоящий Паспорт на Изделие RWO-006, экземпляров 1

5.3.2. Приложение «Порядок сборки оборудования с хомутами» (требуется только при поставке изделий с хомутами на несущих столбах), экземпляров на всю поставку 1

5.3.3. Приложение «Техническое описание установки и монтажа уличного оборудования ИП Любо В.А.» (при производстве монтажа не силами ИП Любо В.А.), экземпляров на всю поставку 1

6. Требования к З.Б. и к П.З.Б. для Изделия RWO-006

6.1. ВНИМАНИЕ! При наличии возможности использования Изделия детьми и/или подростками (даже под присмотром квалифицированного тренера или учителя), З.Б. и поверхность площадки (как минимум, по всей П.З.Б. Изделия) должны соответствовать требованиям Н.Д. для ДЕТСКИХ ИГРОВЫХ ПЛОЩАДОК (п.п.2.3.1-2.3.4) не зависимо от типа Изделия!

6.2. З.Б. Изделия (размеры, отсутствие посторонних предметов, пересечение с З.Б. другого оборудования и т.д.), должна соответствовать требованиям Н.Д. (п.2.3) для Типа данного Изделия.

6.3. П.З.Б. Изделия (используемые материалы, тип и толщина покрытия, и т.д.) должна соответствовать требованиям Н.Д. (п.2.3) для Типа данного Изделия.

6.4. Владелец Изделия при размещении Изделия и другого оборудования на площадке и выборе ее покрытия должен в первую очередь руководствоваться требованиями Н.Д. (п.2.3) и соображениями безопасности.

На рекомендации и характеристики Изделия, приведенные в настоящем Паспорте, допускается ориентироваться, но не полагаться полностью.

6.5. Ответственность (как административная, так и уголовная) за любой вред, причиненный пользователю Изделия или другим лицам по причине нарушения требований Н.Д., предъявляемых к З.Б. и покрытию П.З.Б. Изделия, и/или указаний, приведенных в Паспорте, полностью лежит на Владельце.

6.6. Материалы с низкими ударопоглощающими свойствами должны использоваться только вне П.З.Б.

6.7. Примеры покрытий площадки и требуемая их толщина в зависимости от высоты падения:

ВНИМАНИЕ! Информация приведена в справочном порядке - для оценки материала и толщины покрытия. Руководством к выбору являются только результаты экспертизы сырья и испытания готового покрытия.

Наименование материала	Для ММГН*	Разрешенный размер частиц	Минимальная толщина, мм	Высота падения, мм
Травянистая поверхность / верхний слой почвы	?	-	-	≤ 1000
Травянистая поверхность имеет эффект смягчения удара. При правильном уходе поверхность эффективна при высоте падения до 1 м. Свыше - защитные ударопрочные свойства поверхности зависят от климатических условий местности.				
Стружка коры деревьев	-	20-80	300	≤ 2000
			400	≤ 3000
Древесная стружка	-	5-30	300	≤ 2000
			400	≤ 3000
Песок или гравий (без загрязнений или частиц глины)	-	0,25-8	300	≤ 2000
			400	≤ 3000
Песок и гравий должны быть округлыми и промыты. Считается, что промытый песок или гравий из аллювиальных отложений являются свободными от большинства частиц ила или глины. Коэффициент однородности D60/D10 < 3,0.				
Другие материалы и другая толщина покрытия	?	В соответствии с испытаниями по критерию повреждения головы (HIC) (п.2.3.3)		
Ориентировочные данные для резиновых покрытий (показатели зависят от ударопоглощающих свойств резины, соблюдения пропорций клея и добавок при установке, временных промежутков высыхания уложенной резины и т.д.)		-	*30-40*	*≤ 1000*
		-	*50-60*	*≤ 1500*
		-	*80-90*	*≤ 2000*
		-	*> 100*	*≤ 3000*

* подходит для использования маломобильными группами населения (ММГН).

7. Осмотр, техническое обслуживание и текущий ремонт Изделия RWO-006

7.1. Для целей оценки соответствия технического состояния Изделия требованиям безопасности Изделие должно регулярно осматриваться и обслуживаться Владельцем самостоятельно:

- осмотр перед началом эксплуатации Изделия ..... один раз
- ежедневный осмотр ..... каждый день
- регулярный осмотр выполняется как можно чаще, но не реже, чем ..... один раз в месяц
- функциональный осмотр с проверкой работоспособности Изделия ..... один раз в 3 месяца
- ежегодный основной осмотр с проверкой работоспособности Изделия ..... один раз в 12 месяцев

7.2. В рамках осмотров (п.7.1) и тех. обслуживания проводят визуальный осмотр Изделия и всех его элементов и деталей (особое внимание - скрытым и труднодоступным частям), а именно проверяют:

- отсутствие элементов транспортной упаковки;
- устойчивость конструкции и опорных столбов;
- узлы крепления к опорным столбам;
- наличие всех деталей и элементов Изделия;
- отсутствие дефектов/неисправностей;
- структурную целостность, особенно хомутов;
- отсутствие коррозии металлических элементов;
- отсутствие гниения деревянных элементов (если такие элементы есть в конструкции);
- отсутствие трещин, острых краев или других повреждений, гладкость защищающих поверхностей;
- влияние выполненных ремонтных работ (если проводились) на безопасность Изделия;
- чистоту на площадке (посторонние предметы и разбитое стекло представляют большую опасность);
- наличие, размер и соответствие ударопоглощающего покрытия П.З.Б. требованиям проекта (если есть), Паспорту и Н.Д. (п.2.3, раздел 6);
- отсутствие дефектов покрытия площадки (при наличии дефектов их следует устранить);
- отсутствие просадки рыхлых материалов покрытия площадки (в случае их использования) и их выравнивание (просадка более 100 мм должна быть устранена).

7.3. Текущий ремонт является корректирующим обслуживанием, которое производится по результатам технических осмотров и должно включать меры по устранению замечаний, а именно:

- замену крепежа, заглушек, изношенных/поврежденных деталей; сварку металлических конструкций;
- исправление нарушений окраски поверхностей:
  - участки с повреждённой краской очищаются от остатков краски, от пыли, жиров и центров коррозии;
  - очищенные участки покрываются антикоррозийной грунтовкой для стальных поверхностей;
  - после высыхания грунтовки на участки дважды наносится краска распылителем;
- ежегодную обработку деталей из дерева и фанеры консервантом (рекомендуется консервант с содержанием тефлона) - обработку проводить в соответствии с инструкцией к консерванту.

7.4. Заменяемые элементы и детали должны быть изготовлены по техническим условиям изготовителя.

7.5. Эксплуатация Изделия во время выполнения текущих ремонтов запрещена.

7.6. Осмотры и текущие ремонты Изделия выполняются силами и за счет Владельца.

7.7. В период обкатки и/или регулирования Изделия дополнительные меры не требуются.

7.8. Дополнительное обслуживание; узлы и детали, требующие дополнительного обслуживания:

- Болты, гайки, прочие резьбовые соединения требуют регулярной проверки и подтягивания.

Моменты затяжки резьбовых соединений (на основании данных для класса прочности 4,6):

Головка, мм / Резьба	8/M5	10/M6	13/M8	17/M10	19/M12	22/M14	24/M16	27/M18	30/M20	32/M22	36/M24
Момент затяжки, Н*м	2,28	3,92	9,48	19,1	32,6	52,0	79,9	110	156	211	270

8. Правила и требования безопасности использования Изделия RWO-006

8.1. Детям младше 12 лет эксплуатация Изделия разрешена только под присмотром взрослого.

8.2. Изделие должно быть установлено с соблюдением требований Н.Д. (п.2.3), предъявляемых к З.Б., а также к типу и толщине покрытия поверхности площадки (П.З.Б.).

8.3. Изделие предназначено для занятия спортом людей с хорошей физической подготовкой.

04525
(учетный номер бланка)

СИСТЕМА ДОБРОВОЛЬНОЙ СЕРТИФИКАЦИИ
«ОТКРЫТЫЙ НАЦИОНАЛЬНЫЙ ПОЖАРНЫЙ СТАНДАРТ»
регистрационный № РОСС RU.32069.04ОПС0

СЕРТИФИКАТ СООТВЕТСТВИЯ

№ РОСС RU.04ОПС0.С.ОС1.05270
(номер сертификата соответствия)

ЗАЯВИТЕЛЬ (наименование и местонахождение заявителя): Индивидуальный предприниматель Любо Виктория Александровна. Место жительства и место осуществления деятельности: Россия, 197022, город Санкт-Петербург, Каменноостровский проспект, дом № 62, квартира 14. ОГРНИП 315784700250771. Телефон: +79675642076. E-mail: info@rcreation.ru.

ИЗГОТОВИТЕЛЬ (наименование и местонахождение изготовителя продукции): Индивидуальный предприниматель Любо Виктория Александровна. Место жительства: Россия, 197022, город Санкт-Петербург, Каменноостровский проспект, дом № 62, квартира 14. Место осуществления деятельности по изготовлению продукции: Россия, 198184, город Санкт-Петербург, остров Белый, дом 1, литера В. ОГРНИП 315784700250771.

ОРГАН ПО СЕРТИФИКАЦИИ (наименование и местонахождение органа по сертификации, выдавшего сертификат соответствия): Орган по сертификации продукции «Открытый Сертификат». Место нахождения: Россия, 117042, Москва, Чечёрский проезд, дом 24, помещение 1. Телефон: +74997098938. E-mail: oc_onps@ocert.ru Аттестат рег. № ОНПС RU.04ОПС0.ОС1.

ПОДТВЕРЖДАЕТ, ЧТО ПРОДУКЦИЯ (информация о сертифицированной продукции, позволяющая провести идентификацию): Оборудование спортивное для открытых площадок марки «Рекреация»: Тренажеры спортивные для открытых площадок - уличные спортивные тренажеры (в т.ч. детские, подростковые, тренажеры для людей с ограниченными возможностями) серии RF, RJ, RP, RWO, RWC, RD, RFR, RFM. Уличное спортивное оборудование «WORKOUT», уличное гимнастическое спортивное оборудование (турники, шведские стенки, брусья, гимнастические спортивные комплексы, рукоходы, лабиринты, лазы, полосы препятствий), уличное игровое спортивное оборудование (ворота для футбола, мини-футбола, флорбола, гандбола, хоккея, стойки баскетбольные, волейбольные, для бадминтона, теннисные столы). Велопарковки, теневые навесы, навесные конструкции, трибуны, гардеробные системы, беседки, ограждения, уличные скамьи для отдыха, Малые Архитектурные Формы (МАФы), выпускаемое по ТУ 9619-001-63040489-2010.
Серийный выпуск

код ОКПД 2 32.30.14.121; 32.30.15.239
код ТН ВЭД 9506 91 900 0

СООТВЕТСТВУЕТ ТРЕБОВАНИЯМ (наименование национальных стандартов, стандартов организаций, сводов правил, условий договоров, на соответствие требованиям которых проводилась сертификация): ГОСТ 27483-87 (МЭК 695-2-1-80) «Испытания на пожароопасность. Методы испытаний. Испытания нагретой проволокой»; ГОСТ 27484-87 (МЭК 695-2-2-80) «Испытания на пожароопасность. Методы испытаний. Испытания горелкой с игольчатым пламенем».

ПРОВЕДЕННЫЕ ИССЛЕДОВАНИЯ (ИСПЫТАНИЯ) И ИЗМЕРЕНИЯ: Протокол испытаний № ПБ1194.300522 от 30.05.2022 года, выданный Испытательной лабораторией «ОНИКС» (аттестат аккредитации № ОНПС RU.04ОПС0.ИЛ02); Акт анализа состояния производства от 30.05.2022 года.

ПРЕДСТАВЛЕННЫЕ ДОКУМЕНТЫ (документы, представленные заявителем в орган по сертификации в качестве доказательств соответствия продукции): ТУ 9619-001-63040489-2010.

СРОК ДЕЙСТВИЯ СЕРТИФИКАТА СООТВЕТСТВИЯ С 31.05.2022 **ПО** 30.05.2025

М.П.

Руководитель (заместитель руководителя органа по сертификации) (подпись, инициалы, фамилия) — С.Н. Салагин

Эксперт (эксперты) (подпись, инициалы, фамилия) — С.В. Булавин

RWO-006 Сертификат Пожарной Безопасности

ЗАКЛЮЧЕНИЕ

Экспертиза проведена в соответствии с действующими Едиными санитарно-эпидемиологическими и гигиеническими требованиями к товарам, подлежащим санитарно-эпидемиологическому надзору (контролю), утв. решением Комиссии Таможенного союза № 299 от 28.05.2010, с использованием методов и методик, утвержденных в установленном порядке.

Продукция: «Оборудование спортивное для открытых площадок» **соответствует (~~не соответствует~~)** Единым санитарно-эпидемиологическим и гигиеническим требованиям к товарам, подлежащим санитарно-эпидемиологическому надзору (контролю), утв. решением Комиссии таможенного союза № 299 от 28.05.2010 (глава II, раздел 6, 11)

Настоящее экспертное заключение выдано для целей **проверки соответствия продукции требованиям Единых санитарно-эпидемиологических и гигиенических требований к товарам, подлежащим санитарно-эпидемиологическому надзору (контролю), утвержденных решением Комиссии Таможенного союза № 299 от 28.05.2010**

Врач по общей гигиене В.Н. Артюшин

RWO-006 Заключение санитарно-эпидемиологической экспертизы (стр. 3/3)

8.4. При обнаружении каких-либо дефектов Изделия их необходимо немедленно устранить или ограничить доступ пользователей к Изделию на весь период времени до устранения всех дефектов.

8.5. Эксплуатация Изделия допускается при температуре окружающей среды от -30°С до +40°С.

8.6. **СТРОГО ЗАПРЕЩЕНА** эксплуатация Изделия в следующих случаях:

- **несоответствие размеров и/или конфигурации З.Б. требованиям Н.Д. (п.2.3) или Паспорту;**
- **несоответствие типа и/или толщины покрытия П.З.Б. требованиям Н.Д. (п.2.3) или Паспорту;**
- **недостаточный или некачественный монтаж Изделия;**
- **недостаточная устойчивость опорных столбов или Изделия целиком;**
- **отклонение опорных столбов от вертикали на угол 1° и более;**
- **наличие любых других причин, могущих привести к опрокидыванию Изделия;**
- **наличие дефектов Изделия, а также во время монтажа или ремонта Изделия;**
- **во время проведения каких-либо работ на площадке, на которой установлено Изделие;**
- **наличие у пользователя противопоказаний к занятиям спортом;**
- **наличие у человека психических расстройств и/или нахождение в состоянии измененного сознания (по причине болезни, алкогольного/наркотического опьянения или другим причинам);**
- **наличие любых других угроз жизни и/или здоровью пользователей Изделия или других лиц.**

8.7. Для дополнительной безопасности, ограничения доступа в ночное время, а также придания законченного и привлекательный вида площадке с Изделием, рекомендуется:

- обнести площадку сеткой-забором;
- оборудовать площадку специальным износостойким монолитным каучуковым покрытием.

8.8. Владелец должен производить ежедневный визуальный осмотр Изделия (п.7.2).

8.9. Владелец должен самостоятельно следить за изменениями в Н.Д. и поддерживать соответствие площадки с Изделием актуальным требованиям Н.Д.

8.10. На площадке, на которой установлено Изделие, **ЗАПРЕЩЕНО:**

- мусорить, курить, приносить и оставлять стеклянные бутылки;
- использовать Изделие не по назначению;
- выгуливать домашних животных;
- пачкать или ломать Изделие.

9. Сборка и монтаж Изделия RWO-006, меры предосторожности

9.1. Сборка и монтаж Изделия должны осуществляться организацией, имеющей соответствующие лицензии, сотрудников с соответствующим опытом и необходимую материальную базу.

9.2. Установка Изделия производится на ровной площадке, свободной от зеленых насаждений.

9.3. Ориентация Изделия или элементов в целях защиты от влияния климатических условий не требуется.

9.4. Дополнительная окраска или пропитка элементов оборудования не требуется.

9.5. Изделие требуется установить в З.Б. в соответствии с разделом 6.

9.6. Сборочное пространство должно быть примерно такого же размера, как и З.Б. Изделия, или более, если это требуется для обеспечения безопасности сборки и монтажа Изделия как для исполнителей, так и для окружающих людей и случайных прохожих, в том числе - детей.

9.7. Навесные элементы (если есть) крепятся к несущим столбам при помощи хомутов (п.5.3.2).

9.8. Монтаж изделий БЕЗ опорных фланцев осуществляется бетонированием опорных столбов.

9.9. Монтаж изделий С опорными фланцами осуществляется креплением опорных фланцев к фундаменту:

- **Вариант А:** монтажный комплект типа «Ёж» бетонируется в яме.
- **Вариант Б:** используются готовые бетонные закладные детали ИП Любо В.А. (ПН-10, ПН-7).

9.10. Описание порядка установки и монтажа для п.п.9.8-9.9 приведено в приложении (п.5.3.3).

9.11. Сборку Изделия следует выполнять в соответствии с Приложением №1. Последовательность сборки:

- Изучить документацию на Изделие и нормативные документы.
- Проверить комплектность Изделия согласно разделу 5.

- Разметить участок для установки Изделия в соответствии с проектом (если есть), с габаритами З.Б. по п.4.1 и схемами З.Б. и расположения опор в Приложении №1 (если есть).
- Подготовить фундаментное основание (Приложение №1, п.5.3.3).
- Распаковать и смонтировать Изделие согласно п.п.4.3, 9.8-9.10.

9.12. Обязательно выставление по вертикали всех опорных столбов Изделия и мест примыкания опорных элементов выносного оборудования к их основанию (к опорным столбам или иным частям Изделия).

9.13. После установки следует проверить надежность крепления всех элементов, затяжку всех резьбовых соединений, соблюдение габаритов Изделия. Устранить неисправности.

9.14. После установки следует проверить соблюдение размеров З.Б. Устранить неисправности.

9.15. Перечень необходимых специальных приспособлений и инструментов для монтажа Изделия:

- наборы гаечных ключей, шестигранников и отверток; для сборки ДИО рекомендуется шуруповерт (моменты затяжки резьбовых соединений приведены в п.7.8).

9.16. Требования безопасности при подготовке, выполнении фундаментных работ, монтаже или установке Изделия, а также при замене элементов Изделия, как во время, так и после проведения работ:

- Основные угрозы: электрические устройства и инструменты, неполные наборы изделий, глубокие фундаментные отверстия, возможность падения незакрепленного изделия и его частей, инструментов.
- **Обязательны маркировка и ограничение доступа к рабочему пространству.**
- Не допускается присутствие на площадке посторонних лиц.
- Работы проводить только с использованием исправного электроинструмента.
- Изделие и его части, инструменты и материалы должны находиться под постоянным присмотром.
- Незафиксированные в грунте при помощи фундаментов части Изделия (или Изделие целиком), имеющие возможность падения, должны находиться под постоянным присмотром.
- **Запрещается оставлять неокончательно установленное и/или собранное Изделие:**
  - с открытыми проемами;
  - без соответствующего ограждения, обеспечивающего безопасность;
  - без предупредительных табличек, предупреждающих об опасности.
- Запрещается оставлять открытыми и/или незафиксированными элементы Изделия, которые могут стать причиной травмирования пользователей или посторонних лиц.
- Обязательно ношение защитных касок для всех, кто находится на площадке.

9.17. После окончания монтажа необходимо удалить с площадки монтажный инструмент и приспособления.

9.18. После окончания монтажа необходимо удалить с площадки и утилизировать строительный мусор, элементы транспортной упаковки Изделия, ярлыки и элементы маркировки Изделия, прочий мусор.

10. Транспортировка, хранение, консервация и расконсервация Изделия RWO-006

10.1. Транспортировку производить автотранспортом без упаковки в тару или в контейнерах согласно «Правилам движения по дорогам России», «Общим правилам перевозки грузов автотранспортом».

10.2. Минимально необходимая упаковка для транспортировки: гофрокартон и воздушно-пузырчатая пленка.

10.3. При транспортировке Изделие и его части должны быть зафиксированы в транспортном средстве.

10.4. Фиксация (п.10.3) должна исключать смещение Изделия и его частей в процессе перевозки.

10.5. Изделие может храниться на открытом воздухе или под навесом, но не допускается хранение Изделия под открытым небом, а именно под дождем и снегом. При хранении полиэтиленовую пленку снять.

10.6. Консервация и расконсервация Изделия целиком или поэлементно не производится.

11. Рекламации на Изделие RWO-006

11.1. При обнаружении в период гарантийного срока дефектов/поломок Изделия по вине изготовителя:

11.1.1. Составить акт-рекламацию, содержащий следующие сведения:

- наименование Изделия, артикул, дата выпуска;
- даты получения, монтажа и ввода в эксплуатацию;
- описание выявленных дефектов/поломок;
- общее время работы, ч;
- сведения об имевшихся неисправностях;
- фотографии оборудования с дефектом.

лица, свидетельство о внесении записи в ЕГРЮЛ, свидетельство о постановке на учет в налоговом органе, лист записи ЕГРЮЛ о внесении изменений в сведения о юридическом лице, приказ о назначении генерального директора, протокол испытаний. ТУ 9619-001-63040489-2010

Характеристика продукции: согласно документации изготовителя

ГИГИЕНИЧЕСКАЯ ХАРАКТЕРИСТИКА ПРОДУКЦИИ

Согласно протоколу испытаний № 3471/02Б от 09.03.2016 г. Аккредитованного Испытательного центра Орехово-Зуевского филиала Федерального бюджетного учреждения «Государственный региональный центр стандартизации, метрологии и испытаний в Московской области» (Аттестат аккредитации № РОСС RU.0001.21ПТ43 - действителен до 07.04.2016) типовые образцы указанной продукции были подвергнуты испытаниям на соответствие Единым санитарно-эпидемиологическим и гигиеническим требованиям к товарам, подлежащим санитарно-эпидемиологическому надзору (контролю) утв. решением Комиссии таможенного союза № 299 от 28.05.2010г. (глава II, раздел 6, 11)

Вещества, показатели (факторы),

Определяемый показатель	Метод испытаний	Средства измерений	ПДК и нормы	Результаты испытаний
Активность 226Ra, Бк/кг	ГОСТ 30108-94			36,8±11
Активность 232Th, Бк/кг	ГОСТ 30108-94			15,8±4,7
Активность 40K, Бк/кг	ГОСТ 30108-94			608,9±182,7
Удельная эффективная активность естественных радионуклидов (40K, 232Th, 226Ra), Бк/кг		Спектрометр «Прогресс»	370	109,3±32,8

По результатам проведенных испытаний продукции: «Оборудование спортивное для открытых площадок» отклонений от Единых санитарно-эпидемиологических и гигиенических требований к товарам, подлежащим санитарно-эпидемиологическому надзору (контролю), утв. решением Комиссии таможенного союза № 299 от 28.05.2010 (глава II, раздел 6, 11), **не установлено**.

Протокол испытаний, указанных образцов продукции отражает условия и методы испытаний, полученные данные. Испытания проведены аккредитованной и лицензированной организацией, выполнены в соответствии с требованиями действующих нормативно-методических документов, результаты зарегистрированы и оформлены надлежащим образом и приемлемы для гигиенической оценки.

Область применения: для открытых площадок-уличные спортивные тренажеры (в т.ч. детские, подростковые, тренажеры для людей с ограниченными возможностями)

Условия использования, хранения, транспортировки и меры безопасности: в соответствии с документацией изготовителя

Информация, наносимая на этикетку: в соответствии с Едиными санитарно-эпидемиологическими и гигиеническими требованиями к товарам, подлежащим санитарно-эпидемиологическому надзору (контролю).

RWO-006 Заключение санитарно-эпидемиологической экспертизы (стр. 2/3)

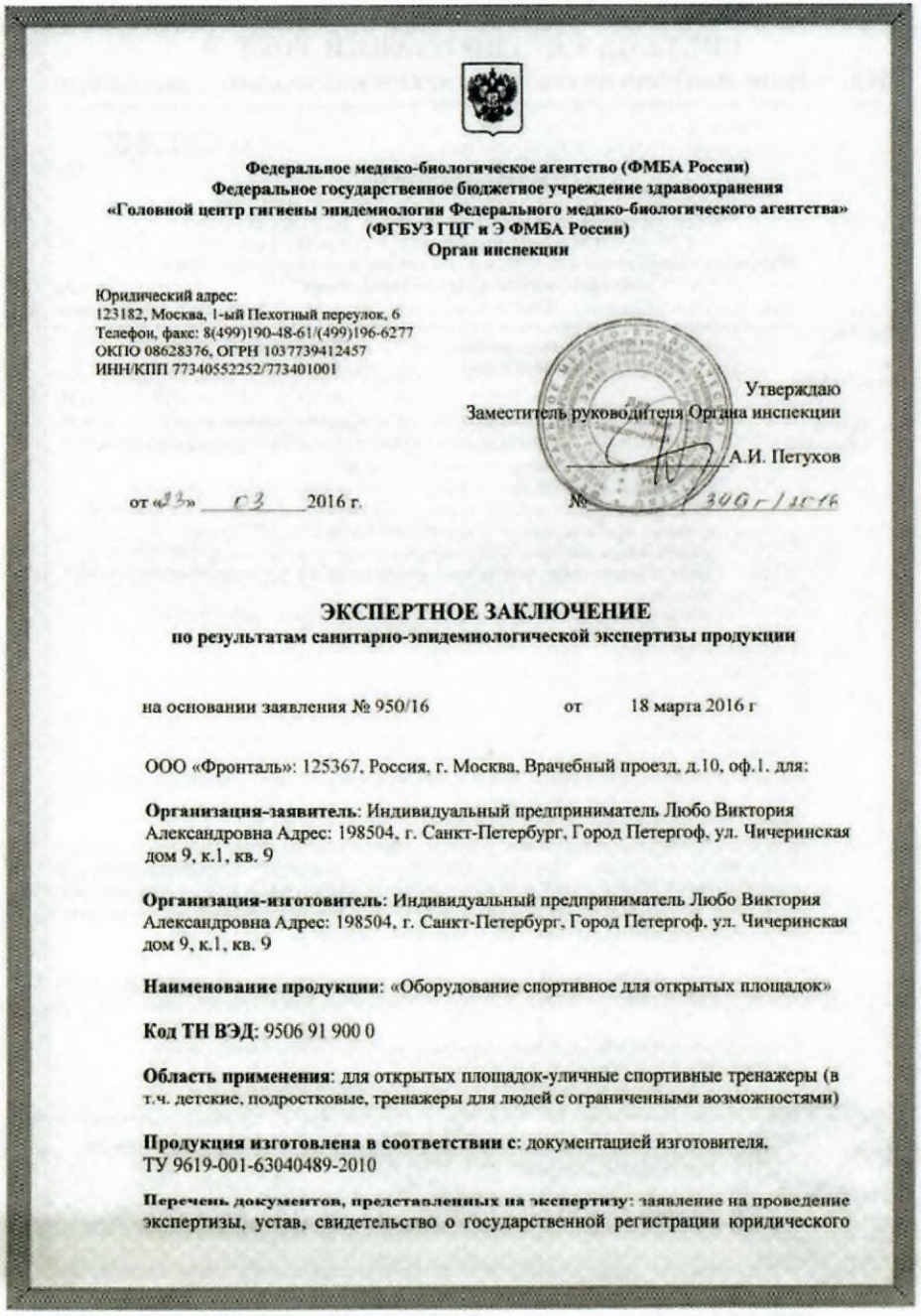

Федеральное медико-биологическое агентство (ФМБА России)
Федеральное государственное бюджетное учреждение здравоохранения
«Головной центр гигиены эпидемиологии Федерального медико-биологического агентства»
(ФГБУЗ ГЦГ и Э ФМБА России)
Орган инспекции

Юридический адрес:
123182, Москва, 1-ый Пехотный переулок, 6
Телефон, факс: 8(499)190-48-61/(499)196-6277
ОКПО 08628376, ОГРН 1037739412457
ИНН/КПП 77340552252/773401001

Утверждаю
Заместитель руководителя Органа инспекции
А.И. Петухов

от «23» 03 2016 г. № 340г/16-16

ЭКСПЕРТНОЕ ЗАКЛЮЧЕНИЕ
по результатам санитарно-эпидемиологической экспертизы продукции

на основании заявления № 950/16 от 18 марта 2016 г

ООО «Фронталь»: 125367, Россия, г. Москва, Врачебный проезд, д.10, оф.1, для:

Организация-заявитель: Индивидуальный предприниматель Любо Виктория Александровна Адрес: 198504, г. Санкт-Петербург, Город Петергоф, ул. Чичеринская дом 9, к.1, кв. 9

Организация-изготовитель: Индивидуальный предприниматель Любо Виктория Александровна Адрес: 198504, г. Санкт-Петербург, Город Петергоф, ул. Чичеринская дом 9, к.1, кв. 9

Наименование продукции: «Оборудование спортивное для открытых площадок»

Код ТН ВЭД: 9506 91 900 0

Область применения: для открытых площадок-уличные спортивные тренажеры (в т.ч. детские, подростковые, тренажеры для людей с ограниченными возможностями)

Продукция изготовлена в соответствии с: документацией изготовителя.
ТУ 9619-001-63040489-2010

Перечень документов, представленных на экспертизу: заявление на проведение экспертизы, устав, свидетельство о государственной регистрации юридического

RWO-006 Заключение санитарно-эпидемиологической экспертизы (стр. 1/3)

11.1.2. Сохранить вышедшие из строя детали на весь срок рассмотрения рекламации.

12. Гарантии изготовителя на Изделие RWO-006

12.1. Изготовитель гарантирует соответствие Изделия требованиям конструкторской документации проекта RWO-006 при соблюдении потребителем требований правил эксплуатации и разделов 7, 8, 9, 10 и 11.

12.2. В случае нарушения требований Паспорта или эксплуатационной документации, гарантия аннулируется.

12.3. Претензии на некомплектность Изделия принимаются в течение суток после его поставки (продажи).

12.4. Любые претензии рассматриваются только по письменному заявлению покупателя.

12.5. Срок гарантии на Изделие: один год со дня поставки (продажи) потребителю. Ресурс: пять лет.
Гарантия и ресурс не распространяются на изделия, поврежденные:
- стихийными бедствиями, авариями, домашними животными, насекомыми;
- в результате вандализма, неправильной/небрежной установки, эксплуатации или транспортировки.

12.6. Гарантийный ремонт не осуществляется в следующих случаях:
- неправильное заполнение товарной накладной, гарантийной карты или ее отсутствие;
- монтаж Изделия произведён не в соответствии с инструкцией, либо выполнен неквалифицированно;
- наличие механических повреждений (трещин, сколов, деформации Изделия или его элементов и т.п.);
- отсутствие функционально-необходимых элементов Изделия (крышки, ролики, пружины и т.п.);
- наличие изменений устройства Изделия и/или признаков самостоятельного ремонта;

12.7. Гарантия и ресурс не распространяются на комплектующие, имеющие естественный ограниченный срок службы, и на естественный износ лакокрасочных покрытий.

12.8. Условия гарантии не предусматривают чистку и/или профилактику Изделия, а также выезда мастера к месту установки Изделия с целью его настройки, ремонта или консультации по вопросам эксплуатации.

12.9. Гарантия на заменённые детали прекращается вместе с гарантией на оборудование.

13. Сведения об утилизации Изделия RWO-006

13.1. Утилизацию Изделия, фундамента, прочих материалов и оборудования производит Владелец.

13.2. Утилизации подлежат как отдельные элементы Изделия, так и Изделие целиком в след. случаях:
- по результатам технических осмотров;
- по истечении срока службы (ресурса).

13.3. Порядок утилизации:
- раскрутить болтовые соединения, отсоединить друг от друга составные части Изделия;
- фундаменты, при необходимости, разбить и вынуть из грунта;
- места, где были фундаменты, отсыпать балластным слоем щебня и отсева с послойным трамбованием;
- разобранное оборудование вывезти на утилизацию (обратиться к специальным организациям);
- металлическая составляющая Изделия подлежит сдаче в металлолом;
- детали из древесины, фанеры, пластика и резины подлежат отправке на свалку твердых отходов.

14. Особые отметки для Изделия RWO-006

14.1. Возможны расхождения между описанием, изображением и фактическим исполнением Изделия, т.к. изготовитель постоянно работает над усовершенствованием конструкций своих изделий.

14.2. При обработке горячим цинкованием в Изделии могут быть выполнены технологические отверстия диаметром 8 мм, которые на готовом Изделии закрываются пластиковыми заглушками.

15. Свидетельство об изготовлении, приемке и упаковке Изделия RWO-006

15.1. Изделие соответствует проектной документации RWO-006 и признано годным к эксплуатации.

15.2. Изделие и его комплектующие упакованы в материал, обеспечивающий сохранность от незначительных механических повреждений при хранении и транспортировке.

15.3. Крепежные изделия (винты, гайки, болты, шайбы, заглушки и пр.) поставляются в отдельной упаковке.

15.4. Изделие упаковано согласно ТУ 96852-001-15191265-03

15.5. Место изготовления Изделия: ..... Россия, Санкт-Петербург

15.6. Месяц и год изготовления Изделия: ..... Август 2022 г.

Представитель ОТК: Смирнов Алексей Сергеевич 22 августа 2022 г.

М.П.

Мастер упаковочного участка: Коптева Виктория Юрьевна 22 августа 2022 г.

СИСТЕМА СЕРТИФИКАЦИИ ГОСТ Р

ФЕДЕРАЛЬНОЕ АГЕНТСТВО ПО ТЕХНИЧЕСКОМУ РЕГУЛИРОВАНИЮ И МЕТРОЛОГИИ

№ 0115002

ПРИЛОЖЕНИЕ

К сертификату соответствия № РОСС RU.HB32.H00014

Перечень конкретной продукции, на которую распространяется действие сертификата соответствия

код ОК код ТН ВЭД	Наименование и обозначение продукции, ее изготовитель	Обозначение документации, по которой выпускается продукция
32.30.14 9506919000	Тренажеры спортивные для открытых площадок, марка "Рекреация/Recreation": уличные спортивные тренажеры (детские, подростковые, силовые, тренажеры для людей с ограниченными возможностями) серии RF, RJ, RP, RCF, RD; уличное спортивное оборудование WORKOUT, уличное гимнастическое спортивное оборудование (турники, шведские стенки, брусья, гимнастические спортивные комплексы, рукоходы, лабиринты, лазы, полосы препятствий) серии RWO, RWC, RWCD; уличное игровое спортивное оборудование (ворота для футбола, мини-футбола, флорбола, гандбола, хоккея, стойки баскетбольные, волейбольные, для бадминтона, теннисные столы) серии RSE; детское спортивно-игровое оборудование и игровые комплексы серии RPE, RCC	

Руководитель органа С.Ю. Тёмин

Эксперт В.Л. Никаншин

RWO-006 Сертификат соответствия ТУ 9619-001-63040489-2010 (стр. 2/2)

СИСТЕМА СЕРТИФИКАЦИИ ГОСТ Р

ФЕДЕРАЛЬНОЕ АГЕНТСТВО ПО ТЕХНИЧЕСКОМУ РЕГУЛИРОВАНИЮ И МЕТРОЛОГИИ

Добровольная сертификация

СЕРТИФИКАТ СООТВЕТСТВИЯ

№ РОСС RU. HB32.H00014

Срок действия с 08.10.2019 по 07.10.2022

№ 0580014

ОРГАН ПО СЕРТИФИКАЦИИ рег.№ RA.RU.11HB32, Орган по сертификации Общества с ограниченной ответственностью «ЦЕНТР ИСПЫТАНИЙ И МЕТРОЛОГИИ». Адрес места осуществления деятельности: 127224, РОССИЯ, г. Москва, ул. Дорожная, дом 8 корпус 1, офис 103, E-mail: metr.center@gmail.com

ПРОДУКЦИЯ Тренажеры спортивные для открытых площадок. марка "Рекреация/Recreation". Серийный выпуск. Бланк приложения №0115002

код ОК

Код ОК 034-2014 (КПЕС 2008)

32.30.14

СООТВЕТСТВУЕТ ТРЕБОВАНИЯМ НОРМАТИВНЫХ ДОКУМЕНТОВ ТУ 9619-001-63040489-2010, ГОСТ Р 52169-2012

код ТН ВЭД

9506 91 900 0

ИЗГОТОВИТЕЛЬ Индивидуальный предприниматель Любо Виктория Александровна. ОГРНИП: 315784700250771, ИНН: 781910546844. Адрес: 197022, РОССИЯ, 197022, город Санкт-Петербург, Каменноостровский проспект, дом 62, квартира 14. Адрес места осуществления деятельности: 199155, РОССИЯ, город Санкт-Петербург, Уральская улица, дом 19, корпус 10, литер А, кабинет 152, телефон: +78123184662, адрес электронной почты: info@rcreation.ru.

СЕРТИФИКАТ ВЫДАН Индивидуальный предприниматель Любо Виктория Александровна. ОГРНИП: 315784700250771, ИНН: 781910546844. Адрес: 197022, РОССИЯ, 197022, город Санкт-Петербург, Каменноостровский проспект, дом 62, квартира 14. Адрес места осуществления деятельности: 199155, РОССИЯ, город Санкт-Петербург, Уральская улица, дом 19, корпус 10, литер А, кабинет 152, телефон: +78123184662, адрес электронной почты: info@rcreation.ru.

НА ОСНОВАНИИ протокола испытаний № 01865/ПТ-10-19 от 07.10.2019 года, Испытательной лаборатории Общества с ограниченной ответственностью «Тестиспытания», аттестат аккредитации РОСС RU.31484.04ИДЭО.001, срок действия с 30.08.2018 по 30.08.2021.

ДОПОЛНИТЕЛЬНАЯ ИНФОРМАЦИЯ Место нанесения знака соответствия: на изделии, в упаковке и технической документации. Схема сертификации 3с.

Общество с ограниченной ответственностью «ЦЕНТР ИСПЫТАНИЙ И МЕТРОЛОГИИ» ИНН 7720938720 ОГРН 1167746843439 Москва

Руководитель органа подпись С.Ю. Темин (инициалы, фамилия)

Эксперт подпись В.Л. Никаншин (инициалы, фамилия)

Сертификат не применяется при обязательной сертификации

RWO-006 Сертификат соответствия ТУ 9619-001-63040489-2010 (стр. 1/2)

Таблица 1. Сведения о хранении Изделия RWO-006

Дата приемки на хранение	Дата снятия с хранения	Условия хранения Изделия	Ответственное лицо		
			Должность	ФИО	Подпись

Таблица 2. Учёт технического обслуживания Изделия RWO-006

Дата	Замечания по техническому состоянию Изделия	Проведённые работы	Ответственное лицо		
			Должность	ФИО	Подпись

Таблица 3. Учёт неисправностей при эксплуатации Изделия RWO-006

Дата отказа	Характер неисправности	Вр. работы отказавшей части, ч	Принятые меры (расход ЗИП, акт-рекламация)	Ответственное лицо			Примечание
				Должность	ФИО	Подпись	

Таблица 4. Сведения о ремонте Изделия RWO-006

Наименование элемента	Основание для проведения ремонта	Дата постановки в ремонт	Дата выхода из ремонта	Время наработки до ремонта, ч	Организация, проводившая ремонт	Ответственное лицо		
						Должность	ФИО	Подпись

Приложение №1

RWO-006 Брусья гимн. - горизонтальные, скругленные

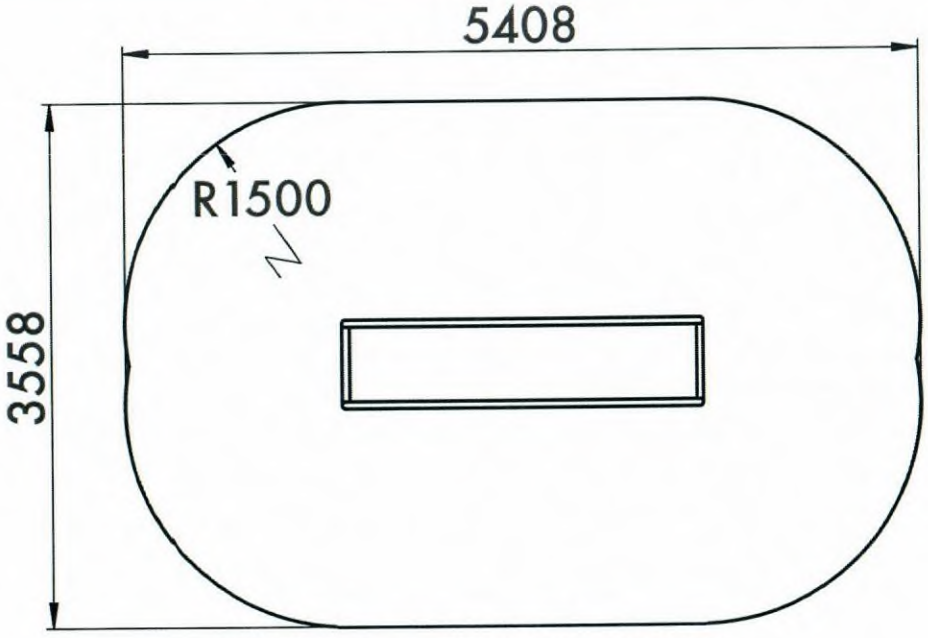

RWO-006 Брусья гимн. - горизонтальные, скругленные

CERTIFICATE ■ CERTIFICATO ■ ZERTIFIKAT ■ SERTIFIKA ■ CERTIFICADO ■ گواهینامه ■ ΠΙΣΤΟΠΟΙΗΤΙΚΟ ■ شهادة ■ 证明 ■ 証明書 ■ 인증서

TÜV INTERCERT SAAR

CERTIFICATE

TYPE APPROVAL

Certificato No.
Certificate No. **16-PEM-0200011-TIC-26**

WE HEREBY CERTIFY THAT THE PRODUCT

Fitness Equipment for outdoor use – Model *Rounded bars*

TESTED CODE: **Rounded bars**

CODE INCLUDED IN GROUP: **RWO-006 - RWO-007**

Manufacturer: **SOLE PROPRIETORSHIP LUBO VICTORIA ALEXANDROVNA Kamennoostrovskiy prospekt, 62-14, 197022, Saint Petersburg RUSSIA**

Trading house: **RECREATION Ltd. Decabristov lane, 20A 199155 Saint Petersburg, RUSSIA**

IS IN COMPLIANCE WITH THE STANDARD

EN 16630:2015

THE TEST WERE CONDUCTED IN THE PRODUCTION SITE LOCATED AT

Uralskaya street, 21H, 199155, Saint-Petersburg, RUSSIA

REPORT No. RC-1217-VIF-TIC-IC-0200011-16

Note: The operator of the playground remains solely responsible for maintaining the suitability for the performance of equipment present. In no event TÜV INTERCERT held liable for damages resulting from poor maintenance or improper use of such information. The certificate is issued after inspection and examination is based on the state of the equipment at the time of the inspection.

Reggio Emilia, 07.12.2017

Ing. Andrea Vivi
TÜV INTERCERT Certification Body

TÜV INTERCERT S.r.l. - Group of TÜV Saarland - Via Cecati 1/1 - 42123 Reggio Emilia ITALY
www.tuvintercert.it

RWO-006 Certificate TUV 16630-2015 - Rounded bars

ПАСПОРТ ТЕХНИЧЕСКОГО ИЗДЕЛИЯ
уличное детское игровое оборудование

1. Основные сведения об Изделии

1.1. Наименование: RPE-028 - Домик детский «Кот»
1.2. Тип изделия: уличное детское игровое оборудование
1.3. Изготовитель: ИП Любо Виктория Александровна
1.4. Адрес: 198184, Санкт-Петербург г, остров Белый, д.1, литера В
1.5. Контактная информация: 8 (800) 222-02-65, info@rcreation.ru, www.rcreation.ru
1.6. Изделие соответствует требованиям следующих нормативных документов:

- ГОСТ 34614.1-2019 (EN 1176-1-2017) «Оборудование и покрытия игровых площадок. Общие требования безопасности и методы испытаний»
- ТР ЕАЭС 042-2017 «О безопасности оборудования для детских игровых площадок»
- ТУ 32.99.59-006-202988155-2022 «Игровое оборудование детских площадок»

2. Термины и определения, используемые в настоящем документе

2.1. **Изделие:** единица детского, гимнастического, спортивного оборудования или МАФ (малая архитектурная форма) и т.д. В данном документе это «RPE-028 - Домик детский «Кот»».
2.2. **Паспорт Изделия (далее - Паспорт):** настоящий документ - паспорт технического Изделия.
2.3. **Нормативная документация (далее - Н.Д.):** актуальные на дату использования Изделия ГОСТы,СНиПы, международные стандарты и другие документы, регламентирующие:

- установку, использование и обслуживание детского, спортивного, гимнастического оборудования и МАФ (соответственно Типу Изделия и назначению площадки, на которой устанавливается Изделие);
- типы и толщину покрытий для игровой или спортивной площадки, на которой устанавливается Изделие.

Н.Д. для Изделия включает (но не ограничивается ими) следующие документы:
2.3.1. ТР ЕАЭС 042/2017 Тех. регламент ЕАЭС «О безопасности оборудования для детских игр. площадок».

2.3.2. ГОСТ 34614.xx / EN 1176-xx: Оборудование и покрытия игровых площадок:
- ч.1: ... Общие требования безопасности и методы испытаний.
- ч.2: ... Дополнительные требования безопасности и методы испытаний качелей.
- ч.3: ... Дополнительные требования безопасности и методы испытаний горок.
- ч.4: ... Дополнительные требования безопасности и методы испытаний канатных дорог.
- ч.5: ... Дополнительные требования безопасности и методы испытаний каруселей.
- ч.6: ... Дополнительные требования безопасности и методы испытаний качалок.
- ч.7: ... Руководство по установке, контролю, техническому обслуживанию и эксплуатации.
- ч.10: ... Доп. требования безопасности и методы исп. для полностью закрытого игрового оборуд-ния.
- ч.11: ... Доп. требования безопасности и методы испытаний пространственных игровых сетей.

2.3.3. ГОСТ 34615 / EN 1177: Покрытия ударопоглощающие игровых площадок. Определение Кр.В.П. (CFH).

2.3.4. ГОСТ Р 59010: Оборудование и покрытия игровых площадок. Доп. требования безопасности и методы испытаний универсальных игровых площадок.

2.3.5. Оборудование детских спортивных площадок:
- ГОСТ Р 55677: ... Безопасность конструкции и методы испытаний. Общие требования.
- ГОСТ Р 55678: ... Безопасность конструкции и методы исп. спортивно-развивающего оборудования.
- ГОСТ Р 55679: ... Безопасность при эксплуатации.

2.4. **Зона Безопасности (далее - З.Б.):** объем, в котором может находится использующий Изделие человек при эксплуатации Изделия или во время непредвиденного падения с него. Соответствует терминам:
- «пространство падения» / «falling space» ..... ГОСТ 34614.1-2019 / BS EN 1176-1:2017

2.5. **Поверхность Зоны Безопасности (далее - П.З.Б.):** область, полученная в результате проекции З.Б. на грунт; поверхность игровой или спортивной площадки. Соответствует терминам:
- «зона приземления» / «impact area» ..... ГОСТ 34614.1-2019 / BS EN 1176-1:2017

3. Назначение, принцип действия и применение Изделия RPE-028

3.1. Детские домики – это игровые комплексы для игр детей в возрасте от 2-3 лет (когда малыши уже научились хорошо ходить) до 5 лет и старше. Они выполняются из пластика, имеют сборную конструкцию и абсолютно безопасны для малышей. Если вы хотите раз и навсегда избавиться от самодельных «халабуд» и хотите, чтобы у ваших детей было свое личное игровое пространство, лучшим решением будет купить игровой домик

4. Основные технические данные Изделия RPE-028

4.1. Габаритные размеры в смонтированном виде и размеры Зоны Безопасности:
- длина, мм 1 463
- ширина, мм 1 306
- высота над землей, мм 1 294
- объем, м³ 2,472
- длина Зоны Безопасности, м 4,5
- ширина Зоны Безопасности, м 4,0
- площадь Зоны Безопасности, м² 16,44
- допустимые отклонения размеров Изделия, мм ..... ± 100

4.2. Эксплуатационные характеристики:
- разработано с учетом доступности для инвалидов в креслах-колясках ..... нет
- число пользователей, чел. 2
- возрастная категория, лет ..... 3+
- максимальная высота падения, мм 400
- допустимая нагрузка (максимальный вес одного пользователя), кг 20

4.3. Сборочные и монтажные характеристики:
- способ монтажа (р. «Сборка и монтаж») ..... крепление опорных фланцев к фундаменту
- глубина бетонирования опорных столбов без опорных фланцев, мм 400

4.4. Прочие характеристики:
- самая длинная часть (при транспортировке), мм 1 463

5. Комплектность Изделия RPE-028

5.1. Оборудование:
- Панель HDPE, шт 9
- Каркас металлический, шт 1
- Крепёж, компл 1

5.2. Документация:

5.2.1. Настоящий Паспорт на Изделие RPE-028, экземпляров 1

5.2.2. Приложение «Порядок сборки оборудования с хомутами» (требуется только при поставке изделий с хомутами на несущих столбах), экземпляров на всю поставку ..... нет

5.2.3. Приложение «Техническое описание установки и монтажа уличного оборудования ИП Любо В.А.» (при производстве монтажа не силами ИП Любо В.А.), экземпляров на всю поставку ..... нет

6. Требования к З.Б. и к П.З.Б. для Изделия RPE-028

6.1. ВНИМАНИЕ! При наличии возможности использования Изделия детьми и/или подростками (даже под присмотром квалифицированного тренера или учителя), З.Б. и поверхность площадки (как минимум, по всей П.З.Б. Изделия) должны соответствовать требованиям Н.Д. для ДЕТСКИХ ИГРОВЫХ ПЛОЩАДОК (п.п.2.3.1-2.3.4) не зависимо от типа Изделия!

6.2. З.Б. Изделия (размеры, отсутствие посторонних предметов, пересечение с З.Б. другого оборудования и т.д.), должна соответствовать требованиям Н.Д. (п.2.3) для Типа данного Изделия.

6.3. П.З.Б. Изделия (используемые материалы, тип и толщина покрытия, и т.д.) должна соответствовать требованиям Н.Д. (п.2.3) для Типа данного Изделия.

6.4. Владелец Изделия при размещении Изделия и другого оборудования на площадке и выборе ее покрытия должен в первую очередь руководствоваться требованиями Н.Д. (п.2.3) и соображениями безопасности.

На рекомендации и характеристики Изделия, приведенные в настоящем Паспорте, допускается ориентироваться, но не полагаться полностью.

6.5. Ответственность (как административная, так и уголовная) за любой вред, причиненный пользователю Изделия или другим лицам по причине нарушения требований Н.Д., предъявляемых к З.Б. и покрытию П.З.Б. Изделия, и/или указаний, приведенных в Паспорте, полностью лежит на Владельце.

6.6. Материалы с низкими ударопоглощающими свойствами должны использоваться только вне П.З.Б.

6.7. Примеры покрытий площадки и требуемая их толщина в зависимости от высоты падения:

ВНИМАНИЕ! Информация приведена в справочном порядке - для оценки материала и толщины покрытия. Руководством к выбору являются только результаты экспертизы сырья и испытания готового покрытия.

Наименование материала	Для ММГН*	Разрешенный размер частиц	Минимальная толщина, мм	Высота падения, мм
Травянистая поверхность / верхний слой почвы	?	-	-	≤ 1000
Травянистая поверхность имеет эффект смягчения удара. При правильном уходе поверхность эффективна при высоте падения до 1 м. Свыше - защитные ударопрочные свойства поверхности зависят от климатических условий местности.				
Стружка коры деревьев	-	20-80	300	≤ 2000
			400	≤ 3000
Древесная стружка	-	5-30	300	≤ 2000
			400	≤ 3000
Песок или гравий (без загрязнений или частиц глины)	-	0,25-8	300	≤ 2000
			400	≤ 3000
Песок и гравий должны быть округлыми и промыты. Считается, что промытый песок или гравий из аллювиальных отложений являются свободными от большинства частиц ила или глины. Коэффициент однородности D60/D10 < 3,0.				
Другие материалы и другая толщина покрытия	?	В соответствии с испытаниями по критерию повреждения головы (HIC) (п.2.3.3)		
Ориентировочные данные для резиновых покрытий (показатели зависят от ударопоглощающих свойств резины, соблюдения пропорций клея и добавок при установке, времен-		-	*30-40*	*≤ 1000*
		-	*50-60*	*≤ 1500*
		-	*80-90*	*≤ 2000*

нЫх промежутков высыхания уложенной резины и т.д.)	-	*> 100*	*≤ 3000*

* подходит для использования маломобильными группами населения (ММГН).

7. Осмотр, техническое обслуживание и текущий ремонт Изделия RPE-028

7.1. Для целей оценки соответствия технического состояния Изделия требованиям безопасности Изделие должно регулярно осматриваться и обслуживаться Владельцем самостоятельно:

- осмотр перед началом эксплуатации Изделия ..... один раз
- ежедневный осмотр ..... каждый день
- регулярный осмотр выполняется как можно чаще, но не реже, чем ..... один раз в месяц
- функциональный осмотр с проверкой работоспособности Изделия ..... один раз в 3 месяца
- ежегодный основной осмотр с проверкой работоспособности Изделия ..... один раз в 12 месяцев

7.2. В рамках осмотров (п.7.1) и тех. обслуживания проводят визуальный осмотр Изделия и всех его элементов и деталей (особое внимание - скрытым и труднодоступным частям), а именно проверяют:

- отсутствие элементов транспортной упаковки;
- устойчивость конструкции и опорных столбов;
- узлы крепления к опорным столбам;
- наличие всех деталей и элементов Изделия;
- отсутствие дефектов/неисправностей;
- структурную целостность, особенно хомутов;
- отсутствие коррозии металлических элементов;
- отсутствие гниения деревянных элементов (если такие элементы есть в конструкции);
- отсутствие трещин, острых краев или других повреждений, гладкость защищающих поверхностей;
- влияние выполненных ремонтных работ (если проводились) на безопасность Изделия;
- чистоту на площадке (посторонние предметы и разбитое стекло представляют большую опасность);
- наличие, размер и соответствие ударопоглощающего покрытия П.З.Б. требованиям проекта (если есть), Паспорту и Н.Д. (п.2.3, раздел 6);
- отсутствие дефектов покрытия площадки (при наличии дефектов их следует устранить);
- отсутствие просадки рыхлых материалов покрытия площадки (в случае их использования) и их выравнивание (просадка более 100 мм должна быть устранена).

7.3. Текущий ремонт является корректирующим обслуживанием, которое производится по результатам технических осмотров и должно включать меры по устранению замечаний, а именно:

- замену крепежа, заглушек, изношенных/поврежденных деталей; сварку металлических конструкций;
- исправление нарушений окраски поверхностей:
  - участки с повреждённой краской очищаются от остатков краски, от пыли, жиров и центров коррозии;
  - очищенные участки покрываются антикоррозийной грунтовкой для стальных поверхностей;
  - после высыхания грунтовки на участки дважды наносится краска распылителем;
- ежегодную обработку деталей из дерева и фанеры консервантом (рекомендуется консервант с содержанием тефлона) - обработку проводить в соответствии с инструкцией к консерванту.

7.4. Заменяемые элементы и детали должны быть изготовлены по техническим условиям изготовителя.

7.5. Эксплуатация Изделия во время выполнения текущих ремонтов запрещена.

7.6. Осмотры и текущие ремонты Изделия выполняются силами и за счет Владельца.

7.7. В период обкатки и/или регулирования Изделия дополнительные меры не требуются.

7.8. Дополнительное обслуживание; узлы и детали, требующие дополнительного обслуживания:

- Болты, гайки, прочие резьбовые соединения требуют регулярной проверки и подтягивания.

Моменты затяжки резьбовых соединений (на основании данных для класса прочности 4,6):

Головка, мм / Резьба	8/M5	10/M6	13/M8	17/M10	19/M12	22/M14	24/M16	27/M18	30/M20	32/M22	36/M24
Момент затяжки, Н*м	2,28	3,92	9,48	19,1	32,6	52,0	79,9	110	156	211	270

8. Правила и требования безопасности использования Изделия RPE-028

8.1. Детям младше 12 лет эксплуатация Изделия разрешена только под присмотром взрослого.

8.2. Изделие должно быть установлено с соблюдением требований Н.Д. (п.2.3), предъявляемых к З.Б., а также к типу и толщине покрытия поверхности площадки (П.З.Б.).

Для заметок

Certificate of Registration Certificate of Registration

G-CERTI *certificate*

hereby certifies that

Индивидуальный предприниматель Любо Виктория Александровна
Sole Proprietarship Victoria Alexandrovna Lubo

199155, Россия, Санкт-Петербург, улица Уральская, дом 19, корпус 10 лит. А.
199155, Russia, Saint-Petersburg, Uralskaya street, 19 building 10 letter A

meets the Standard Requirements & Scope as following

ISO 9001:2015 *Quality Management Systems*

Производство спортивных товаров, крепёжных изделий, цепей, пружин, изделий из проволоки. Производство строительных металлических конструкций, изделий и их частей.

Manufacture of sport goods, fasteners, chains, springs, products from wire.
Manufacture of metal structures, products and parts.

Certificate No : GKIRQ-0058-QC
Initial Date : 09. Nov. 2021 Issue Date : 09. Nov. 2021
Expiry Date : 08. Nov. 2024 Valid period : 09. Nov. 2021 ~ 08. Nov. 2022

Signed for and on behalf of GCERTI
President I.K.Choi

G-CERTI SYSTEM SERVICE MSCB-113

IAS ACCREDITED Management Systems Certification Body MSCB-113

IAF MEMBER OF MUTUAL RECOGNITION AGREEMENT

RPE-028 Сертификат соответствия ISO 9001-2015

8.3. При обнаружении каких-либо дефектов Изделия их необходимо немедленно устранить или ограничить доступ пользователей к Изделию на весь период времени до устранения всех дефектов.

8.4. Эксплуатация Изделия допускается при температуре окружающей среды от -30°С до +40°С.

8.5. **СТРОГО ЗАПРЕЩЕНА** эксплуатация Изделия в следующих случаях:

- **несоответствие размеров и/или конфигурации З.Б. требованиям Н.Д. (п.2.3) или Паспорту;**
- **несоответствие типа и/или толщины покрытия П.З.Б. требованиям Н.Д. (п.2.3) или Паспорту;**
- **недостаточный или некачественный монтаж Изделия;**
- **недостаточная устойчивость опорных столбов или Изделия целиком;**
- **отклонение опорных столбов от вертикали на угол 1° и более;**
- **наличие любых других причин, могущих привести к опрокидыванию Изделия;**
- **наличие дефектов Изделия, а также во время монтажа или ремонта Изделия;**
- **во время проведения каких-либо работ на площадке, на которой установлено Изделие;**
- **наличие у человека психических расстройств и/или нахождение в состоянии измененного сознания (по причине болезни, алкогольного/наркотического опьянения или другим причинам);**
- **наличие любых других угроз жизни и/или здоровью пользователей Изделия или других лиц.**

8.6. Для дополнительной безопасности, ограничения доступа в ночное время, а также придания законченного и привлекательный вида площадке с Изделием, рекомендуется:

- обнести площадку сеткой-забором;
- оборудовать площадку специальным износостойким монолитным каучуковым покрытием.

8.7. Владелец должен производить ежедневный визуальный осмотр Изделия (п.7.2).

8.8. Владелец должен самостоятельно следить за изменениями в Н.Д. и поддерживать соответствие площадки с Изделием актуальным требованиям Н.Д.

8.9. На площадке, на которой установлено Изделие, **ЗАПРЕЩЕНО:**

- мусорить, курить, приносить и оставлять стеклянные бутылки;
- использовать Изделие не по назначению;
- выгуливать домашних животных;
- пачкать или ломать Изделие.

9. Сборка и монтаж Изделия RPE-028, меры предосторожности

9.1. Сборка и монтаж Изделия должны осуществляться организацией, имеющей соответствующие лицензии, сотрудников с соответствующим опытом и необходимую материальную базу.

9.2. Установка Изделия производится на ровной площадке, свободной от зеленых насаждений.

9.3. Ориентация Изделия или элементов в целях защиты от влияния климатических условий не требуется.

9.4. Дополнительная окраска или пропитка элементов оборудования не требуется.

9.5. Изделие требуется установить в З.Б. в соответствии с разделом 6.

9.6. Сборочное пространство должно быть примерно такого же размера, как и З.Б. Изделия, или более, если это требуется для обеспечения безопасности сборки и монтажа Изделия как для исполнителей, так и для окружающих людей и случайных прохожих, в том числе - детей.

9.7. Навесные элементы (если есть) крепятся к несущим столбам при помощи хомутов (п.5.2.2).

9.8. Монтаж изделий БЕЗ опорных фланцев осуществляется бетонированием опорных столбов.

9.9. Монтаж изделий С опорными фланцами осуществляется креплением опорных фланцев к фундаменту:

- **Вариант А:** монтажный комплект типа «Ёж» бетонируется в яме.
- **Вариант Б:** используются готовые бетонные закладные детали ИП Любо В.А. (ПН-10, ПН-7).

9.10. Описание порядка установки и монтажа для п.п.9.8-9.9 приведено в приложении (п.5.2.3).

9.11. Сборку Изделия следует выполнять в соответствии с Приложением №1. Последовательность сборки:

- Изучить документацию на Изделие и нормативные документы.
- Проверить комплектность Изделия согласно разделу 5.
- Разметить участок для установки Изделия в соответствии с проектом (если есть), с габаритами З.Б. по п.4.1 и схемами З.Б. и расположения опор в Приложении №1 (если есть).
- Подготовить фундаментное основание (Приложение №1, п.5.2.3).

- Распаковать и смонтировать Изделие согласно п.п.4.3, 9.8-9.10.

9.12. Обязательно выставление по вертикали всех опорных столбов Изделия и мест примыкания опорных элементов выносного оборудования к их основанию (к опорным столбам или иным частям Изделия).

9.13. После установки следует проверить надежность крепления всех элементов, затяжку всех резьбовых соединений, соблюдение габаритов Изделия. Устранить неисправности.

9.14. После установки следует проверить соблюдение размеров З.Б. Устранить неисправности.

9.15. Перечень необходимых специальных приспособлений и инструментов для монтажа Изделия:

- наборы гаечных ключей, шестигранников и отверток; для сборки ДИО рекомендуется шуруповерт (моменты затяжки резьбовых соединений приведены в п.7.8).

9.16. Требования безопасности при подготовке, выполнении фундаментных работ, монтаже или установке Изделия, а также при замене элементов Изделия, как во время, так и после проведения работ:

- Основные угрозы: электрические устройства и инструменты, неполные наборы изделий, глубокие фундаментные отверстия, возможность падения незакрепленного изделия и его частей, инструментов.
- **Обязательны маркировка и ограничение доступа к рабочему пространству.**
- Не допускается присутствие на площадке посторонних лиц.
- Работы проводить только с использованием исправного электроинструмента.
- Изделие и его части, инструменты и материалы должны находиться под постоянным присмотром.
- Незафиксированные в грунте при помощи фундаментов части Изделия (или Изделие целиком), имеющие возможность падения, должны находиться под постоянным присмотром.
- **Запрещается оставлять неокончательно установленное и/или собранное Изделие:**
  - с открытыми проемами;
  - без соответствующего ограждения, обеспечивающего безопасность;
  - без предупредительных табличек, предупреждающих об опасности.
- Запрещается оставлять открытыми и/или незафиксированными элементы Изделия, которые могут стать причиной травмирования пользователей или посторонних лиц.
- Обязательно ношение защитных касок для всех, кто находится на площадке.

9.17. После окончания монтажа необходимо удалить с площадки монтажный инструмент и приспособления.

9.18. После окончания монтажа необходимо удалить с площадки и утилизировать строительный мусор, элементы транспортной упаковки Изделия, ярлыки и элементы маркировки Изделия, прочий мусор.

10. Транспортировка, хранение, консервация и расконсервация Изделия RPE-028

10.1. Транспортировку производить автотранспортом без упаковки в тару или в контейнерах согласно «Правилам движения по дорогам России», «Общим правилам перевозки грузов автотранспортом».

10.2. Минимально необходимая упаковка для транспортировки: гофрокартон и воздушно-пузырчатая пленка.

10.3. При транспортировке Изделие и его части должны быть зафиксированы в транспортном средстве.

10.4. Фиксация (п.10.3) должна исключать смещение Изделия и его частей в процессе перевозки.

10.5. Изделие может храниться на открытом воздухе или под навесом, но не допускается хранение Изделия под открытым небом, а именно под дождем и снегом. При хранении полиэтиленовую пленку снять.

10.6. Консервация и расконсервация Изделия целиком или поэлементно не производится.

11. Рекламации на Изделие RPE-028

11.1. При обнаружении в период гарантийного срока дефектов/поломок Изделия по вине изготовителя:

11.1.1. Составить акт-рекламацию, содержащий следующие сведения:

- наименование Изделия, артикул, дата выпуска;
- даты получения, монтажа и ввода в эксплуатацию;
- описание выявленных дефектов/поломок;
- общее время работы, ч;
- сведения об имевшихся неисправностях;
- фотографии оборудования с дефектом.

11.1.2. Сохранить вышедшие из строя детали на весь срок рассмотрения рекламации.

12. Гарантии изготовителя на Изделие RPE-028

12.1. Изготовитель гарантирует соответствие Изделия требованиям конструкторской документации проекта RPE-028 при соблюдении потребителем требований правил эксплуатации и разделов 7, 8, 9, 10 и 11.

04525
(цветовой номер бланка)

СИСТЕМА ДОБРОВОЛЬНОЙ СЕРТИФИКАЦИИ
«ОТКРЫТЫЙ НАЦИОНАЛЬНЫЙ ПОЖАРНЫЙ СТАНДАРТ»
регистрационный № РОСС RU.32069.04ОПС0

СЕРТИФИКАТ СООТВЕТСТВИЯ

№ РОСС RU.04ОПС0.С.ОС1.05270
(номер сертификата соответствия)

ЗАЯВИТЕЛЬ (наименование и местонахождение заявителя): Индивидуальный предприниматель Любо Виктория Александровна. Место жительства и место осуществления деятельности: Россия, 197022, город Санкт-Петербург, Каменноостровский проспект, дом № 62, квартира 14. ОГРНИП 315784700250771. Телефон: +79675642076. E-mail: info@rcreation.ru.

ИЗГОТОВИТЕЛЬ (наименование и местонахождение изготовителя продукции): Индивидуальный предприниматель Любо Виктория Александровна. Место жительства: Россия, 197022, город Санкт-Петербург, Каменноостровский проспект, дом № 62, квартира 14. Место осуществления деятельности по изготовлению продукции: Россия, 198184, город Санкт-Петербург, остров Белый, дом 1, литера В. ОГРНИП 315784700250771.

ОРГАН ПО СЕРТИФИКАЦИИ (наименование и местонахождение органа по сертификации, выдавшего сертификат соответствия): Орган по сертификации продукции «Открытый Сертификат». Место нахождения: Россия, 117042, Москва, Чечёрский проезд, дом 24, помещение 1. Телефон: +74997098938. E-mail: oc_onps@ocert.ru Аттестат рег. № ОНПС RU.04ОПС0.ОС1.

ПОДТВЕРЖДАЕТ, ЧТО ПРОДУКЦИЯ (информация о сертифицированной продукции, позволяющая провести идентификацию): Оборудование спортивное для открытых площадок марки «Рекреация»: Тренажеры спортивные для открытых площадок - уличные спортивные тренажеры (в т.ч. детские, подростковые, тренажеры для людей с ограниченными возможностями) серии RF, RJ, RP, RWO, RWC, RD, RFR, RFM. Уличное спортивное оборудование «WORKOUT», уличное гимнастическое спортивное оборудование (турники, шведские стенки, брусья, гимнастические спортивные комплексы, рукоходы, лабиринты, лазы, полосы препятствий), уличное игровое спортивное оборудование (ворота для футбола, мини-футбола, флорбола, гандбола, хоккея, стойки баскетбольные, волейбольные, для бадминтона, теннисные столы). Велопарковки, теневые навесы, навесные конструкции, трибуны, гардеробные системы, беседки, ограждения, уличные скамьи для отдыха, Малые Архитектурные Формы (МАФы), выпускаемое по ТУ 9619-001-63040489-2010.

код ОКПД 2 32.30.14.121; 32.30.15.239

код ТН ВЭД 9506 91 900 0

Серийный выпуск

СООТВЕТСТВУЕТ ТРЕБОВАНИЯМ (наименование национальных стандартов, стандартов организаций, сводов правил, условий договоров, на соответствие требованиям которых проводилась сертификация): ГОСТ 27483-87 (МЭК 695-2-1-80) «Испытания на пожароопасность. Методы испытаний. Испытания нагретой проволокой»; ГОСТ 27484-87 (МЭК 695-2-2-80) «Испытания на пожароопасность. Методы испытаний. Испытания горелкой с игольчатым пламенем».

ПРОВЕДЕННЫЕ ИССЛЕДОВАНИЯ (ИСПЫТАНИЯ) И ИЗМЕРЕНИЯ: Протокол испытаний № ПБ1194.300522 от 30.05.2022 года, выданный Испытательной лабораторией «ОНИКС» (аттестат аккредитации № ОНПС RU.04ОПС0.ИЛ02); Акт анализа состояния производства от 30.05.2022 года.

ПРЕДСТАВЛЕННЫЕ ДОКУМЕНТЫ (документы, представленные заявителем в орган по сертификации в качестве доказательств соответствия продукции): ТУ 9619-001-63040489-2010.

СРОК ДЕЙСТВИЯ СЕРТИФИКАТА СООТВЕТСТВИЯ С 31.05.2022 **ПО** 30.05.2025

М.П.

Руководитель (заместитель руководителя органа по сертификации) (подпись, инициалы, фамилия) — С.Н. Салагин

Эксперт (эксперты) (подпись, инициалы, фамилия) — С.В. Булавин

RPE-028 Сертификат Пожарной Безопасности

ЗАКЛЮЧЕНИЕ

Экспертиза проведена в соответствии с действующими Едиными санитарно-эпидемиологическими и гигиеническими требованиями к товарам, подлежащим санитарно-эпидемиологическому надзору (контролю), утв. решением Комиссии Таможенного союза № 299 от 28.05.2010, с использованием методов и методик, утвержденных в установленном порядке.

Продукция: «Оборудование спортивное для открытых площадок» **соответствует (не ~~соответствует~~)** Единым санитарно-эпидемиологическим и гигиеническим требованиям к товарам, подлежащим санитарно-эпидемиологическому надзору (контролю), утв. решением Комиссии таможенного союза № 299 от 28.05.2010 (глава II, раздел 6, 11)

Настоящее экспертное заключение выдано для целей **проверки соответствия продукции требованиям Единых санитарно-эпидемиологических и гигиенических требований к товарам, подлежащим санитарно-эпидемиологическому надзору (контролю), утвержденных решением Комиссии Таможенного союза № 299 от 28.05.2010**

Врач по общей гигиене В.Н. Артюшин

RPE-028 Заключение санитарно-эпидемиологической экспертизы (стр. 3/3)

12.2. В случае нарушения требований Паспорта или эксплуатационной документации, гарантия аннулируется.
12.3. Претензии на некомплектность Изделия принимаются в течение суток после его поставки (продажи).
12.4. Любые претензии рассматриваются только по письменному заявлению покупателя.
12.5. Срок гарантии на Изделие: один год со дня поставки (продажи) потребителю. Ресурс: пять лет.
Гарантия и ресурс не распространяются на изделия, поврежденные:
- стихийными бедствиями, авариями, домашними животными, насекомыми;
- в результате вандализма, неправильной/небрежной установки, эксплуатации или транспортировки.

12.6. Гарантийный ремонт не осуществляется в следующих случаях:
- неправильное заполнение товарной накладной, гарантийной карты или ее отсутствие;
- монтаж Изделия произведён не в соответствии с инструкцией, либо выполнен неквалифицированно;
- наличие механических повреждений (трещин, сколов, деформации Изделия или его элементов и т.п.);
- отсутствие функционально-необходимых элементов Изделия (крышки, ролики, пружины и т.п.);
- наличие изменений устройства Изделия и/или признаков самостоятельного ремонта;

12.7. Гарантия и ресурс не распространяются на комплектующие, имеющие естественный ограниченный срок службы, и на естественный износ лакокрасочных покрытий.
12.8. Условия гарантии не предусматривают чистку и/или профилактику Изделия, а также выезда мастера к месту установки Изделия с целью его настройки, ремонта или консультации по вопросам эксплуатации.
12.9. Гарантия на заменённые детали прекращается вместе с гарантией на оборудование.

13. Сведения об утилизации Изделия RPE-028

13.1. Утилизацию Изделия, фундамента, прочих материалов и оборудования производит Владелец.
13.2. Утилизации подлежат как отдельные элементы Изделия, так и Изделие целиком в след. случаях:
- по результатам технических осмотров;
- по истечении срока службы (ресурса).

13.3. Порядок утилизации:
- раскрутить болтовые соединения, отсоединить друг от друга составные части Изделия;
- фундаменты, при необходимости, разбить и вынуть из грунта;
- места, где были фундаменты, отсыпать балластным слоем щебня и отсева с послойным трамбованием;
- разобранное оборудование вывезти на утилизацию (обратиться к специальным организациям);
- металлическая составляющая Изделия подлежит сдаче в металлолом;
- детали из древесины, фанеры, пластика и резины подлежат отправке на свалку твердых отходов.

14. Особые отметки для Изделия RPE-028

14.1. Возможны расхождения между описанием, изображением и фактическим исполнением Изделия, т.к. изготовитель постоянно работает над усовершенствованием конструкций своих изделий.
14.2. При обработке горячим цинкованием в Изделии могут быть выполнены технологические отверстия диаметром 8 мм, которые на готовом Изделии закрываются пластиковыми заглушками.

15. Свидетельство об изготовлении, приемке и упаковке Изделия RPE-028

15.1. Изделие соответствует проектной документации RPE-028 и признано годным к эксплуатации.
15.2. Изделие и его комплектующие упакованы в материал, обеспечивающий сохранность от незначительных механических повреждений при хранении и транспортировке.

15.3. Крепежные изделия (винты, гайки, болты, шайбы, заглушки и пр.) поставляются в отдельной упаковке.

15.4. Изделие упаковано согласно ТУ 96852-001-15191265-03.

15.5. Место изготовления Изделия: ..... Россия, Санкт-Петербург

15.6. Месяц и год изготовления Изделия: ..... Август 2022 г.

Представитель ОТК: Смирнов Алексей Сергеевич 20 августа 2022 г.

М.П.

Мастер упаковочного участка: Коптева Виктория Юрьевна 20 августа 2022 г.

лица, свидетельство о внесении записи в ЕГРЮЛ, свидетельство о постановке на учет в налоговом органе, лист записи ЕГРЮЛ о внесении изменений в сведения о юридическом лице, приказ о назначении генерального директора, протокол испытаний, ТУ 9619-001-63040489-2010

Характеристика продукции: согласно документации изготовителя

ГИГИЕНИЧЕСКАЯ ХАРАКТЕРИСТИКА ПРОДУКЦИИ

Согласно протоколу испытаний № 3471/02Е от 09.03.2016 г. Аккредитованного Испытательного центра Орехово-Зуевского филиала Федерального бюджетного учреждения «Государственный региональный центр стандартизации, метрологии и испытаний в Московской области» (Аттестат аккредитации № РОСС RU.0001.21ПТ43 - действителен до 07.04.2016) типовые образцы указанной продукции были подвергнуты испытаниям на соответствие Единым санитарно-эпидемиологическим и гигиеническим требованиям к товарам, подлежащим санитарно-эпидемиологическому надзору (контролю) утв. решением Комиссии таможенного союза № 299 от 28.05.2010г. (глава II, раздел 6, 11)

Вещества, показатели (факторы),

Определяемый показатель	Метод испытаний	Средства измерений	ПДК и нормы	Результаты испытаний
Активность 226Ra, Бк/кг	ГОСТ 30108-94			36,8±11
Активность 232Th, Бк/кг	ГОСТ 30108-94			15,8±4,7
Активность 40K, Бк/кг	ГОСТ 30108-94			608,9±182,7
Удельная эффективная активность естественных радионуклидов (40K, 232Th, 226Ra), Бк/кг		Спектрометр «Прогресс»	370	109,3±32,8

По результатам проведенных испытаний продукции: «Оборудование спортивное для открытых площадок» отклонений от Единых санитарно-эпидемиологических и гигиенических требований к товарам, подлежащим санитарно-эпидемиологическому надзору (контролю), утв. решением Комиссии таможенного союза № 299 от 28.05.2010 (глава II, раздел 6, 11), **не установлено**.

Протокол испытаний, указанных образцов продукции отражает условия и методы испытаний, полученные данные. Испытания проведены аккредитованной и лицензированной организацией, выполнены в соответствии с требованиями действующих нормативно-методических документов, результаты зарегистрированы и оформлены надлежащим образом и приемлемы для гигиенической оценки.

Область применения: для открытых площадок-уличные спортивные тренажеры (в т.ч. детские, подростковые, тренажеры для людей с ограниченными возможностями)

Условия использования, хранения, транспортировки и меры безопасности: в соответствии с документацией изготовителя

Информация, наносимая на этикетку: в соответствии с Едиными санитарно-эпидемиологическими и гигиеническими требованиями к товарам, подлежащим санитарно-эпидемиологическому надзору (контролю).

RPE-028 Заключение санитарно-эпидемиологической экспертизы (стр. 2/3)

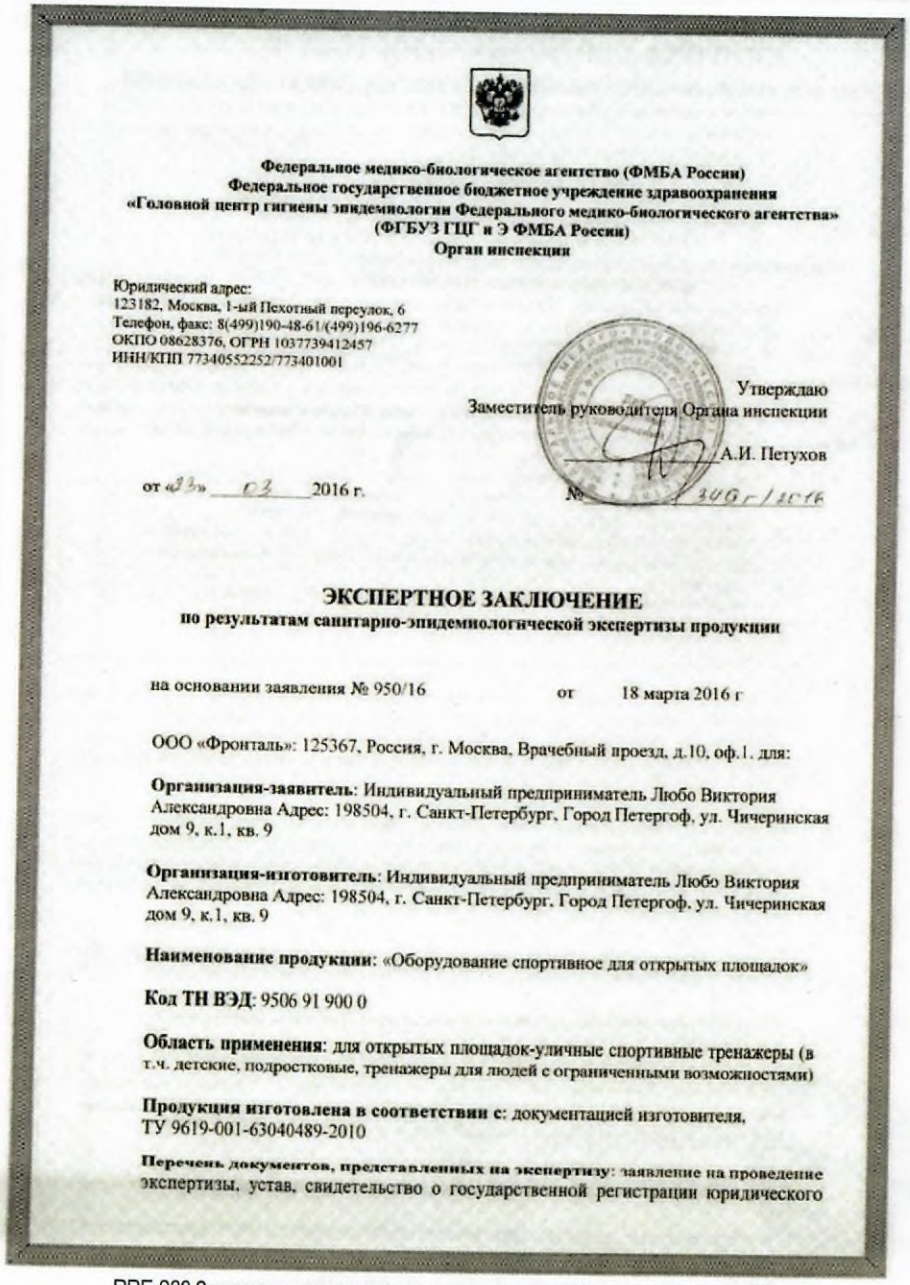

Федеральное медико-биологическое агентство (ФМБА России)
Федеральное государственное бюджетное учреждение здравоохранения
«Головной центр гигиены эпидемиологии Федерального медико-биологического агентства»
(ФГБУЗ ГЦГ и Э ФМБА России)
Орган инспекции

Юридический адрес:
123182, Москва, 1-ый Пехотный переулок, 6
Телефон, факс: 8(499)190-48-61/(499)196-6277
ОКПО 08628376, ОГРН 1037739412457
ИНН/КПП 7734055225 2/773401001

Утверждаю
Заместитель руководителя Органа инспекции
А.И. Петухов

от «23» 03 2016 г. № 340г/2016

ЭКСПЕРТНОЕ ЗАКЛЮЧЕНИЕ
по результатам санитарно-эпидемиологической экспертизы продукции

на основании заявления № 950/16 от 18 марта 2016 г

ООО «Фронталь»: 125367, Россия, г. Москва, Врачебный проезд, д.10, оф.1. для:

Организация-заявитель: Индивидуальный предприниматель Любо Виктория Александровна Адрес: 198504, г. Санкт-Петербург, Город Петергоф, ул. Чичеринская дом 9, к.1, кв. 9

Организация-изготовитель: Индивидуальный предприниматель Любо Виктория Александровна Адрес: 198504, г. Санкт-Петербург, Город Петергоф, ул. Чичеринская дом 9, к.1, кв. 9

Наименование продукции: «Оборудование спортивное для открытых площадок»

Код ТН ВЭД: 9506 91 900 0

Область применения: для открытых площадок-уличные спортивные тренажеры (в т.ч. детские, подростковые, тренажеры для людей с ограниченными возможностями)

Продукция изготовлена в соответствии с: документацией изготовителя, ТУ 9619-001-63040489-2010

Перечень документов, представленных на экспертизу: заявление на проведение экспертизы, устав, свидетельство о государственной регистрации юридического

RPE-028 Заключение санитарно-эпидемиологической экспертизы (стр. 1/3)

Таблица 1. Сведения о хранении Изделия RPE-028

Дата приемки на хранение	Дата снятия с хранения	Условия хранения Изделия	Ответственное лицо		
			Должность	ФИО	Подпись

Таблица 2. Учёт технического обслуживания Изделия RPE-028

Дата	Замечания по техническому состоянию Изделия	Проведённые работы	Ответственное лицо		
			Должность	ФИО	Подпись

Таблица 3. Учёт неисправностей при эксплуатации Изделия RPE-028

Дата отказа	Характер неисправности	Вр. работы отказавшей части, ч	Принятые меры (расход ЗИП, акт-рекламация)	Ответственное лицо			Примечание
				Должность	ФИО	Подпись	

Таблица 4. Сведения о ремонте Изделия RPE-028

Наименование элемента	Основание для проведения ремонта	Дата постановки в ремонт	Дата выхода из ремонта	Время наработки до ремонта, ч	Организация, проводившая ремонт	Ответственное лицо		
						Должность	ФИО	Подпись

Приложение №1

RPE-028 Домик детский «Кот»

СИСТЕМА СЕРТИФИКАЦИИ ГОСТ Р

ФЕДЕРАЛЬНОЕ АГЕНТСТВО ПО ТЕХНИЧЕСКОМУ РЕГУЛИРОВАНИЮ И МЕТРОЛОГИИ

№ 0115002

ПРИЛОЖЕНИЕ

К сертификату соответствия № РОСС RU.HB32.H00014

Перечень конкретной продукции, на которую распространяется действие сертификата соответствия

код ОК код ТН ВЭД	Наименование и обозначение продукции, ее изготовитель	Обозначение документации, по которой выпускается продукция
32.30.14 9506919000	Тренажеры спортивные для открытых площадок, марка "Рекреация/Recreation": уличные спортивные тренажеры (детские, подростковые, силовые, тренажеры для людей с ограниченными возможностями) серии RF, RJ, RP, RCF, RD; уличное спортивное оборудование WORKOUT, уличное гимнастическое спортивное оборудование (турники, шведские стенки, брусья, гимнастические спортивные комплексы, рукоходы, лабиринты, лазы, полосы препятствий) серии RWO, RWC, RWCD; уличное игровое спортивное оборудование (ворота для футбола, мини-футбола, флорбола, гандбола, хоккея, стойки баскетбольные, волейбольные, для бадминтона, теннисные столы) серии RSE; детское спортивно-игровое оборудование и игровые комплексы серии RPE, RCC	

Руководитель органа — подпись — С.Ю. Тёмин (инициалы, фамилия)

Эксперт — подпись — В.Л. Никаншин (инициалы, фамилия)

RPE-028 Сертификат соответствия ТУ 9619-001-63040489-2010 (стр. 2/2)

СИСТЕМА СЕРТИФИКАЦИИ ГОСТ Р

ФЕДЕРАЛЬНОЕ АГЕНТСТВО ПО ТЕХНИЧЕСКОМУ РЕГУЛИРОВАНИЮ И МЕТРОЛОГИИ

СЕРТИФИКАТ СООТВЕТСТВИЯ

№ РОСС RU. HB32.H00014

Срок действия с 08.10.2019 по 07.10.2022

№ 0580014

ОРГАН ПО СЕРТИФИКАЦИИ рег.№ RA.RU.11HB32, Орган по сертификации Общества с ограниченной ответственностью «ЦЕНТР ИСПЫТАНИЙ И МЕТРОЛОГИИ». Адрес места осуществления деятельности: 127224, РОССИЯ, г. Москва, ул. Дорожная, дом 8 корпус 1, офис 103, E-mail: metr.center@gmail.com

ПРОДУКЦИЯ Тренажеры спортивные для открытых площадок. марка "Рекреация/Recreation". Серийный выпуск. Бланк приложения №0115002

код ОК
Код ОК 034-2014 (КПЕС 2008)
32.30.14

код ТН ВЭД
9506 91 900 0

СООТВЕТСТВУЕТ ТРЕБОВАНИЯМ НОРМАТИВНЫХ ДОКУМЕНТОВ ТУ 9619-001-63040489-2010, ГОСТ Р 52169-2012

ИЗГОТОВИТЕЛЬ Индивидуальный предприниматель Любо Виктория Александровна. ОГРНИП: 315784700250771. ИНН: 781910546844. Адрес: 197022, РОССИЯ, 197022, город Санкт-Петербург, Каменноостровский проспект, дом 62, квартира 14. Адрес места осуществления деятельности: 199155, РОССИЯ, город Санкт-Петербург, Уральская улица, дом 19, корпус 10, литер А, кабинет 152, телефон: +78123184662, адрес электронной почты: info@rcreation.ru.

СЕРТИФИКАТ ВЫДАН Индивидуальный предприниматель Любо Виктория Александровна. ОГРНИП: 315784700250771, ИНН: 781910546844. Адрес: 197022, РОССИЯ, 197022, город Санкт-Петербург, Каменноостровский проспект, дом 62, квартира 14. Адрес места осуществления деятельности: 199155, РОССИЯ, город Санкт-Петербург, Уральская улица, дом 19, корпус 10, литер А, кабинет 152, телефон: +78123184662, адрес электронной почты: info@rcreation.ru.

НА ОСНОВАНИИ протокола испытаний № 01865/ПТ-10-19 от 07.10.2019 года. Испытательной лаборатории Общества с ограниченной ответственностью «Тестиспытания». аттестат аккредитации РОСС RU.31484.04ИДЭО.001, срок действия с 30.08.2018 по 30.08.2021.

ДОПОЛНИТЕЛЬНАЯ ИНФОРМАЦИЯ Место нанесения знака соответствия: на изделии, в упаковке и технической документации. Схема сертификации 3с.

Руководитель органа _____ С.Ю. Темин
(подпись) (инициалы, фамилия)

Эксперт _____ В.Л. Никаншин
(подпись) (инициалы, фамилия)

Сертификат не применяется при обязательной сертификации

RPE-028 Сертификат соответствия ТУ 9619-001-63040489-2010 (стр. 1/2)

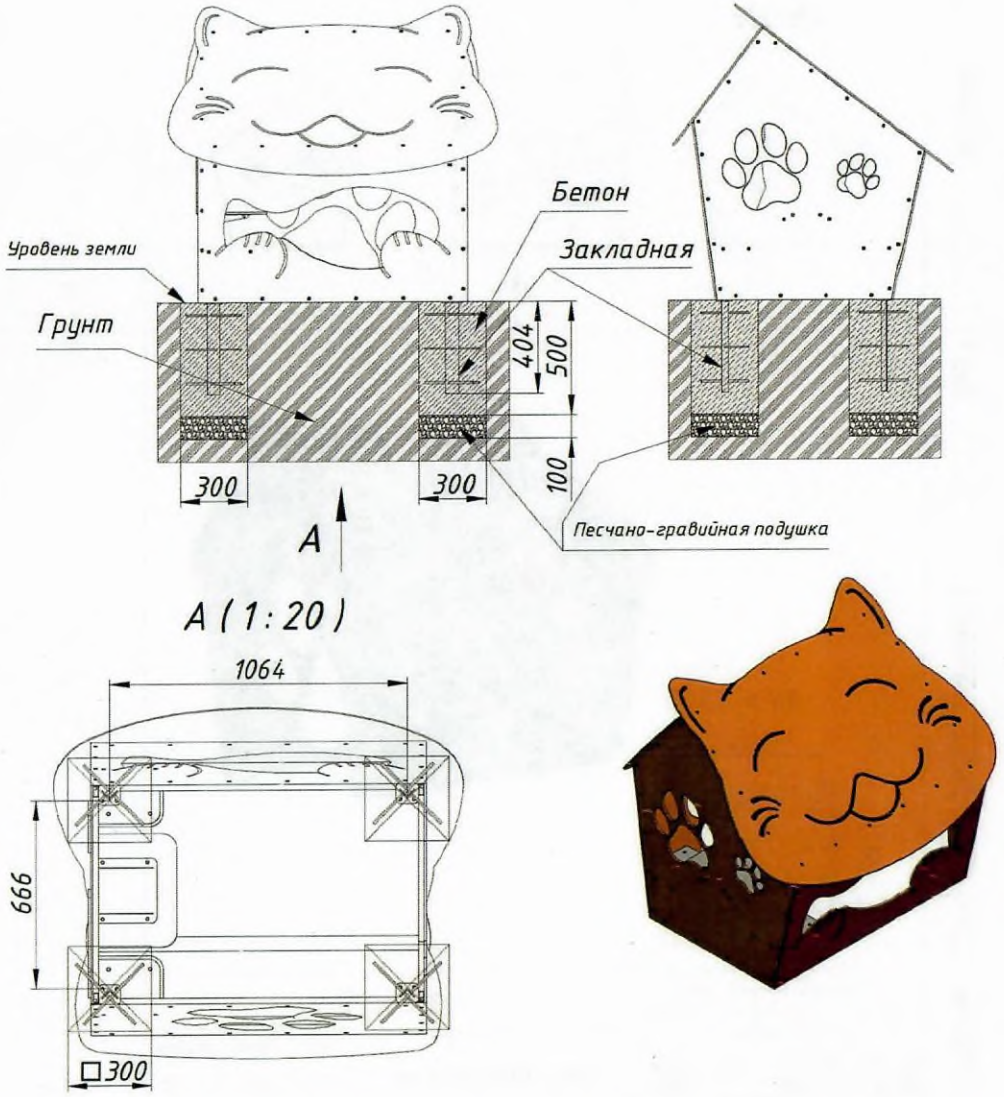

Прим.: в случае установки изделия в грунт, предусмотреть необходимый слой утрамбованного насыпного покрытия поверх фундамента, но не менее 50 мм.

RPE-028 Схема бетонирования

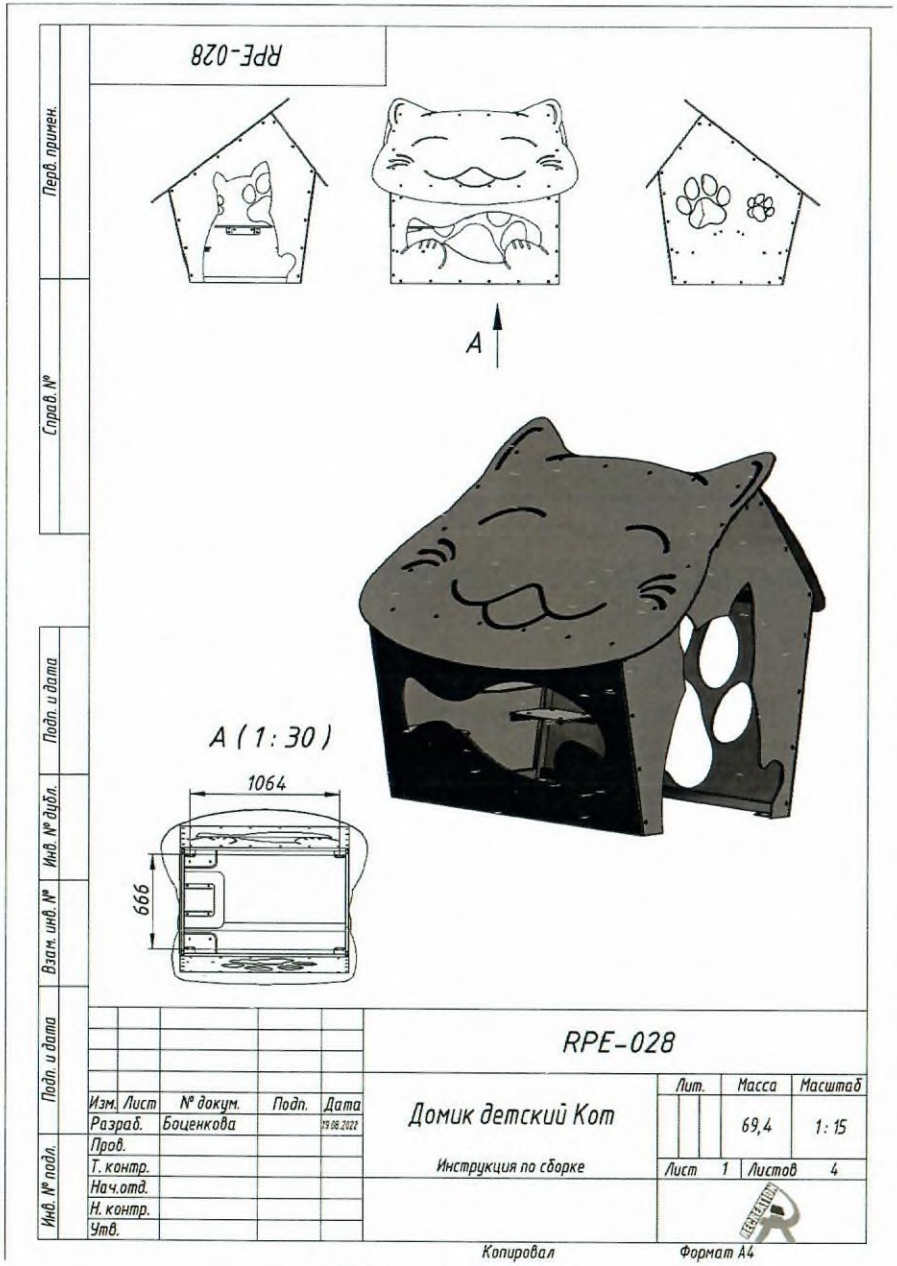

RPE-028 Схема сборки 1 из 4

ЕВРАЗИЙСКИЙ ЭКОНОМИЧЕСКИЙ СОЮЗ
ДЕКЛАРАЦИЯ О СООТВЕТСТВИИ

Заявитель Индивидуальный предприниматель Любо Виктория Александровна
Место жительства: 197022, Россия, город Санкт-Петербург, проспект Каменноостровский, дом 62, квартира 14
Адрес места осуществления деятельности: 198184, Россия, город Санкт-Петербург, остров Белый, дом 1 литер В
Основной государственный регистрационный номер индивидуального предпринимателя 315784700250771,
Телефон: +79219417310 Адрес электронной почты: director@rcreation.ru

заявляет, что Игровое оборудование детских площадок, артикулы: RPE-011, RPE-014, RPE-016, RPE-020, RPE-023, RPE-024, RPE-024-SL, RPE-028, RPE-029, RPE-034, RPE-036, RPE-037, RPE-041.

Изготовитель Индивидуальный предприниматель Любо Виктория Александровна
Место жительства: 197022, Россия, город Санкт-Петербург, проспект Каменноостровский, дом 62, квартира 14
Адрес места осуществления деятельности по изготовлению продукции: 198184, Россия, город Санкт-Петербург, остров Белый, дом 1 литер В
Продукция изготовлена в соответствии с ТУ 32.99.59-006-202988155-2022 «Игровое оборудование детских площадок».
Код (коды) ТН ВЭД ЕАЭС: 9506999000
Серийный выпуск

соответствует требованиям
Технического регламента Евразийского экономического союза "О безопасности оборудования для детских игровых площадок" (ТР ЕАЭС 042/2017)

Декларация о соответствии принята на основании
Протоколов испытаний №№ 1069ЛИСОО, 1070ЛИСОО от 25.07.2022 года, выданных Испытательным центром Общества с ограниченной ответственностью "ПРОММАШ ТЕСТ" (уникальный номер записи об аккредитации в реестре аккредитованных лиц RA.RU.21ВС05)
комплекта конструкторской документации, комплекта паспортов, расчетов, документов о подтверждении характеристик материалов: протоколов испытаний №№ 2297ИЛФХП от 25.07.2022 года, 1054 ИЛХП, 1055 ИЛХП, 1056 ИЛХП, 1057 ИЛХП, 1058 ИЛХП, 1059 ИЛХП от 22.08.2019 года, №№ 3646ИЛХП, 3647ИЛХП, 3648ИЛХП от 16.04.2020 года, выданных Испытательным центром Общества с ограниченной ответственностью "ПРОММАШ ТЕСТ" (уникальный номер записи об аккредитации в реестре аккредитованных лиц RA.RU.21ВС05), протокола испытаний № АПБ/07-259/05-2020 от 27.05.2020 года, выданного Испытательной лабораторией Общества с ограниченной ответственностью «Платинум» (свидетельство о подтверждении компетентности №АПБ.RU.ЖРТ1.ИЛ.007/2), протоколов испытаний №№ АПБ-066/05-2020 от 22.05.2020 года, АПБ-070/05-2020 от 25.05.2020 года, АПБ-071/05-2020, АПБ-072/05-2020, АПБ-073/05-2020, АПБ-074/05-2020 от 26.05.2020 года, АПБ-078/05-2020, АПБ-079/05-2020 от 29.05.2020 года, выданных Испытательной лабораторией Общества с ограниченной ответственностью «Пожарная сертификационная компания» (Свидетельство о подтверждении компетентности №АПБ.RU.ЖРТ1.ИЛ.002/3)
Схема декларирования соответствия: 1д

Дополнительная информация
Стандарт, обеспечивающий соблюдение требований Технического регламента Евразийского экономического союза «О безопасности оборудования для детских игровых площадок» (ТР ЕАЭС 042/2017): ГОСТ 34614.1-2019 (EN 1176-1:2017) "Оборудование и покрытия игровых площадок. Часть 1. Общие требования безопасности и методы испытаний" (пункты 4.1, 4.2). Срок службы (ресурс) 8 лет. Условия хранения в части воздействия климатических факторов – 2 (С) по ГОСТ 15150. Изделие может храниться на открытом воздухе или под навесом, но не допускается хранение Изделия под открытым небом, а именно под дождем и снегом. При хранении полиэтиленовую пленку снять. Срок хранения – один год с момента изготовления при соблюдении условий хранения.

Декларация о соответствии действительна с даты регистрации по 27.07.2027 включительно.

М.П. Любо Виктория Александровна
(подпись) (Ф.И.О. заявителя)

Регистрационный номер декларации о соответствии: ЕАЭС N RU Д-RU.PA05.B.19600/22
Дата регистрации декларации о соответствии: 28.07.2022

RPE-028 Сертификат соответствия ТР ЕАЭС 042-2017

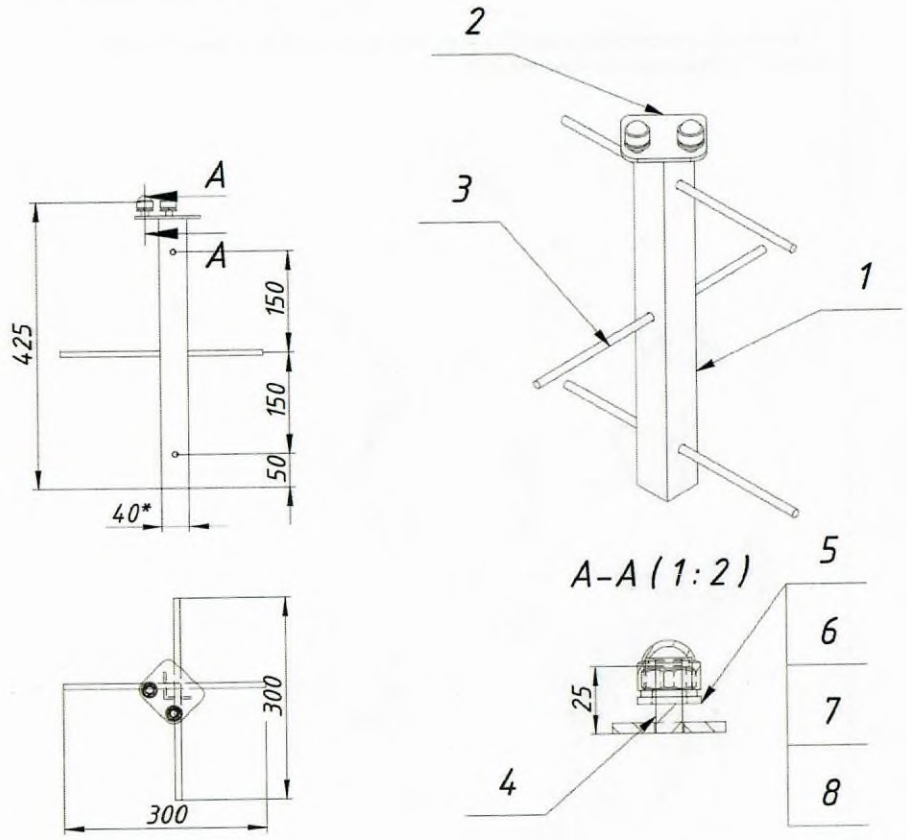

Поз. №	Наименование	КОЛ.	Примечание
1	Уголок стальной 40х40	1	L=190
2	Пластина RPE-011.06.03	1	
3	Арматура_А8х300	3	L=300
4	Шпилька резьбовая М10	3	L=25
5	Шайба DIN 125 – М10	2	
6	Шайба DIN 127 – М10	2	
7	Шайба DIN 985 – М10	2	
8	Колпак на Шестигранник М10	2	

RPE-028 Схема закладной детали для бетонирования

№	Наименование	Изображение	Кол-во
1	Какас	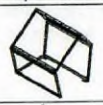	1
2	Панель		1
3	Панель		1
4	Панель		1
5	Панель		1
6	Панель		1
7	Панель		1
8	Сиденье левое		1
9	Сиденье правое		1
10	Стол	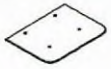	1
11	Винт М6х20		122
12	Шайба DIN 125 М6		12
13	Шайба DIN 127 М6		12
14	Гайка DIN 985 М6		12
15	Колпачек на болт/гайку М6		12

Подп. и дата | Инв. № дубл. | Взам. инв. № | Подп. и дата | Инв. № подл.

Изм.	Лист	№ докум.	Подп.	Дата	RPE-028	Лист 2

Копировал Формат А4

RPE-028 Схема сборки 2 из 4

1. К каркасу п.1 закрепить панели п.2, п. 4 и п.5 винтами п.11. Установить сиденья п.8, п.9 и стол п.10.

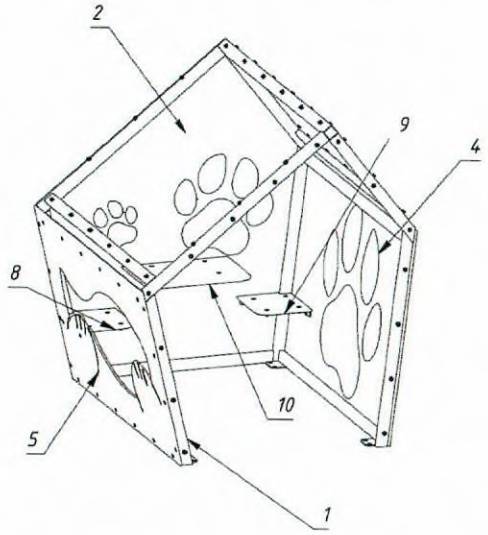

A-A (1 : 15)

B-B (1 : 4)

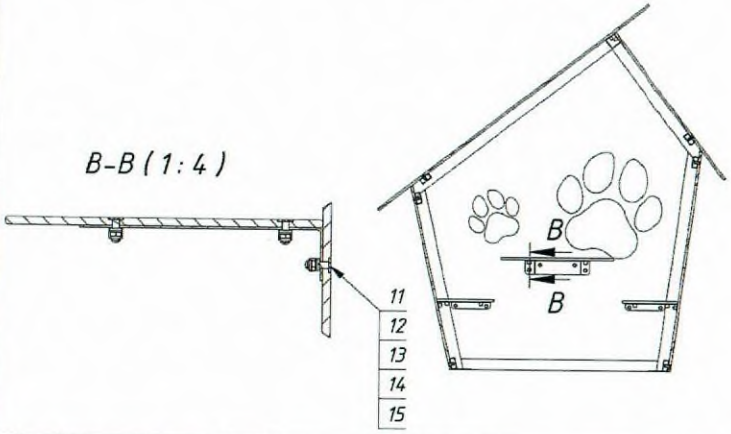

Изм.	Лист	№ докум.	Подп.	Дата	RPE-028	Лист 3

Копировал Формат А4

RPE-028 Схема сборки 3 из 4

2. Закрепить к каркасу панель п.3, затем панель п.6 и п.7. Крепление панелей к каркасу осуществлять винтами п.11.

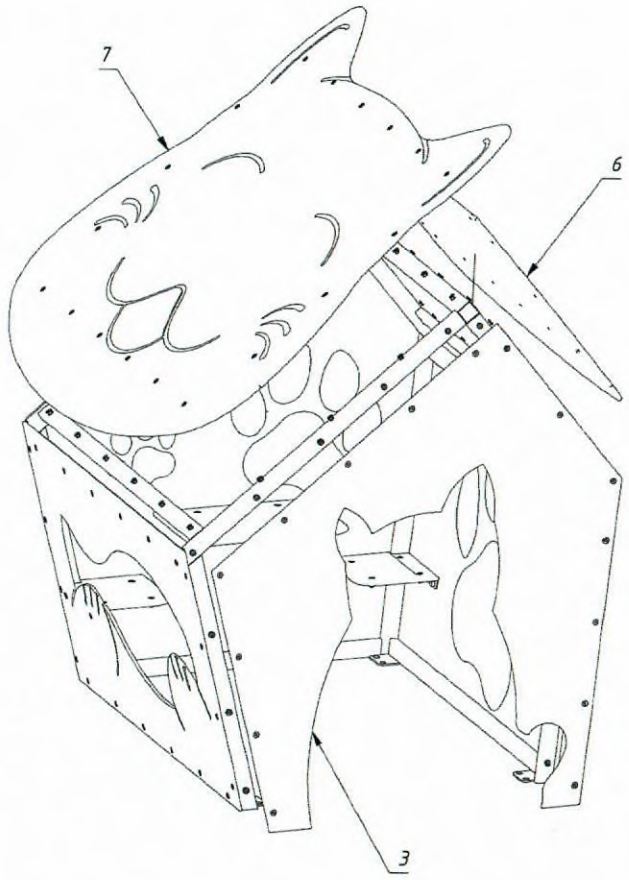

Изм.	Лист	№ докум.	Подп.	Дата	RPE-028	Лист 4

Копировал Формат А4

RPE-028 Схема сборки 4 из 4

Для заметок

ПАСПОРТ ТЕХНИЧЕСКОГО ИЗДЕЛИЯ
уличное детское игровое оборудование

1. Основные сведения об Изделии

1.1. Наименование: RPR-10 - Качели-балансир на торсионе (4 сиденья)
1.2. Тип изделия: уличное детское игровое оборудование
1.3. Изготовитель: ИП Любо Виктория Александровна
1.4. Адрес: 198184, Санкт-Петербург г, остров Белый, д.1, литера В
1.5. Контактная информация: 8 (800) 222-02-65, info@rcreation.ru, www.rcreation.ru
1.6. Изделие соответствует требованиям следующих нормативных документов:

- ГОСТ 34614.1-2019 (EN 1176-1-2017) «Оборудование и покрытия игровых площадок. Общие требования безопасности и методы испытаний»
- ГОСТ 34614.6-2019 (EN 1176-6-2017) «Оборудование и покрытия игровых площадок. Дополнительные требования безопасности и методы испытаний качалок»
- ТР ЕАЭС 042-2017 «О безопасности оборудования для детских игровых площадок»
- ТУ 32.99.59-007-202988155-2022 «Качалки детской игровой площадки»

2. Термины и определения, используемые в настоящем документе

2.1. **Изделие:** единица детского, гимнастического, спортивного оборудования или МАФ (малая архитектурная форма) и т.д. В данном документе это «RPR-10 - Качели-балансир на торсионе (4 сиденья)».
2.2. **Паспорт Изделия (далее - Паспорт):** настоящий документ - паспорт технического Изделия.
2.3. **Нормативная документация (далее - Н.Д.):** актуальные на дату использования Изделия ГОСТы,СНиПы, международные стандарты и другие документы, регламентирующие:

- установку, использование и обслуживание детского, спортивного, гимнастического оборудования и МАФ (соответственно Типу Изделия и назначению площадки, на которой устанавливается Изделие);
- типы и толщину покрытий для игровой или спортивной площадки, на которой устанавливается Изделие.

Н.Д. для Изделия включает (но не ограничивается ими) следующие документы:

2.3.1. ТР ЕАЭС 042/2017 Тех. регламент ЕАЭС «О безопасности оборудования для детских игр. площадок».

2.3.2. ГОСТ 34614.xx / EN 1176-xx: Оборудование и покрытия игровых площадок:

- ч.1: ... Общие требования безопасности и методы испытаний.
- ч.2: ... Дополнительные требования безопасности и методы испытаний качелей.
- ч.3: ... Дополнительные требования безопасности и методы испытаний горок.
- ч.4: ... Дополнительные требования безопасности и методы испытаний канатных дорог.
- ч.5: ... Дополнительные требования безопасности и методы испытаний каруселей.
- ч.6: ... Дополнительные требования безопасности и методы испытаний качалок.
- ч.7: ... Руководство по установке, контролю, техническому обслуживанию и эксплуатации.
- ч.10: ... Доп. требования безопасности и методы исп. для полностью закрытого игрового оборуд-ния.
- ч.11: ... Доп. требования безопасности и методы испытаний пространственных игровых сетей.

2.3.3. ГОСТ 34615 / EN 1177: Покрытия ударопоглощающие игровых площадок. Определение Кр.В.П. (CFH).

2.3.4. ГОСТ Р 59010: Оборудование и покрытия игровых площадок. Доп. требования безопасности и методы испытаний универсальных игровых площадок.

2.3.5. Оборудование детских спортивных площадок:

- ГОСТ Р 55677: ... Безопасность конструкции и методы испытаний. Общие требования.
- ГОСТ Р 55678: ... Безопасность конструкции и методы исп. спортивно-развивающего оборудования.
- ГОСТ Р 55679: ... Безопасность при эксплуатации.

2.4. **Зона Безопасности (далее - З.Б.):** объем, в котором может находится использующий Изделие человек при эксплуатации Изделия или во время непредвиденного падения с него. Соответствует терминам:

- «пространство падения» / «falling space» ..... ГОСТ 34614.1-2019 / BS EN 1176-1:2017

2.5. **Поверхность Зоны Безопасности (далее - П.З.Б.):** область, полученная в результате проекции З.Б. на грунт; поверхность игровой или спортивной площадки. Соответствует терминам:

- «зона приземления» / «impact area» ..... ГОСТ 34614.1-2019 / BS EN 1176-1:2017

3. Назначение, принцип действия и применение Изделия RPR-10

3.1. Детское игровое оборудование - качели-балансир.

Уличные качели-балансир помогают детям выплеснуть излишки энергии, что впоследствии повышает их усидчивость, внимательность, способность концентрироваться.

Оборудование тренирует вестибулярный аппарат и координацию: малыши лучше держат равновесие, учатся управлять своим телом.

У ребят создается позитивное подкрепление: они понимают, что игры на свежем воздухе — это весело и интересно, благодаря чему их проще приучить к активному образу жизни.

Использование детских качелей-балансира для улицы снижает психоэмоциональную нагрузку, что особенно важно для детей младшего школьного возраста. Нервная система расслабляется, ребенок быстро восстанавливается для дальнейшей учебы и развивающих занятий.

Качели-балансир предназначаются не для одого ребёнка и катание на них приводит к развитию коммуникативных групповых навыков.

4. Основные технические данные Изделия RPR-10

4.1. Габаритные размеры в смонтированном виде и размеры Зоны Безопасности:

- длина, мм 3 120
- ширина, мм 500
- высота над землей, мм 850
- объем, м³ 1,326
- длина Зоны Безопасности, м 6,1
- ширина Зоны Безопасности, м 3,5
- площадь Зоны Безопасности, м² 19,44
- допустимые отклонения размеров Изделия, мм ..... ± 100

4.2. Эксплуатационные характеристики:

- разработано с учетом доступности для инвалидов в креслах-колясках ..... нет

G-CERTI *certificate*

hereby certifies that

Индивидуальный предприниматель Любо Виктория Александровна
Sole Proprietarship Victoria Alexandrovna Lubo

199155, Россия, Санкт-Петербург, улица Уральская, дом 19, корпус 10 лит. А.
199155, Russia, Saint-Petersburg, Uralskaya street, 19 building 10 letter A

meets the Standard Requirements & Scope as following

ISO 9001:2015 *Quality Management Systems*

Производство спортивных товаров, крепёжных изделий, цепей, пружин, изделий из проволоки. Производство строительных металлических конструкций, изделий и их частей.

Manufacture of sport goods, fasteners, chains, springs, products from wire.
Manufacture of metal structures, products and parts.

Certificate No : GKIRQ-0058-QC
Initial Date : 09. Nov. 2021 Issue Date : 09. Nov. 2021
Expiry Date : 08. Nov. 2024 Valid period : 09. Nov. 2021 ~ 08. Nov. 2022

Signed for and on behalf of GCERTI
President I.K.Cho

Certificate of Registration Certificate of Registration

G-CERTI SYSTEM SERVICE MSCB-113

IAS ACCREDITED Management Systems Certification Body MSCB-113

IAF MEMBER OF MULTILATERAL RECOGNITION ARRANGEMENT

RPR-10 Сертификат соответствия ISO 9001-2015

04525
(реестровый номер бланка)

СИСТЕМА ДОБРОВОЛЬНОЙ СЕРТИФИКАЦИИ
«ОТКРЫТЫЙ НАЦИОНАЛЬНЫЙ ПОЖАРНЫЙ СТАНДАРТ»
регистрационный № РОСС RU.32069.04ОПС0

СЕРТИФИКАТ СООТВЕТСТВИЯ

№ РОСС RU.04ОПС0.С.ОС1.05270
(номер сертификата соответствия)

ЗАЯВИТЕЛЬ (наименование и местонахождение заявителя): Индивидуальный предприниматель Любо Виктория Александровна. Место жительства и место осуществления деятельности: Россия, 197022, город Санкт-Петербург, Каменноостровский проспект, дом № 62, квартира 14. ОГРНИП 315784700250771. Телефон: +79675642076. E-mail: info@rcreation.ru.

ИЗГОТОВИТЕЛЬ (наименование и местонахождение изготовителя продукции): Индивидуальный предприниматель Любо Виктория Александровна. Место жительства: Россия, 197022, город Санкт-Петербург, Каменноостровский проспект, дом № 62, квартира 14. Место осуществления деятельности по изготовлению продукции: Россия, 198184, город Санкт-Петербург, остров Белый, дом 1, литера В. ОГРНИП 315784700250771.

ОРГАН ПО СЕРТИФИКАЦИИ (наименование и местонахождение органа по сертификации, выдавшего сертификат соответствия): Орган по сертификации продукции «Открытый Сертификат». Место нахождения: Россия, 117042, Москва, Чечёрский проезд, дом 24, помещение 1. Телефон: +74997098938. E-mail: oc_onps@ocert.ru Аттестат рег. № ОНПС RU.04ОПС0.ОС1.

ПОДТВЕРЖДАЕТ, ЧТО ПРОДУКЦИЯ (информация о сертифицированной продукции, позволяющая провести идентификацию): Оборудование спортивное для открытых площадок марки «Рекреация»: Тренажеры спортивные для открытых площадок - уличные спортивные тренажеры (в т.ч. детские, подростковые, тренажеры для людей с ограниченными возможностями) серии RF, RJ, RP, RWO, RWC, RD, RFR, RFM. Уличное спортивное оборудование «WORKOUT», уличное гимнастическое спортивное оборудование (турники, шведские стенки, брусья, гимнастические спортивные комплексы, рукоходы, лабиринты, лазы, полосы препятствий), уличное игровое спортивное оборудование (ворота для футбола, мини-футбола, флорбола, гандбола, хоккея, стойки баскетбольные, волейбольные, для бадминтона, теннисные столы). Велопарковки, теневые навесы, навесные конструкции, трибуны, гардеробные системы, беседки, ограждения, уличные скамьи для отдыха, Малые Архитектурные Формы (МАФы), выпускаемое по ТУ 9619-001-63040489-2010.

код ОКПД 2 32.30.14.121; 32.30.15.239

код ТН ВЭД 9506 91 900 0

Серийный выпуск

СООТВЕТСТВУЕТ ТРЕБОВАНИЯМ (наименование национальных стандартов, стандартов организаций, сводов правил, условий договоров, на соответствие требованиям которых проводилась сертификация): ГОСТ 27483-87 (МЭК 695-2-1-80) «Испытания на пожароопасность. Методы испытаний. Испытания нагретой проволокой»; ГОСТ 27484-87 (МЭК 695-2-2-80) «Испытания на пожароопасность. Методы испытаний. Испытания горелкой с игольчатым пламенем».

ПРОВЕДЕННЫЕ ИССЛЕДОВАНИЯ (ИСПЫТАНИЯ) И ИЗМЕРЕНИЯ: Протокол испытаний № ПБ1194.300522 от 30.05.2022 года, выданный Испытательной лабораторией «ОНИКС» (аттестат аккредитации № ОНПС RU.04ОПС0.ИЛ02); Акт анализа состояния производства от 30.05.2022 года.

ПРЕДСТАВЛЕННЫЕ ДОКУМЕНТЫ (документы, представленные заявителем в орган по сертификации в качестве доказательств соответствия продукции): ТУ 9619-001-63040489-2010.

СРОК ДЕЙСТВИЯ СЕРТИФИКАТА СООТВЕТСТВИЯ С 31.05.2022 **ПО** 30.05.2025

М.П.

Руководитель (заместитель руководителя органа по сертификации) (подпись, инициалы, фамилия) — С.Н. Салагин

Эксперт (эксперты) (подпись, инициалы, фамилия) — С.В. Будавин

RPR-10 Сертификат Пожарной Безопасности

- число пользователей, чел. 4
- возрастная категория, лет ..... 5+
- максимальная высота падения, мм 550
- допустимая нагрузка (максимальный вес одного пользователя), кг 80

4.3. Сборочные и монтажные характеристики:
- способ монтажа (р. «Сборка и монтаж») ..... крепление опорных фланцев к фундаменту
- глубина бетонирования опорных столбов без опорных фланцев, мм 600

4.4. Прочие характеристики:
- масса, кг 50
- самая длинная часть (при транспортировке), мм 3 120

5. Комплектность Изделия RPR-10

5.1. Оборудование:
- Изделие в сборе, шт 1
- Кожух защитный на основание столба, шт 1

5.2. Монтажные элементы:
- Комплекты монтажные металлические типа «Ёж» или Шпильки Г-образные М12 / М16, шт ..... нет
- Детали закладные бетонные ПН-10 / ПН-7, шт ..... нет
- Шпильки П-образные М12 / М16 для бетонных закладных деталей, шт ..... нет
- Анкера М12 / М16 для крепления Изделия к фундаменту, шт ..... нет

5.3. Документация:

5.3.1. Настоящий Паспорт на Изделие RPR-10, экземпляров 1

5.3.2. Приложение «Порядок сборки оборудования с хомутами» (требуется только при поставке изделий с хомутами на несущих столбах), экземпляров на всю поставку 1

5.3.3. Приложение «Техническое описание установки и монтажа уличного оборудования ИП Любо В.А.» (при производстве монтажа не силами ИП Любо В.А.), экземпляров на всю поставку 1

6. Требования к З.Б. и к П.З.Б. для Изделия RPR-10

6.1. ВНИМАНИЕ! При наличии возможности использования Изделия детьми и/или подростками (даже под присмотром квалифицированного тренера или учителя), З.Б. и поверхность площадки (как минимум, по всей П.З.Б. Изделия) должны соответствовать требованиям Н.Д. для ДЕТСКИХ ИГРОВЫХ ПЛОЩАДОК (п.п.2.3.1-2.3.4) не зависимо от типа Изделия!

6.2. З.Б. Изделия (размеры, отсутствие посторонних предметов, пересечение с З.Б. другого оборудования и т.д.), должна соответствовать требованиям Н.Д. (п.2.3) для Типа данного Изделия.

6.3. П.З.Б. Изделия (используемые материалы, тип и толщина покрытия, и т.д.) должна соответствовать требованиям Н.Д. (п.2.3) для Типа данного Изделия.

6.4. Владелец Изделия при размещении Изделия и другого оборудования на площадке и выборе ее покрытия должен в первую очередь руководствоваться требованиями Н.Д. (п.2.3) и соображениями безопасности.

На рекомендации и характеристики Изделия, приведенные в настоящем Паспорте, допускается ориентироваться, но не полагаться полностью.

6.5. Ответственность (как административная, так и уголовная) за любой вред, причиненный пользователю Изделия или другим лицам по причине нарушения требований Н.Д., предъявляемых к З.Б. и покрытию П.З.Б. Изделия, и/или указаний, приведенных в Паспорте, полностью лежит на Владельце.

6.6. Материалы с низкими ударопоглощающими свойствами должны использоваться только вне П.З.Б.

6.7. Примеры покрытий площадки и требуемая их толщина в зависимости от высоты падения:

ВНИМАНИЕ! Информация приведена в справочном порядке - для оценки материала и толщины покрытия. Руководством к выбору являются только результаты экспертизы сырья и испытания готового покрытия.

Наименование материала	Для ММГН*	Разрешенный размер частиц	Минимальная толщина, мм	Высота падения, мм
Травянистая поверхность / верхний слой почвы	?	-	-	≤ 1000
Травянистая поверхность имеет эффект смягчения удара. При правильном уходе поверхность эффективна при высоте падения до 1 м. Свыше - защитные ударопрочные свойства поверхности зависят от климатических условий местности.				
Стружка коры деревьев	-	20-80	300	≤ 2000
			400	≤ 3000
Древесная стружка	-	5-30	300	≤ 2000
			400	≤ 3000
Песок или гравий (без загрязнений или частиц глины)	-	0,25-8	300	≤ 2000
			400	≤ 3000
Песок и гравий должны быть кругловатыми и промыты. Считается, что промытый песок или гравий из аллювиальных отложений являются свободными от большинства частиц ила или глины. Коэффициент однородности D60/D10 < 3,0.				
Другие материалы и другая толщина покрытия	?	В соответствии с испытаниями по критерию повреждения головы (HIC) (п.2.3.3)		
Ориентировочные данные для резиновых покрытий (показатели зависят от ударопоглощающих свойств резины, соблюдения пропорций клея и добавок при установке, временных промежутков высыхания уложенной резины и т.д.)		-	*30-40*	*≤ 1000*
		-	*50-60*	*≤ 1500*
		-	*80-90*	*≤ 2000*
		-	*> 100*	*≤ 3000*

* подходит для использования маломобильными группами населения (ММГН).

7. Осмотр, техническое обслуживание и текущий ремонт Изделия RPR-10

7.1. Для целей оценки соответствия технического состояния Изделия требованиям безопасности Изделие должно регулярно осматриваться и обслуживаться Владельцем самостоятельно:

- осмотр перед началом эксплуатации Изделия ..... один раз
- ежедневный осмотр ..... каждый день
- регулярный осмотр выполняется как можно чаще, но не реже, чем ..... один раз в месяц
- функциональный осмотр с проверкой работоспособности Изделия ..... один раз в 3 месяца
- ежегодный основной осмотр с проверкой работоспособности Изделия ..... один раз в 12 месяцев

7.2. В рамках осмотров (п.7.1) и тех. обслуживания проводят визуальный осмотр Изделия и всех его элементов и деталей (особое внимание - скрытым и труднодоступным частям), а именно проверяют:

- отсутствие элементов транспортной упаковки;
- устойчивость конструкции и опорных столбов;
- узлы крепления к опорным столбам;
- наличие всех деталей и элементов Изделия;
- отсутствие дефектов/неисправностей;
- структурную целостность, особенно хомутов;
- отсутствие коррозии металлических элементов;
- отсутствие гниения деревянных элементов (если такие элементы есть в конструкции);
- отсутствие трещин, острых краев или других повреждений, гладкость защищающих поверхностей;
- влияние выполненных ремонтных работ (если проводились) на безопасность Изделия;
- чистоту на площадке (посторонние предметы и разбитое стекло представляют большую опасность);
- наличие, размер и соответствие ударопоглощающего покрытия П.3.Б. требованиям проекта (если есть), Паспорту и Н.Д. (п.2.3, раздел 6);
- отсутствие дефектов покрытия площадки (при наличии дефектов их следует устранить);
- отсутствие просадки рыхлых материалов покрытия площадки (в случае их использования) и их выравнивание (просадка более 100 мм должна быть устранена).

7.3. Текущий ремонт является корректирующим обслуживанием, которое производится по результатам технических осмотров и должно включать меры по устранению замечаний, а именно:

- замену крепежа, заглушек, изношенных/поврежденных деталей; сварку металлических конструкций;
- исправление нарушений окраски поверхностей:
  - участки с повреждённой краской очищаются от остатков краски, от пыли, жиров и центров коррозии;

ЗАКЛЮЧЕНИЕ

Экспертиза проведена в соответствии с действующими Едиными санитарно-эпидемиологическими и гигиеническими требованиями к товарам, подлежащим санитарно-эпидемиологическому надзору (контролю), утв. решением Комиссии Таможенного союза № 299 от 28.05.2010, с использованием методов и методик, утвержденных в установленном порядке.

Продукция: «Оборудование спортивное для открытых площадок» **соответствует (не ~~соответствует~~)** Единым санитарно-эпидемиологическим и гигиеническим требованиям к товарам, подлежащим санитарно-эпидемиологическому надзору (контролю), утв. решением Комиссии таможенного союза № 299 от 28.05.2010 (глава II, раздел 6, 11)

Настоящее экспертное заключение выдано для целей **проверки соответствия продукции требованиям Единых санитарно-эпидемиологических и гигиенических требований к товарам, подлежащим санитарно-эпидемиологическому надзору (контролю), утвержденных решением Комиссии Таможенного союза № 299 от 28.05.2010**

Врач по общей гигиене В.Н. Артюшин

RPR-10 Заключение санитарно-эпидемиологической экспертизы (стр. 3/3)

лица, свидетельство о внесении записи в ЕГРЮЛ, свидетельство о постановке на учет в налоговом органе, лист записи ЕГРЮЛ о внесении изменений в сведения о юридическом лице, приказ о назначении генерального директора, протокол испытаний, ТУ 9619-001-63040489-2010

Характеристика продукции: согласно документации изготовителя

ГИГИЕНИЧЕСКАЯ ХАРАКТЕРИСТИКА ПРОДУКЦИИ

Согласно протоколу испытаний № 3471/02Б от 09.03.2016 г. Аккредитованного Испытательного центра Орехово-Зуевского филиала Федерального бюджетного учреждения «Государственный региональный центр стандартизации, метрологии и испытаний в Московской области» (Аттестат аккредитации № РОСС RU.0001.21ПТ43 - действителен до 07.04.2016) типовые образцы указанной продукции были подвергнуты испытаниям на соответствие Единым санитарно-эпидемиологическим и гигиеническим требованиям к товарам, подлежащим санитарно-эпидемиологическому надзору (контролю) утв. решением Комиссии таможенного союза № 299 от 28.05.2010г. (глава II, раздел 6, 11)

Вещества, показатели (факторы),

Определяемый показатель	Метод испытаний	Средства измерений	ПДК и нормы	Результаты испытаний
Активность 226Ra, Бк/кг	ГОСТ 30108-94			36,8±11
Активность 232Th, Бк/кг	ГОСТ 30108-94			15,8±4,7
Активность 40K, Бк/кг	ГОСТ 30108-94			608,9±182,7
Удельная эффективная активность естественных радионуклидов (40K, 232Th, 226Ra), Бк/кг		Спектрометр «Прогресс»	370	109,3±32,8

По результатам проведенных испытаний продукции: «Оборудование спортивное для открытых площадок» отклонений от Единых санитарно-эпидемиологических и гигиенических требований к товарам, подлежащим санитарно-эпидемиологическому надзору (контролю), утв. решением Комиссии таможенного союза № 299 от 28.05.2010 (глава II, раздел 6, 11), **не установлено**.

Протокол испытаний, указанных образцов продукции отражает условия и методы испытаний, полученные данные. Испытания проведены аккредитованной и лицензированной организацией, выполнены в соответствии с требованиями действующих нормативно-методических документов, результаты зарегистрированы и оформлены надлежащим образом и приемлемы для гигиенической оценки.

Область применения: для открытых площадок-уличные спортивные тренажеры (в т.ч. детские, подростковые, тренажеры для людей с ограниченными возможностями)

Условия использования, хранения, транспортировки и меры безопасности: в соответствии с документацией изготовителя

Информация, наносимая на этикетку: в соответствии с Едиными санитарно-эпидемиологическими и гигиеническими требованиями к товарам, подлежащим санитарно-эпидемиологическому надзору (контролю).

RPR-10 Заключение санитарно-эпидемиологической экспертизы (стр. 2/3)

- очищенные участки покрываются антикоррозийной грунтовкой для стальных поверхностей;
- после высыхания грунтовки на участки дважды наносится краска распылителем;

• ежегодную обработку деталей из дерева и фанеры консервантом (рекомендуется консервант с содержанием тефлона) - обработку проводить в соответствии с инструкцией к консерванту.

7.4. Заменяемые элементы и детали должны быть изготовлены по техническим условиям изготовителя.

7.5. Эксплуатация Изделия во время выполнения текущих ремонтов запрещена.

7.6. Осмотры и текущие ремонты Изделия выполняются силами и за счет Владельца.

7.7. В период обкатки и/или регулирования Изделия дополнительные меры не требуются.

7.8. Дополнительное обслуживание; узлы и детали, требующие дополнительного обслуживания:

• Болты, гайки, прочие резьбовые соединения требуют регулярной проверки и подтягивания.

Моменты затяжки резьбовых соединений (на основании данных для класса прочности 4,6):

Головка, мм / Резьба	8/M5	10/M6	13/M8	17/M10	19/M12	22/M14	24/M16	27/M18	30/M20	32/M22	36/M24
Момент затяжки, Н*м	2,28	3,92	9,48	19,1	32,6	52,0	79,9	110	156	211	270

8. Правила и требования безопасности использования Изделия RPR-10

8.1. Детям младше 12 лет эксплуатация Изделия разрешена только под присмотром взрослого.

8.2. Изделие должно быть установлено с соблюдением требований Н.Д. (п.2.3), предъявляемых к З.Б., а также к типу и толщине покрытия поверхности площадки (П.З.Б.).

8.3. При обнаружении каких-либо дефектов Изделия их необходимо немедленно устранить или ограничить доступ пользователей к Изделию на весь период времени до устранения всех дефектов.

8.4. Эксплуатация Изделия допускается при температуре окружающей среды от -30°С до +40°С.

8.5. **СТРОГО ЗАПРЕЩЕНА** эксплуатация Изделия в следующих случаях:

- **несоответствие размеров и/или конфигурации З.Б. требованиям Н.Д. (п.2.3) или Паспорту;**
- **несоответствие типа и/или толщины покрытия П.З.Б. требованиям Н.Д. (п.2.3) или Паспорту;**
- **недостаточный или некачественный монтаж Изделия;**
- **недостаточная устойчивость опорных столбов или Изделия целиком;**
- **отклонение опорных столбов от вертикали на угол 1° и более;**
- **наличие любых других причин, могущих привести к опрокидыванию Изделия;**
- **наличие дефектов Изделия, а также во время монтажа или ремонта Изделия;**
- **во время проведения каких-либо работ на площадке, на которой установлено Изделие;**
- **наличие у человека психических расстройств и/или нахождение в состоянии измененного сознания (по причине болезни, алкогольного/наркотического опьянения или другим причинам);**
- **наличие любых других угроз жизни и/или здоровью пользователей Изделия или других лиц.**

8.6. Для дополнительной безопасности, ограничения доступа в ночное время, а также придания законченного и привлекательный вида площадке с Изделием, рекомендуется:

- обнести площадку сеткой-забором;
- оборудовать площадку специальным износостойким монолитным каучуковым покрытием.

8.7. Владелец должен производить ежедневный визуальный осмотр Изделия (п.7.2).

8.8. Владелец должен самостоятельно следить за изменениями в Н.Д. и поддерживать соответствие площадки с Изделием актуальным требованиям Н.Д.

8.9. На площадке, на которой установлено Изделие, **ЗАПРЕЩЕНО:**

- мусорить, курить, приносить и оставлять стеклянные бутылки;
- использовать Изделие не по назначению;
- выгуливать домашних животных;
- пачкать или ломать Изделие.

9. Сборка и монтаж Изделия RPR-10, меры предосторожности

9.1. Сборка и монтаж Изделия должны осуществляться организацией, имеющей соответствующие лицензии, сотрудников с соответствующим опытом и необходимую материальную базу.

9.2. Установка Изделия производится на ровной площадке, свободной от зеленых насаждений.

9.3. Ориентация Изделия или элементов в целях защиты от влияния климатических условий не требуется.
9.4. Дополнительная окраска или пропитка элементов оборудования не требуется.
9.5. Изделие требуется установить в З.Б. в соответствии с разделом 6.
9.6. Сборочное пространство должно быть примерно такого же размера, как и З.Б. Изделия, или более, если это требуется для обеспечения безопасности сборки и монтажа Изделия как для исполнителей, так и для окружающих людей и случайных прохожих, в том числе - детей.
9.7. Навесные элементы (если есть) крепятся к несущим столбам при помощи хомутов (п.5.3.2).
9.8. Монтаж изделий БЕЗ опорных фланцев осуществляется бетонированием опорных столбов.
9.9. Монтаж изделий С опорными фланцами осуществляется креплением опорных фланцев к фундаменту:
- **Вариант А:** монтажный комплект типа «Ёж» бетонируется в яме.
- **Вариант Б:** используются готовые бетонные закладные детали ИП Любо В.А. (ПН-10, ПН-7).

9.10. Описание порядка установки и монтажа для п.п.9.8-9.9 приведено в приложении (п.5.3.3).
9.11. Сборку Изделия следует выполнять в соответствии с Приложением №1. Последовательность сборки:
- Изучить документацию на Изделие и нормативные документы.
- Проверить комплектность Изделия согласно разделу 5.
- Разметить участок для установки Изделия в соответствии с проектом (если есть), с габаритами З.Б. по п.4.1 и схемами З.Б. и расположения опор в Приложении №1 (если есть).
- Подготовить фундаментное основание (Приложение №1, п.5.3.3).
- Распаковать и смонтировать Изделие согласно п.п.4.3, 9.8-9.10.

9.12. Обязательно выставление по вертикали всех опорных столбов Изделия и мест примыкания опорных элементов выносного оборудования к их основанию (к опорным столбам или иным частям Изделия).
9.13. После установки следует проверить надежность крепления всех элементов, затяжку всех резьбовых соединений, соблюдение габаритов Изделия. Устранить неисправности.
9.14. После установки следует проверить соблюдение размеров З.Б. Устранить неисправности.
9.15. Перечень необходимых специальных приспособлений и инструментов для монтажа Изделия:
- наборы гаечных ключей, шестигранников и отверток; для сборки ДИО рекомендуется шуруповерт (моменты затяжки резьбовых соединений приведены в п.7.8).

9.16. Требования безопасности при подготовке, выполнении фундаментных работ, монтаже или установке Изделия, а также при замене элементов Изделия, как во время, так и после проведения работ:
- Основные угрозы: электрические устройства и инструменты, неполные наборы изделий, глубокие фундаментные отверстия, возможность падения незакрепленного изделия и его частей, инструментов.
- **Обязательны маркировка и ограничение доступа к рабочему пространству.**
- Не допускается присутствие на площадке посторонних лиц.
- Работы проводить только с использованием исправного электроинструмента.
- Изделие и его части, инструменты и материалы должны находиться под постоянным присмотром.
- Незафиксированные в грунте при помощи фундаментов части Изделия (или Изделие целиком), имеющие возможность падения, должны находиться под постоянным присмотром.
- **Запрещается оставлять неокончательно установленное и/или собранное Изделие:**
  - с открытыми проемами;
  - без соответствующего ограждения, обеспечивающего безопасность;
  - без предупредительных табличек, предупреждающих об опасности.
- Запрещается оставлять открытыми и/или незафиксированными элементы Изделия, которые могут стать причиной травмирования пользователей или посторонних лиц.
- Обязательно ношение защитных касок для всех, кто находится на площадке.

9.17. После окончания монтажа необходимо удалить с площадки монтажный инструмент и приспособления.
9.18. После окончания монтажа необходимо удалить с площадки и утилизировать строительный мусор, элементы транспортной упаковки Изделия, ярлыки и элементы маркировки Изделия, прочий мусор.

Федеральное медико-биологическое агентство (ФМБА Россия)
Федеральное государственное бюджетное учреждение здравоохранения
«Головной центр гигиены эпидемиологии Федерального медико-биологического агентства»
(ФГБУЗ ГЦГ и Э ФМБА России)
Орган инспекции

Юридический адрес:
123182, Москва, 1-ый Пехотный переулок, 6
Телефон, факс: 8(499)190-48-61/(499)196-6277
ОКПО 08628376, ОГРН 1037739412457
ИНН/КПП 77340552252/773401001

Утверждаю
Заместитель руководителя Органа инспекции
А.И. Петухов

от «23» 03 2016 г. № 950Г/16-16

ЭКСПЕРТНОЕ ЗАКЛЮЧЕНИЕ
по результатам санитарно-эпидемиологической экспертизы продукции

на основании заявления № 950/16 от 18 марта 2016 г

ООО «Фронталь»: 125367, Россия, г. Москва, Врачебный проезд, д.10, оф.1, для:

Организация-заявитель: Индивидуальный предприниматель Любо Виктория Александровна Адрес: 198504, г. Санкт-Петербург, Город Петергоф, ул. Чичеринская дом 9, к.1, кв. 9

Организация-изготовитель: Индивидуальный предприниматель Любо Виктория Александровна Адрес: 198504, г. Санкт-Петербург, Город Петергоф, ул. Чичеринская дом 9, к.1, кв. 9

Наименование продукции: «Оборудование спортивное для открытых площадок»

Код ТН ВЭД: 9506 91 900 0

Область применения: для открытых площадок-уличные спортивные тренажеры (в т.ч. детские, подростковые, тренажеры для людей с ограниченными возможностями)

Продукция изготовлена в соответствии с: документацией изготовителя, ТУ 9619-001-63040489-2010

Перечень документов, представленных на экспертизу: заявление на проведение экспертизы, устав, свидетельство о государственной регистрации юридического

RPR-10 Заключение санитарно-эпидемиологической экспертизы (стр. 1/3)

СИСТЕМА СЕРТИФИКАЦИИ ГОСТ Р

ФЕДЕРАЛЬНОЕ АГЕНТСТВО ПО ТЕХНИЧЕСКОМУ РЕГУЛИРОВАНИЮ И МЕТРОЛОГИИ

№ 0115002

ПРИЛОЖЕНИЕ

К сертификату соответствия № РОСС RU.HB32.H00014

Перечень конкретной продукции, на которую распространяется действие сертификата соответствия

код ОК код ТН ВЭД	Наименование и обозначение продукции, ее изготовитель	Обозначение документации, по которой выпускается продукция
32.30.14 9506919000	Тренажеры спортивные для открытых площадок, марка "Рекреация/Recreation": уличные спортивные тренажеры (детские, подростковые, силовые, тренажеры для людей с ограниченными возможностями) серии RF, RJ, RP, RCF, RD; уличное спортивное оборудование WORKOUT, уличное гимнастическое спортивное оборудование (турники, шведские стенки, брусья, гимнастические спортивные комплексы, рукоходы, лабиринты, лазы, полосы препятствий) серии RWO, RWC, RWCD; уличное игровое спортивное оборудование (ворота для футбола, мини-футбола, флорбола, гандбола, хоккея, стойки баскетбольные, волейбольные, для бадминтона, теннисные столы) серии RSE; детское спортивно-игровое оборудование и игровые комплексы серии RPE, RCC	

Руководитель органа _____ С.Ю. Тёмин
подпись, инициалы, фамилия

Эксперт _____ В.Л. Никаншин
подпись, инициалы, фамилия

RPR-10 Сертификат соответствия ТУ 9619-001-63040489-2010 (стр. 2/2)

10. Транспортировка, хранение, консервация и расконсервация Изделия RPR-10

10.1. Транспортировку производить автотранспортом без упаковки в тару или в контейнерах согласно «Правилам движения по дорогам России», «Общим правилам перевозки грузов автотранспортом».

10.2. Минимально необходимая упаковка для транспортировки: гофрокартон и воздушно-пузырчатая пленка.

10.3. При транспортировке Изделие и его части должны быть зафиксированы в транспортном средстве.

10.4. Фиксация (п.10.3) должна исключать смещение Изделия и его частей в процессе перевозки.

10.5. Изделие может храниться на открытом воздухе или под навесом, но не допускается хранение Изделия под открытым небом, а именно под дождем и снегом. При хранении полиэтиленовую пленку снять.

10.6. Консервация и расконсервация Изделия целиком или поэлементно не производится.

11. Рекламации на Изделие RPR-10

11.1. При обнаружении в период гарантийного срока дефектов/поломок Изделия по вине изготовителя:

11.1.1. Составить акт-рекламацию, содержащий следующие сведения:

- наименование Изделия, артикул, дата выпуска;
- даты получения, монтажа и ввода в эксплуатацию;
- описание выявленных дефектов/поломок;
- общее время работы, ч;
- сведения об имевшихся неисправностях;
- фотографии оборудования с дефектом.

11.1.2. Сохранить вышедшие из строя детали на весь срок рассмотрения рекламации.

12. Гарантии изготовителя на Изделие RPR-10

12.1. Изготовитель гарантирует соответствие Изделия требованиям конструкторской документации проекта RPR-10 при соблюдении потребителем требований правил эксплуатации и разделов 7, 8, 9, 10 и 11.

12.2. В случае нарушения требований Паспорта или эксплуатационной документации, гарантия аннулируется.

12.3. Претензии на некомплектность Изделия принимаются в течение суток после его поставки (продажи).

12.4. Любые претензии рассматриваются только по письменному заявлению покупателя.

12.5. Срок гарантии на Изделие: один год со дня поставки (продажи) потребителю. Ресурс: пять лет. Гарантия и ресурс не распространяются на изделия, поврежденные:

- стихийными бедствиями, авариями, домашними животными, насекомыми;
- в результате вандализма, неправильной/небрежной установки, эксплуатации или транспортировки.

12.6. Гарантийный ремонт не осуществляется в следующих случаях:

- неправильное заполнение товарной накладной, гарантийной карты или ее отсутствие;
- монтаж Изделия произведён не в соответствии с инструкцией, либо выполнен неквалифицированно;
- наличие механических повреждений (трещин, сколов, деформации Изделия или его элементов и т.п.);
- отсутствие функционально-необходимых элементов Изделия (крышки, ролики, пружины и т.п.);
- наличие изменений устройства Изделия и/или признаков самостоятельного ремонта;

12.7. Гарантия и ресурс не распространяются на комплектующие, имеющие естественный ограниченный срок службы, и на естественный износ лакокрасочных покрытий.

12.8. Условия гарантии не предусматривают чистку и/или профилактику Изделия, а также выезда мастера к месту установки Изделия с целью его настройки, ремонта или консультации по вопросам эксплуатации.

12.9. Гарантия на заменённые детали прекращается вместе с гарантией на оборудование.

13. Сведения об утилизации Изделия RPR-10

13.1. Утилизацию Изделия, фундамента, прочих материалов и оборудования производит Владелец.

13.2. Утилизации подлежат как отдельные элементы Изделия, так и Изделие целиком в след. случаях:

- по результатам технических осмотров;
- по истечении срока службы (ресурса).

13.3. Порядок утилизации:

- раскрутить болтовые соединения, отсоединить друг от друга составные части Изделия;
- фундаменты, при необходимости, разбить и вынуть из грунта;
- места, где были фундаменты, отсыпать балластным слоем щебня и отсева с послойным трамбованием;
- разобранное оборудование вывезти на утилизацию (обратиться к специальным организациям);

- металлическая составляющая Изделия подлежит сдаче в металлолом;
- детали из древесины, фанеры, пластика и резины подлежат отправке на свалку твердых отходов.

14. Особые отметки для Изделия RPR-10

14.1. Возможны расхождения между описанием, изображением и фактическим исполнением Изделия, т.к. изготовитель постоянно работает над усовершенствованием конструкций своих изделий.

14.2. При обработке горячим цинкованием в Изделии могут быть выполнены технологические отверстия диаметром 8 мм, которые на готовом Изделии закрываются пластиковыми заглушками.

15. Свидетельство об изготовлении, приемке и упаковке Изделия RPR-10

15.1. Изделие соответствует проектной документации RPR-10 и признано годным к эксплуатации.

15.2. Изделие и его комплектующие упакованы в материал, обеспечивающий сохранность от незначительных механических повреждений при хранении и транспортировке.

15.3. Крепежные изделия (винты, гайки, болты, шайбы, заглушки и пр.) поставляются в отдельной упаковке.

15.4. Изделие упаковано согласно ТУ 96852-001-15191265-03

15.5. Место изготовления Изделия: ..... Россия, Санкт-Петербург

15.6. Месяц и год изготовления Изделия: ..... Август 2022 г.

Представитель ОТК: Смирнов Алексей Сергеевич 22 августа 2022 г.

М.П.

Мастер упаковочного участка: Коптева Виктория Юрьевна 22 августа 2022 г.

СИСТЕМА СЕРТИФИКАЦИИ ГОСТ Р

ФЕДЕРАЛЬНОЕ АГЕНТСТВО ПО ТЕХНИЧЕСКОМУ РЕГУЛИРОВАНИЮ И МЕТРОЛОГИИ

СЕРТИФИКАТ СООТВЕТСТВИЯ

Добровольная сертификация

№ РОСС RU. НВ32.Н00014

Срок действия с 08.10.2019 по 07.10.2022

№ 0580014

ОРГАН ПО СЕРТИФИКАЦИИ рег.№ RA.RU.11НВ32, Орган по сертификации Общества с ограниченной ответственностью «ЦЕНТР ИСПЫТАНИЙ И МЕТРОЛОГИИ», Адрес места осуществления деятельности: 127224, РОССИЯ, г. Москва, ул. Дорожная, дом 8 корпус 1, офис 103, E-mail: metr.center@gmail.com

ПРОДУКЦИЯ Тренажеры спортивные для открытых площадок, марка "Рекреация/Recreation". Серийный выпуск. Бланк приложения №0115002

код ОК Код ОК 034-2014 (КПЕС 2008) 32.30.14

СООТВЕТСТВУЕТ ТРЕБОВАНИЯМ НОРМАТИВНЫХ ДОКУМЕНТОВ ТУ 9619-001-63040489-2010, ГОСТ Р 52169-2012

код ТН ВЭД 9506 91 900 0

ИЗГОТОВИТЕЛЬ Индивидуальный предприниматель Любо Виктория Александровна, ОГРНИП: 315784700250771, ИНН: 781910546844, Адрес: 197022, РОССИЯ, 197022, город Санкт-Петербург, Каменноостровский проспект, дом 62, квартира 14. Адрес места осуществления деятельности: 199155, РОССИЯ, город Санкт-Петербург, Уральская улица, дом 19, корпус 10, литер А, кабинет 152, телефон: +78123184662, адрес электронной почты: info@rcreation.ru.

СЕРТИФИКАТ ВЫДАН Индивидуальный предприниматель Любо Виктория Александровна, ОГРНИП: 315784700250771, ИНН: 781910546844, Адрес: 197022, РОССИЯ, 197022, город Санкт-Петербург, Каменноостровский проспект, дом 62, квартира 14. Адрес места осуществления деятельности: 199155, РОССИЯ, город Санкт-Петербург, Уральская улица, дом 19, корпус 10, литер А, кабинет 152, телефон: +78123184662, адрес электронной почты: info@rcreation.ru

НА ОСНОВАНИИ протокола испытаний № 01865/ІРТ-10-19 от 07.10.2019 года, Испытательной лаборатории Общества с ограниченной ответственностью «Тестиспытания», аттестат аккредитации РОСС RU.31484.04ИДЭО.001, срок действия с 30.08.2018 по 30.08.2021.

ДОПОЛНИТЕЛЬНАЯ ИНФОРМАЦИЯ Место нанесения знака соответствия: на изделии, в упаковке и технической документации. Схема сертификации 3с.

Общество с ограниченной ответственностью «ЦЕНТР ИСПЫТАНИЙ И МЕТРОЛОГИИ» ИНН 7720339720 ОГРН 1167746434334 Москва

М.П.

Руководитель органа подпись С.Ю. Темин инициалы, фамилия

Эксперт подпись В.Л. Никаншин инициалы, фамилия

Сертификат не применяется при обязательной сертификации

RPR-10 Сертификат соответствия ТУ 9619-001-63040489-2010 (стр. 1/2)

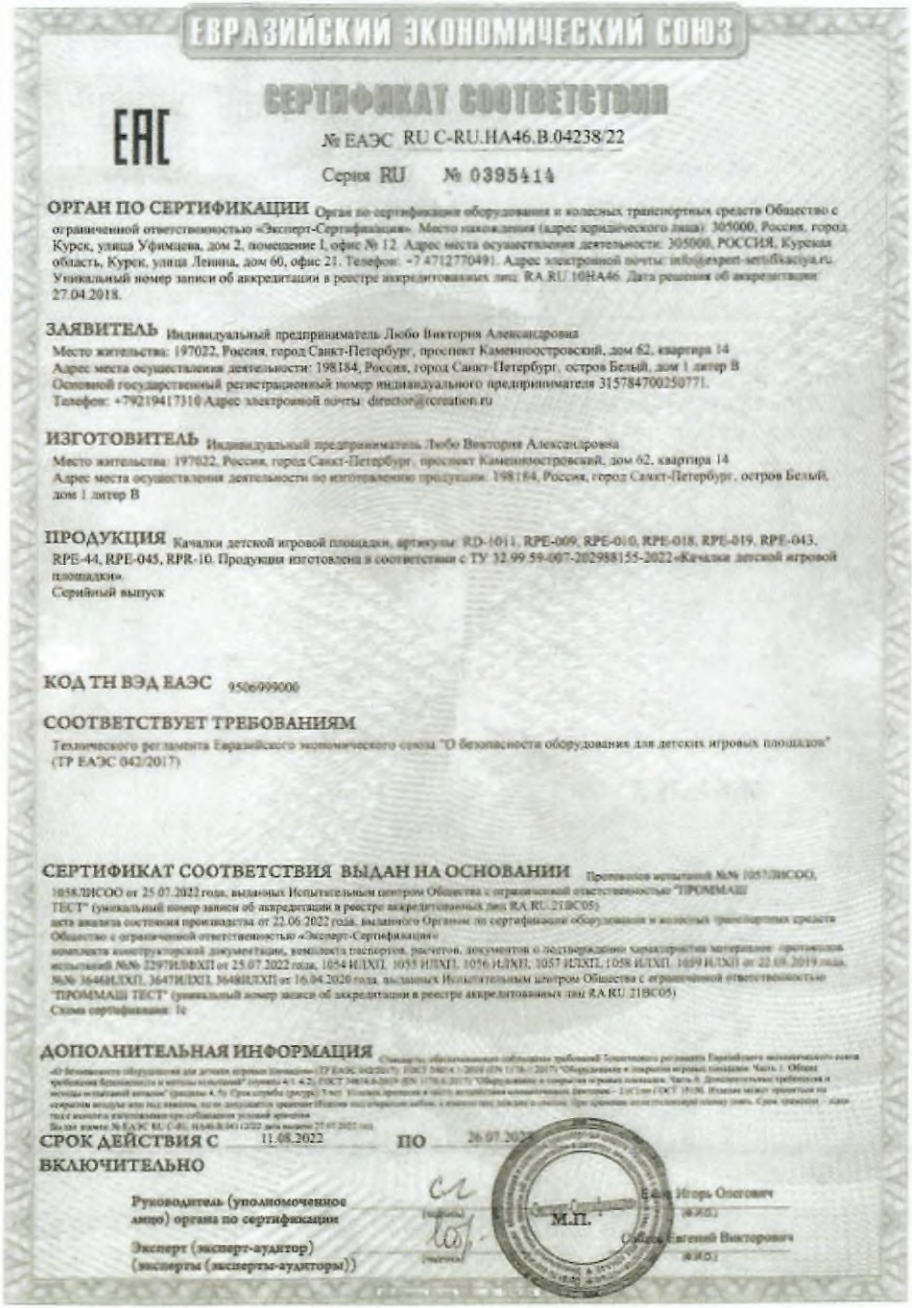

ЕВРАЗИЙСКИЙ ЭКОНОМИЧЕСКИЙ СОЮЗ

EAC

СЕРТИФИКАТ СООТВЕТСТВИЯ

№ ЕАЭС RU C-RU.HA46.B.04238/22

Серия RU № 0395414

ОРГАН ПО СЕРТИФИКАЦИИ Орган по сертификации оборудования и колесных транспортных средств Общество с ограниченной ответственностью «Эксперт-Сертификация». Место нахождения (адрес юридического лица): 305000, Россия, город Курск, улица Уфимцева, дом 2, помещение I, офис № 12. Адрес места осуществления деятельности: 305000, РОССИЯ, Курская область, Курск, улица Ленина, дом 60, офис 21. Телефон: +7 4712770491. Адрес электронной почты: info@expert-sertifikaciya.ru. Уникальный номер записи об аккредитации в реестре аккредитованных лиц: RA.RU.10HA46. Дата решения об аккредитации: 27.04.2018.

ЗАЯВИТЕЛЬ Индивидуальный предприниматель Любо Виктория Александровна
Место жительства: 197022, Россия, город Санкт-Петербург, проспект Каменноостровский, дом 62, квартира 14
Адрес места осуществления деятельности: 198184, Россия, город Санкт-Петербург, остров Белый, дом 1 литер В
Основной государственный регистрационный номер индивидуального предпринимателя 315784700250771.
Телефон: +79219417310 Адрес электронной почты: director@creation.ru

ИЗГОТОВИТЕЛЬ Индивидуальный предприниматель Любо Виктория Александровна
Место жительства: 197022, Россия, город Санкт-Петербург, проспект Каменноостровский, дом 62, квартира 14
Адрес места осуществления деятельности по изготовлению продукции: 198184, Россия, город Санкт-Петербург, остров Белый, дом 1 литер В

ПРОДУКЦИЯ Качалки детской игровой площадки, артикулы: RD-1011, RPE-009, RPE-010, RPE-018, RPE-019, RPE-043, RPE-44, RPE-045, RPR-10. Продукция изготовлена в соответствии с ТУ 32.99.59-007-202988155-2022 «Качалки детской игровой площадки».
Серийный выпуск

КОД ТН ВЭД ЕАЭС 9506999000

СООТВЕТСТВУЕТ ТРЕБОВАНИЯМ
Технического регламента Евразийского экономического союза "О безопасности оборудования для детских игровых площадок" (ТР ЕАЭС 042/2017)

СЕРТИФИКАТ СООТВЕТСТВИЯ ВЫДАН НА ОСНОВАНИИ Протоколов испытаний №№ 1057/ЛИСОО, 1058/ЛИСОО от 25.07.2022 года, выданных Испытательным центром Общества с ограниченной ответственностью "ПРОММАШ ТЕСТ" (уникальный номер записи об аккредитации в реестре аккредитованных лиц RA.RU.21ВС05)
акта анализа состояния производства от 22.06.2022 года, выданного Органом по сертификации оборудования и колесных транспортных средств Общество с ограниченной ответственностью «Эксперт-Сертификация»
комплекта конструкторской документации, комплекта паспортов, расчетов, документов о подтверждении характеристик материалов, протоколов испытаний №№ 2297ИЛФХП от 25.07.2022 года, 1054 ИЛХП, 1055 ИЛХП, 1056 ИЛХП, 1057 ИЛХП, 1058 ИЛХП, 1059 ИЛХП от 22.08.2019 года, №№ 3646ИЛХП, 3647ИЛХП, 3648ИЛХП от 16.04.2020 года, выданных Испытательным центром Общества с ограниченной ответственностью "ПРОММАШ ТЕСТ" (уникальный номер записи об аккредитации в реестре аккредитованных лиц RA.RU.21ВС05)
Схема сертификации: 1с

ДОПОЛНИТЕЛЬНАЯ ИНФОРМАЦИЯ Стандарты, обеспечивающие соблюдение требований Технического регламента Евразийского экономического союза «О безопасности оборудования для детских игровых площадок» (ТР ЕАЭС 042/2017): ГОСТ 34614.1-2019 (EN 1176-1:2017) "Оборудование и покрытия игровых площадок. Часть 1. Общие требования безопасности и методы испытаний" (пункты 4.1; 4.2); ГОСТ 34614.8-2019 (EN 1176-8:2017) "Оборудование и покрытия игровых площадок. Часть 8. Дополнительные требования и методы испытаний качели" (пункты 4; 5). Срок службы (ресурс), Тчет. Условия хранения и срок службы изделия климатических районов – 1ХЛ (по ГОСТ 15150). Изделие может храниться на открытом воздухе или под навесом, если допускается хранение изделия под открытым небом, с климатическими факторами по ГОСТ 15150. При хранении изделие должно быть защищено от воздействия прямых солнечных лучей. Срок хранения – один год с момента изготовления при соблюдении условий хранения.
Акт анализа состояния производства № ЕАЭС RU C-RU.HA46.B.00132/22 дата выдачи: 25.07.2022 год.

СРОК ДЕЙСТВИЯ С 11.08.2022 ПО 26.07.2025 ВКЛЮЧИТЕЛЬНО

Руководитель (уполномоченное лицо) органа по сертификации — Игорь Олегович

М.П.

Эксперт (эксперт-аудитор) (эксперты (эксперты-аудиторы)) — Евгений Викторович

RPR-10 Сертификат соответствия ТР ЕАЭС 042-2017

Таблица 1. Сведения о хранении Изделия RPR-10

Дата приемки на хранение	Дата снятия с хранения	Условия хранения Изделия	Ответственное лицо		
			Должность	ФИО	Подпись

Таблица 2. Учёт технического обслуживания Изделия RPR-10

Дата	Замечания по техническому состоянию Изделия	Проведённые работы	Ответственное лицо		
			Должность	ФИО	Подпись

Таблица 3. Учёт неисправностей при эксплуатации Изделия RPR-10

Дата отказа	Характер неисправности	Вр. работы отказавшей части, ч	Принятые меры (расход ЗИП, акт-рекламация)	Ответственное лицо			Примечание
				Должность	ФИО	Подпись	

Таблица 4. Сведения о ремонте Изделия RPR-10

Наименование элемента	Основание для проведения ремонта	Дата постановки в ремонт	Дата выхода из ремонта	Время наработки до ремонта, ч	Организация, проводившая ремонт	Ответственное лицо		
						Должность	ФИО	Подпись

Приложение №1

RPR-10 Качели-балансир на торсионе (4 сиденья)

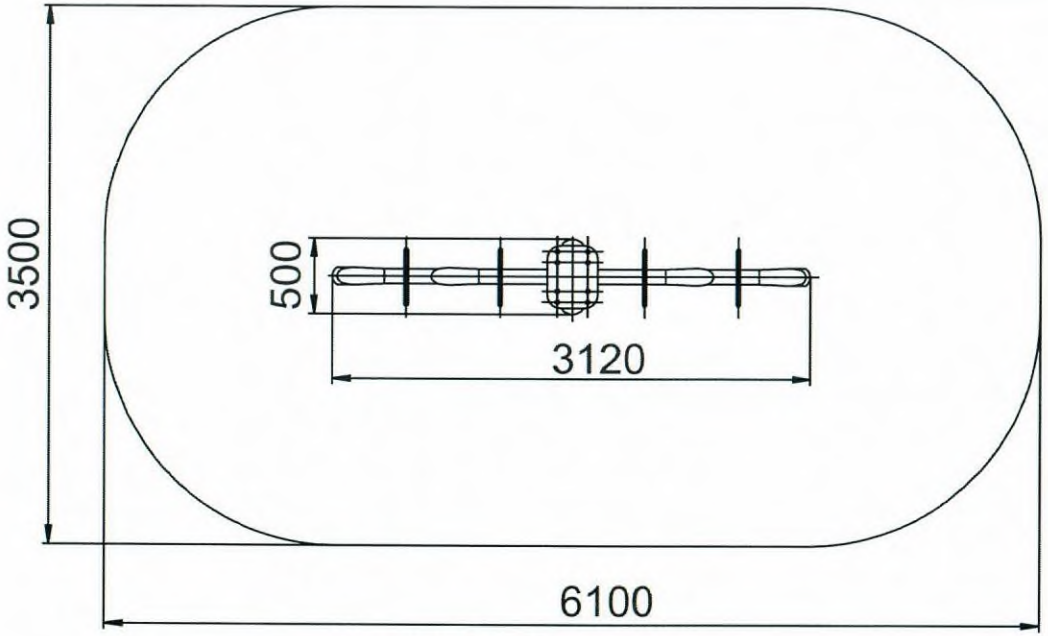

RPR-10 Зона безопасности

№	Наименование	Изображение	Кол-во
1	Стойка		1
2	Балансир с сиденьями		1
3	Болт DIN 933 M16x45		4
4	Шайба DIN 125 M16		8
5	Шайба DIN 127 M16		4
6	Гайка DIN 985 M16		4
7	Колпачек на болт/гайку M16		8

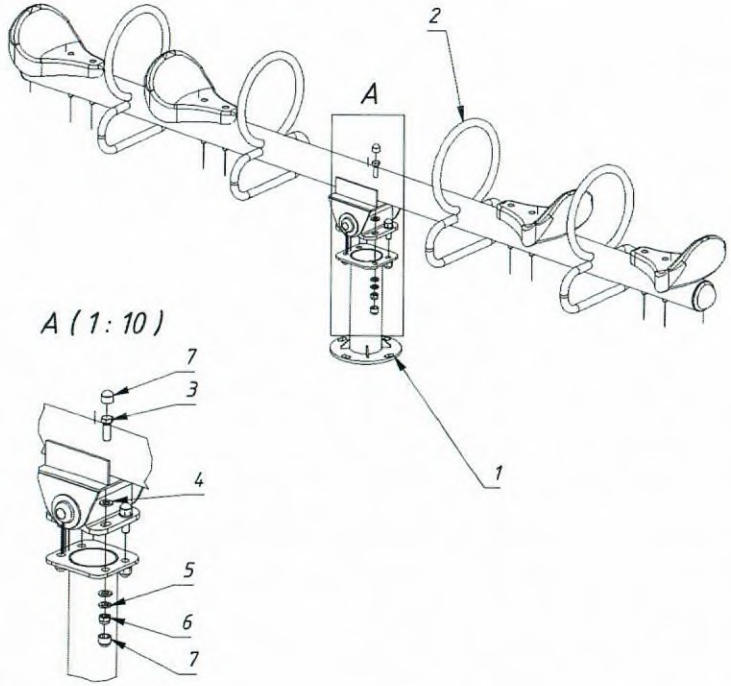

Изм.	Лист	№ докум.	Подп.	Дата	RPR-10	Лист 2

Копировал Формат А4

RPR-10 Схема сборки

ПАСПОРТ ТЕХНИЧЕСКОГО ИЗДЕЛИЯ

уличное гимнастическое оборудование

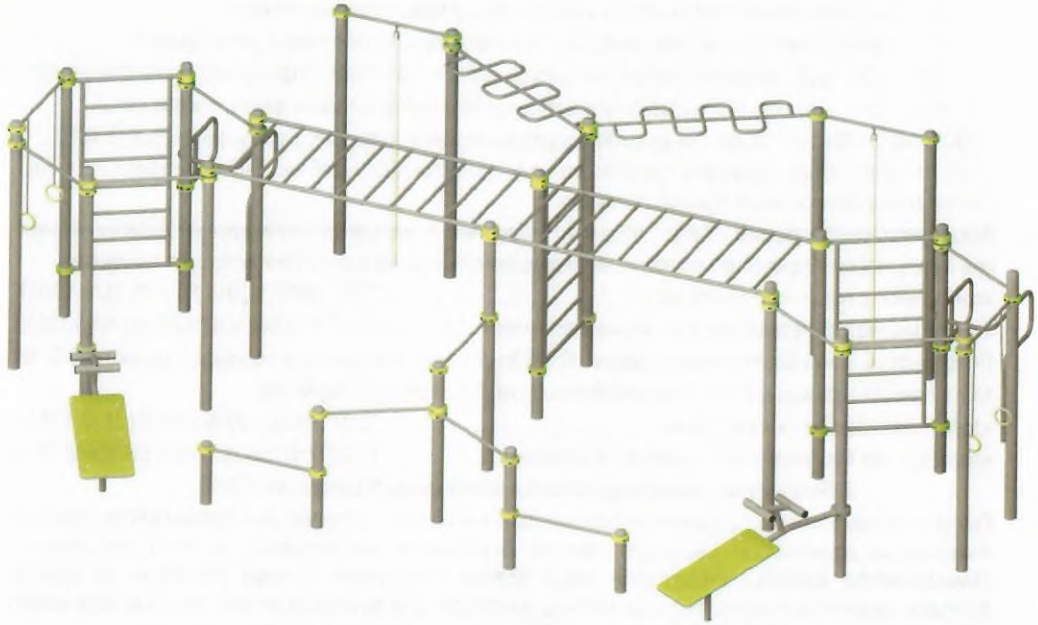

1. Основные сведения об Изделии

1.1. Наименование: RWC-036 - Комплекс гимнастический №36

1.2. Тип изделия: уличное гимнастическое оборудование

1.3. Изготовитель: ИП Любо Виктория Александровна

1.4. Адрес: 198184, Санкт-Петербург г, остров Белый, д.1, литера В

1.5. Контактная информация: 8 (800) 222-02-65, info@rcreation.ru, www.rcreation.ru

1.6. Изделие соответствует требованиям следующих нормативных документов:

- ТУ 9619-001-63040489-2010 «Оборудование открытых спортивных площадок»

2. Термины и определения, используемые в настоящем документе

2.1. **Изделие:** единица детского, гимнастического, спортивного оборудования или МАФ (малая архитектурная форма) и т.д. В данном документе это «RWC-036 - Комплекс гимнастический №36».

2.2. **Паспорт Изделия (далее - Паспорт):** настоящий документ - паспорт технического Изделия.

2.3. **Нормативная документация (далее - Н.Д.):** актуальные на дату использования Изделия ГОСТы,СНиПы, международные стандарты и другие документы, регламентирующие:

- установку, использование и обслуживание детского, спортивного, гимнастического оборудования и МАФ (соответственно Типу Изделия и назначению площадки, на которой устанавливается Изделие);
- типы и толщину покрытий для игровой или спортивной площадки, на которой устанавливается Изделие.

Н.Д. для Изделия включает (но не ограничивается ими) следующие документы:

2.3.1. ТР ЕАЭС 042/2017 Тех. регламент ЕАЭС «О безопасности оборудования для детских игр. площадок».

2.3.2. ГОСТ 34614.xx / EN 1176-xx: Оборудование и покрытия игровых площадок:

- ч.1: ... Общие требования безопасности и методы испытаний.
- ч.2: ... Дополнительные требования безопасности и методы испытаний качелей.

- ч.3: ... Дополнительные требования безопасности и методы испытаний горок.
- ч.4: ... Дополнительные требования безопасности и методы испытаний канатных дорог.
- ч.5: ... Дополнительные требования безопасности и методы испытаний каруселей.
- ч.6: ... Дополнительные требования безопасности и методы испытаний качалок.
- ч.7: ... Руководство по установке, контролю, техническому обслуживанию и эксплуатации.
- ч.10: ... Доп. требования безопасности и методы исп. для полностью закрытого игрового оборуд-ния.
- ч.11: ... Доп. требования безопасности и методы испытаний пространственных игровых сетей.

2.3.3. ГОСТ 34615 / EN 1177: Покрытия ударопоглощающие игровых площадок. Определение Кр.В.П. (CFH).

2.3.4. ГОСТ Р 59010: Оборудование и покрытия игровых площадок. Доп. требования безопасности и методы испытаний универсальных игровых площадок.

2.4. **Зона Безопасности (далее - З.Б.):** объем, в котором может находится использующий Изделие человек при эксплуатации Изделия или во время непредвиденного падения с него. Соответствует терминам:

- «пространство падения» / «falling space» ..... ГОСТ 34614.1-2019 / BS EN 1176-1:2017
- «пространство для передвижения» / «movement space» ..... ГОСТ Р 57538-2017 / BS EN 16630:2015

2.5. **Поверхность Зоны Безопасности (далее - П.З.Б.):** область, полученная в результате проекции З.Б. на грунт; поверхность игровой или спортивной площадки. Соответствует терминам:

- «зона приземления» / «impact area» ..... ГОСТ 34614.1-2019 / BS EN 1176-1:2017
- «площадь для передвижения» / «area of movement» ..... ГОСТ Р 57538-2017 / BS EN 16630:2017

3. Назначение, принцип действия и применение Изделия RWC-036

3.1. Гимнастический комплекс предназначен для выполнения силовых упражнений и упражнений на развитие координации движений, а также для занятий физическими упражнениями на открытом воздухе. Гимнастический комплекс представляет собой единую конструкцию, которая состоит из нескольких турников, двух прямых горизонтальных лестниц рукоходов, двух рукоходов змейка, двух гимнастических колец и двух канатов. Двух пар брусьев на столбах и и двух наклонных гимнастических лавок

4. Основные технические данные Изделия RWC-036

4.1. Габаритные размеры в смонтированном виде и размеры Зоны Безопасности:

- длина, мм 9 616
- ширина, мм 5 322
- высота над землей, мм 2 450
- объем, м³ 125,382
- длина Зоны Безопасности, м 13,7
- ширина Зоны Безопасности, м 9,1
- площадь Зоны Безопасности, м² 121,61
- допустимые отклонения размеров Изделия, мм ..... ± 100

4.2. Эксплуатационные характеристики:

- разработано с учетом доступности для инвалидов в креслах-колясках ..... нет
- число пользователей, чел. 26
- возрастная категория, лет ..... 18+
- максимальная высота падения, мм 2 400
- допустимая нагрузка (максимальный вес одного пользователя), кг 150

4.3. Сборочные и монтажные характеристики:

- способ монтажа (р. «Сборка и монтаж») ..... бетонирование опорных столбов
- глубина бетонирования опорных столбов без опорных фланцев, мм 600

4.4. Прочие характеристики:

- объем при транспортировке, ориентировочно, м³ 0,960
- самая длинная часть (при транспортировке), мм 3 150

5. Комплектность Изделия RWC-036

5.1. Оборудование:

- Столб опорный (3000), шт 19
- Столб опорный (2100), шт 1

Для заметок

- Столб опорный (1700), шт 2
- Столб опорный (1100), шт 2
- Перекладина турника (1000), шт 11
- Перекладина с канатом (1000), шт 2
- Перекладина с кольцами (1000), шт 2
- Лестница рукоход горизонтальная, шт 2
- Рукоход змейка, шт 2
- Стенка шведская, шт 2
- Основание для лежака, шт 2
- Лежак, шт 2
- Хомут, шт 62
- Комплект крепежа, шт 1
- Пруток арматурный для бетонирования столбов, шт 36

5.2. Документация:

5.2.1. Настоящий Паспорт на Изделие RWC-036, экземпляров 1

5.2.2. Приложение «Порядок сборки оборудования с хомутами» (требуется только при поставке изделий с хомутами на несущих столбах), экземпляров на всю поставку 1

5.2.3. Приложение «Техническое описание установки и монтажа уличного оборудования ИП Любо В.А.» (при производстве монтажа не силами ИП Любо В.А.), экземпляров на всю поставку 1

6. Требования к З.Б. и к П.З.Б. для Изделия RWC-036

6.1. ВНИМАНИЕ! При наличии возможности использования Изделия детьми и/или подростками (даже под присмотром квалифицированного тренера или учителя), З.Б. и поверхность площадки (как минимум, по всей П.З.Б. Изделия) должны соответствовать требованиям Н.Д. для ДЕТСКИХ ИГРОВЫХ ПЛОЩАДОК (п.п.2.3.1-2.3.4) не зависимо от типа Изделия!

6.2. З.Б. Изделия (размеры, отсутствие посторонних предметов, пересечение с З.Б. другого оборудования и т.д.), должна соответствовать требованиям Н.Д. (п.2.3) для Типа данного Изделия.

6.3. П.З.Б. Изделия (используемые материалы, тип и толщина покрытия, и т.д.) должна соответствовать требованиям Н.Д. (п.2.3) для Типа данного Изделия.

6.4. Владелец Изделия при размещении Изделия и другого оборудования на площадке и выборе ее покрытия должен в первую очередь руководствоваться требованиями Н.Д. (п.2.3) и соображениями безопасности.

На рекомендации и характеристики Изделия, приведенные в настоящем Паспорте, допускается ориентироваться, но не полагаться полностью.

6.5. Ответственность (как административная, так и уголовная) за любой вред, причиненный пользователю Изделия или другим лицам по причине нарушения требований Н.Д., предъявляемых к З.Б. и покрытию П.З.Б. Изделия, и/или указаний, приведенных в Паспорте, полностью лежит на Владельце.

6.6. Материалы с низкими ударопоглощающими свойствами должны использоваться только вне П.З.Б.

6.7. Примеры покрытий площадки и требуемая их толщина в зависимости от высоты падения:

ВНИМАНИЕ! Информация приведена в справочном порядке - для оценки материала и толщины покрытия. Руководством к выбору являются только результаты экспертизы сырья и испытания готового покрытия.

Наименование материала	Для ММГН*	Разрешенный размер частиц	Минимальная толщина, мм	Высота падения, мм
Травянистая поверхность / верхний слой почвы	?	-	-	≤ 1000
Травянистая поверхность имеет эффект смягчения удара. При правильном уходе поверхность эффективна при высоте падения до 1 м. Свыше - защитные ударопрочные свойства поверхности зависят от климатических условий местности.				
Стружка коры деревьев	-	20-80	300	≤ 2000
			400	≤ 3000
Древесная стружка	-	5-30	300	≤ 2000
			400	≤ 3000

Песок или гравий (без загрязнений или частиц глины)	-	0,25-8	300	≤ 2000
			400	≤ 3000
Песок и гравий должны быть угловатыми и промыты. Считается, что промытый песок или гравий из аллювиальных отложений являются свободными от большинства частиц ила или глины. Коэффициент однородности D60/D10 < 3,0.				
Другие материалы и другая толщина покрытия	?	В соответствии с испытаниями по критерию повреждения головы (HIC) (п.2.3.3)		
Ориентировочные данные для резиновых покрытий (показатели зависят от ударопоглощающих свойств резины, соблюдения пропорций клея и добавок при установке, временных промежутков высыхания уложенной резины и т.д.)		-	*30-40*	*≤ 1000*
		-	*50-60*	*≤ 1500*
		-	*80-90*	*≤ 2000*
		-	*> 100*	*≤ 3000*

* подходит для использования маломобильными группами населения (ММГН).

7. Осмотр, техническое обслуживание и текущий ремонт Изделия RWC-036

7.1. Для целей оценки соответствия технического состояния Изделия требованиям безопасности Изделие должно регулярно осматриваться и обслуживаться Владельцем самостоятельно:

- осмотр перед началом эксплуатации Изделия ..... один раз
- ежедневный осмотр ..... каждый день
- регулярный осмотр выполняется как можно чаще, но не реже, чем ..... один раз в месяц
- функциональный осмотр с проверкой работоспособности Изделия ..... один раз в 3 месяца
- ежегодный основной осмотр с проверкой работоспособности Изделия ..... один раз в 12 месяцев

7.2. В рамках осмотров (п.7.1) и тех. обслуживания проводят визуальный осмотр Изделия и всех его элементов и деталей (особое внимание - скрытым и труднодоступным частям), а именно проверяют:

- отсутствие элементов транспортной упаковки;
- устойчивость конструкции и опорных столбов;
- узлы крепления к опорным столбам;
- наличие всех деталей и элементов Изделия;
- отсутствие дефектов/неисправностей;
- структурную целостность, особенно хомутов;
- отсутствие коррозии металлических элементов;
- отсутствие гниения деревянных элементов (если такие элементы есть в конструкции);
- отсутствие трещин, острых краев или других повреждений, гладкость защищающих поверхностей;
- влияние выполненных ремонтных работ (если проводились) на безопасность Изделия;
- чистоту на площадке (посторонние предметы и разбитое стекло представляют большую опасность);
- наличие, размер и соответствие ударопоглощающего покрытия П.З.Б. требованиям проекта (если есть), Паспорту и Н.Д. (п.2.3, раздел 6);
- отсутствие дефектов покрытия площадки (при наличии дефектов их следует устранить);
- отсутствие просадки рыхлых материалов покрытия площадки (в случае их использования) и их выравнивание (просадка более 100 мм должна быть устранена).

7.3. Текущий ремонт является корректирующим обслуживанием, которое производится по результатам технических осмотров и должно включать меры по устранению замечаний, а именно:

- замену крепежа, заглушек, изношенных/поврежденных деталей; сварку металлических конструкций;
- исправление нарушений окраски поверхностей:
  - участки с повреждённой краской очищаются от остатков краски, от пыли, жиров и центров коррозии;
  - очищенные участки покрываются антикоррозийной грунтовкой для стальных поверхностей;
  - после высыхания грунтовки на участки дважды наносится краска распылителем;
- ежегодную обработку деталей из дерева и фанеры консервантом (рекомендуется консервант с содержанием тефлона) - обработку проводить в соответствии с инструкцией к консерванту.

7.4. Заменяемые элементы и детали должны быть изготовлены по техническим условиям изготовителя.

7.5. Эксплуатация Изделия во время выполнения текущих ремонтов запрещена.

7.6. Осмотры и текущие ремонты Изделия выполняются силами и за счет Владельца.

7.7. В период обкатки и/или регулирования Изделия дополнительные меры не требуются.

Certificate of Registration Certificate of Registration

G-CERTI *certificate*

hereby certifies that

Индивидуальный предприниматель Любо Виктория Александровна
Sole Proprietarship Victoria Alexandrovna Lubo

199155, Россия, Санкт-Петербург, улица Уральская, дом 19, корпус 10 лит. А.
199155, Russia, Saint-Petersburg, Uralskaya street, 19 building 10 letter A

meets the Standard Requirements & Scope as following

ISO 9001:2015 *Quality Management Systems*

Производство спортивных товаров, крепёжных изделий, цепей, пружин, изделий из проволоки. Производство строительных металлических конструкций, изделий и их частей.

Manufacture of sport goods, fasteners, chains, springs, products from wire.
Manufacture of metal structures, products and parts.

Certificate No : GKIRQ-0058-QC
Initial Date : 09. Nov. 2021 Issue Date : 09. Nov. 2021
Expiry Date : 08. Nov. 2024 Valid period : 09. Nov. 2021 ~ 08. Nov. 2022

Signed for and on behalf of GCERTI
President I.K.Cho

G-CERTI SYSTEM SERVICE MSCB-113

IAS ACCREDITED Management Systems Certification Body MSCB-113

IAF

RWC-036 Сертификат соответствия ISO 9001-2015

04525
(учетный номер бланка)

СИСТЕМА ДОБРОВОЛЬНОЙ СЕРТИФИКАЦИИ
«ОТКРЫТЫЙ НАЦИОНАЛЬНЫЙ ПОЖАРНЫЙ СТАНДАРТ»
регистрационный № РОСС RU.32069.04ОПС0

СЕРТИФИКАТ СООТВЕТСТВИЯ

№ РОСС RU.04ОПС0.С.ОС1.05270
(номер сертификата соответствия)

ЗАЯВИТЕЛЬ (наименование и местонахождение заявителя): Индивидуальный предприниматель Любо Виктория Александровна. Место жительства и место осуществления деятельности: Россия, 197022, город Санкт-Петербург, Каменноостровский проспект, дом № 62, квартира 14. ОГРНИП 315784700250771. Телефон: +79675642076. E-mail: info@rcreation.ru.

ИЗГОТОВИТЕЛЬ (наименование и местонахождение изготовителя продукции): Индивидуальный предприниматель Любо Виктория Александровна. Место жительства: Россия, 197022, город Санкт-Петербург, Каменноостровский проспект, дом № 62, квартира 14. Место осуществления деятельности по изготовлению продукции: Россия, 198184, город Санкт-Петербург, остров Белый, дом 1, литера В. ОГРНИП 315784700250771.

ОРГАН ПО СЕРТИФИКАЦИИ (наименование и местонахождение органа по сертификации, выдавшего сертификат соответствия): Орган по сертификации продукции «Открытый Сертификат». Место нахождения: Россия, 117042, Москва, Чечёрский проезд, дом 24, помещение 1. Телефон: +74997098938. E-mail: oc_onps@ocert.ru Аттестат рег. № ОНПС RU.04ОПС0.ОС1.

ПОДТВЕРЖДАЕТ, ЧТО ПРОДУКЦИЯ (информация о сертифицированной продукции, позволяющая провести идентификацию): Оборудование спортивное для открытых площадок марки «Рекреация»: Тренажеры спортивные для открытых площадок - уличные спортивные тренажеры (в т.ч. детские, подростковые, тренажеры для людей с ограниченными возможностями) серии RF, RJ, RP, RWO, RWC, RD, RFR, RFM. Уличное спортивное оборудование «WORKOUT», уличное гимнастическое спортивное оборудование (турники, шведские стенки, брусья, гимнастические спортивные комплексы, рукоходы, лабиринты, лазы, полосы препятствий), уличное игровое спортивное оборудование (ворота для футбола, мини-футбола, флорбола, гандбола, хоккея, стойки баскетбольные, волейбольные, для бадминтона, теннисные столы). Велопарковки, теневые навесы, навесные конструкции, трибуны, гардеробные системы, беседки, ограждения, уличные скамьи для отдыха, Малые Архитектурные Формы (МАФы), выпускаемое по ТУ 9619-001-63040489-2010.
Серийный выпуск

код ОКПД 2 32.30.14.121; 32.30.15.239
код ТН ВЭД 9506 91 900 0

СООТВЕТСТВУЕТ ТРЕБОВАНИЯМ (наименование национальных стандартов, стандартов организаций, сводов правил, условий договоров, на соответствие требованиям которых проводилась сертификация): ГОСТ 27483-87 (МЭК 695-2-1-80) «Испытания на пожароопасность. Методы испытаний. Испытания нагретой проволокой»; ГОСТ 27484-87 (МЭК 695-2-2-80) «Испытания на пожароопасность. Методы испытаний. Испытания горелкой с игольчатым пламенем».

ПРОВЕДЕННЫЕ ИССЛЕДОВАНИЯ (ИСПЫТАНИЯ) И ИЗМЕРЕНИЯ: Протокол испытаний № ПБ1194.300522 от 30.05.2022 года, выданный Испытательной лабораторией «ОНИКС» (аттестат аккредитации № ОНПС RU.04ОПС0.ИЛ02); Акт анализа состояния производства от 30.05.2022 года.

ПРЕДСТАВЛЕННЫЕ ДОКУМЕНТЫ (документы, представленные заявителем в орган по сертификации в качестве доказательств соответствия продукции): ТУ 9619-001-63040489-2010.

СРОК ДЕЙСТВИЯ СЕРТИФИКАТА СООТВЕТСТВИЯ С 31.05.2022 **ПО** 30.05.2025

М.П.

Руководитель (заместитель руководителя органа по сертификации) (подпись, инициалы, фамилия) — С.Н. Салагин

Эксперт (эксперты) (подпись, инициалы, фамилия) — С.В. Булавин

RWC-036 Сертификат Пожарной Безопасности

7.8. Дополнительное обслуживание; узлы и детали, требующие дополнительного обслуживания:
- Болты, гайки, прочие резьбовые соединения требуют регулярной проверки и подтягивания.

Моменты затяжки резьбовых соединений (на основании данных для класса прочности 4,6):

Головка, мм / Резьба	8/M5	10/M6	13/M8	17/M10	19/M12	22/M14	24/M16	27/M18	30/M20	32/M22	36/M24
Момент затяжки, Н*м	2,28	3,92	9,48	19,1	32,6	52,0	79,9	110	156	211	270

8. Правила и требования безопасности использования Изделия RWC-036

8.1. Детям младше 12 лет эксплуатация Изделия разрешена только под присмотром взрослого.

8.2. Изделие должно быть установлено с соблюдением требований Н.Д. (п.2.3), предъявляемых к З.Б., а также к типу и толщине покрытия поверхности площадки (П.З.Б.).

8.3. Изделие предназначено для занятия спортом людей с хорошей физической подготовкой.

8.4. При обнаружении каких-либо дефектов Изделия их необходимо немедленно устранить или ограничить доступ пользователей к Изделию на весь период времени до устранения всех дефектов.

8.5. Эксплуатация Изделия допускается при температуре окружающей среды от -30°С до +40°С.

8.6. **СТРОГО ЗАПРЕЩЕНА** эксплуатация Изделия в следующих случаях:
- **несоответствие размеров и/или конфигурации З.Б. требованиям Н.Д. (п.2.3) или Паспорту;**
- **несоответствие типа и/или толщины покрытия П.З.Б. требованиям Н.Д. (п.2.3) или Паспорту;**
- **недостаточный или некачественный монтаж Изделия;**
- **недостаточная устойчивость опорных столбов или Изделия целиком;**
- **отклонение опорных столбов от вертикали на угол 1° и более;**
- **наличие любых других причин, могущих привести к опрокидыванию Изделия;**
- **наличие дефектов Изделия, а также во время монтажа или ремонта Изделия;**
- **во время проведения каких-либо работ на площадке, на которой установлено Изделие;**
- **наличие у пользователя противопоказаний к занятиям спортом;**
- **наличие у человека психических расстройств и/или нахождение в состоянии измененного сознания (по причине болезни, алкогольного/наркотического опьянения или другим причинам);**
- **наличие любых других угроз жизни и/или здоровью пользователей Изделия или других лиц.**

8.7. Для дополнительной безопасности, ограничения доступа в ночное время, а также придания законченного и привлекательный вида площадке с Изделием, рекомендуется:
- обнести площадку сеткой-забором;
- оборудовать площадку специальным износостойким монолитным каучуковым покрытием.

8.8. Владелец должен производить ежедневный визуальный осмотр Изделия (п.7.2).

8.9. Владелец должен самостоятельно следить за изменениями в Н.Д. и поддерживать соответствие площадки с Изделием актуальным требованиям Н.Д.

8.10. На площадке, на которой установлено Изделие, **ЗАПРЕЩЕНО:**
- мусорить, курить, приносить и оставлять стеклянные бутылки;
- использовать Изделие не по назначению;
- выгуливать домашних животных;
- пачкать или ломать Изделие.

9. Сборка и монтаж Изделия RWC-036, меры предосторожности

9.1. Сборка и монтаж Изделия должны осуществляться организацией, имеющей соответствующие лицензии, сотрудников с соответствующим опытом и необходимую материальную базу.

9.2. Установка Изделия производится на ровной площадке, свободной от зеленых насаждений.

9.3. Ориентация Изделия или элементов в целях защиты от влияния климатических условий не требуется.

9.4. Дополнительная окраска или пропитка элементов оборудования не требуется.

9.5. Изделие требуется установить в З.Б. в соответствии с разделом 6.

9.6. Сборочное пространство должно быть примерно такого же размера, как и З.Б. Изделия, или более, если это требуется для обеспечения безопасности сборки и монтажа Изделия как для исполнителей, так и для окружающих людей и случайных прохожих, в том числе - детей.

9.7. Навесные элементы (если есть) крепятся к несущим столбам при помощи хомутов (п.5.2.2).
9.8. Монтаж изделий БЕЗ опорных фланцев осуществляется бетонированием опорных столбов.
9.9. Монтаж изделий С опорными фланцами осуществляется креплением опорных фланцев к фундаменту:
- **Вариант А:** монтажный комплект типа «Ёж» бетонируется в яме.
- **Вариант Б:** используются готовые бетонные закладные детали ИП Любо В.А. (ПН-10, ПН-7).

9.10. Описание порядка установки и монтажа для п.п.9.8-9.9 приведено в приложении (п.5.2.3).
9.11. Сборку Изделия следует выполнять в соответствии с Приложением №1. Последовательность сборки:
- Изучить документацию на Изделие и нормативные документы.
- Проверить комплектность Изделия согласно разделу 5.
- Разметить участок для установки Изделия в соответствии с проектом (если есть), с габаритами З.Б. по п.4.1 и схемами З.Б. и расположения опор в Приложении №1 (если есть).
- Подготовить фундаментное основание (Приложение №1, п.5.2.3).
- Распаковать и смонтировать Изделие согласно п.п.4.3, 9.8-9.10.

9.12. Обязательно выставление по вертикали всех опорных столбов Изделия и мест примыкания опорных элементов выносного оборудования к их основанию (к опорным столбам или иным частям Изделия).
9.13. После установки следует проверить надежность крепления всех элементов, затяжку всех резьбовых соединений, соблюдение габаритов Изделия. Устранить неисправности.
9.14. После установки следует проверить соблюдение размеров З.Б. Устранить неисправности.
9.15. Перечень необходимых специальных приспособлений и инструментов для монтажа Изделия:
- наборы гаечных ключей, шестигранников и отверток; для сборки ДИО рекомендуется шуруповерт (моменты затяжки резьбовых соединений приведены в п.7.8).

9.16. Требования безопасности при подготовке, выполнении фундаментных работ, монтаже или установке Изделия, а также при замене элементов Изделия, как во время, так и после проведения работ:
- Основные угрозы: электрические устройства и инструменты, неполные наборы изделий, глубокие фундаментные отверстия, возможность падения незакрепленного изделия и его частей, инструментов.
- **Обязательны маркировка и ограничение доступа к рабочему пространству.**
- Не допускается присутствие на площадке посторонних лиц.
- Работы проводить только с использованием исправного электроинструмента.
- Изделие и его части, инструменты и материалы должны находиться под постоянным присмотром.
- Незафиксированные в грунте при помощи фундаментов части Изделия (или Изделие целиком), имеющие возможность падения, должны находиться под постоянным присмотром.
- **Запрещается оставлять неокончательно установленное и/или собранное Изделие:**
  - с открытыми проемами;
  - без соответствующего ограждения, обеспечивающего безопасность;
  - без предупредительных табличек, предупреждающих об опасности.
- Запрещается оставлять открытыми и/или незафиксированными элементы Изделия, которые могут стать причиной травмирования пользователей или посторонних лиц.
- Обязательно ношение защитных касок для всех, кто находится на площадке.

9.17. После окончания монтажа необходимо удалить с площадки монтажный инструмент и приспособления.
9.18. После окончания монтажа необходимо удалить с площадки и утилизировать строительный мусор, элементы транспортной упаковки Изделия, ярлыки и элементы маркировки Изделия, прочий мусор.

10. Транспортировка, хранение, консервация и расконсервация Изделия RWC-036

10.1. Транспортировку производить автотранспортом без упаковки в тару или в контейнерах согласно «Правилам движения по дорогам России», «Общим правилам перевозки грузов автотранспортом».
10.2. Минимально необходимая упаковка для транспортировки: гофрокартон и воздушно-пузырчатая пленка.
10.3. При транспортировке Изделие и его части должны быть зафиксированы в транспортном средстве.

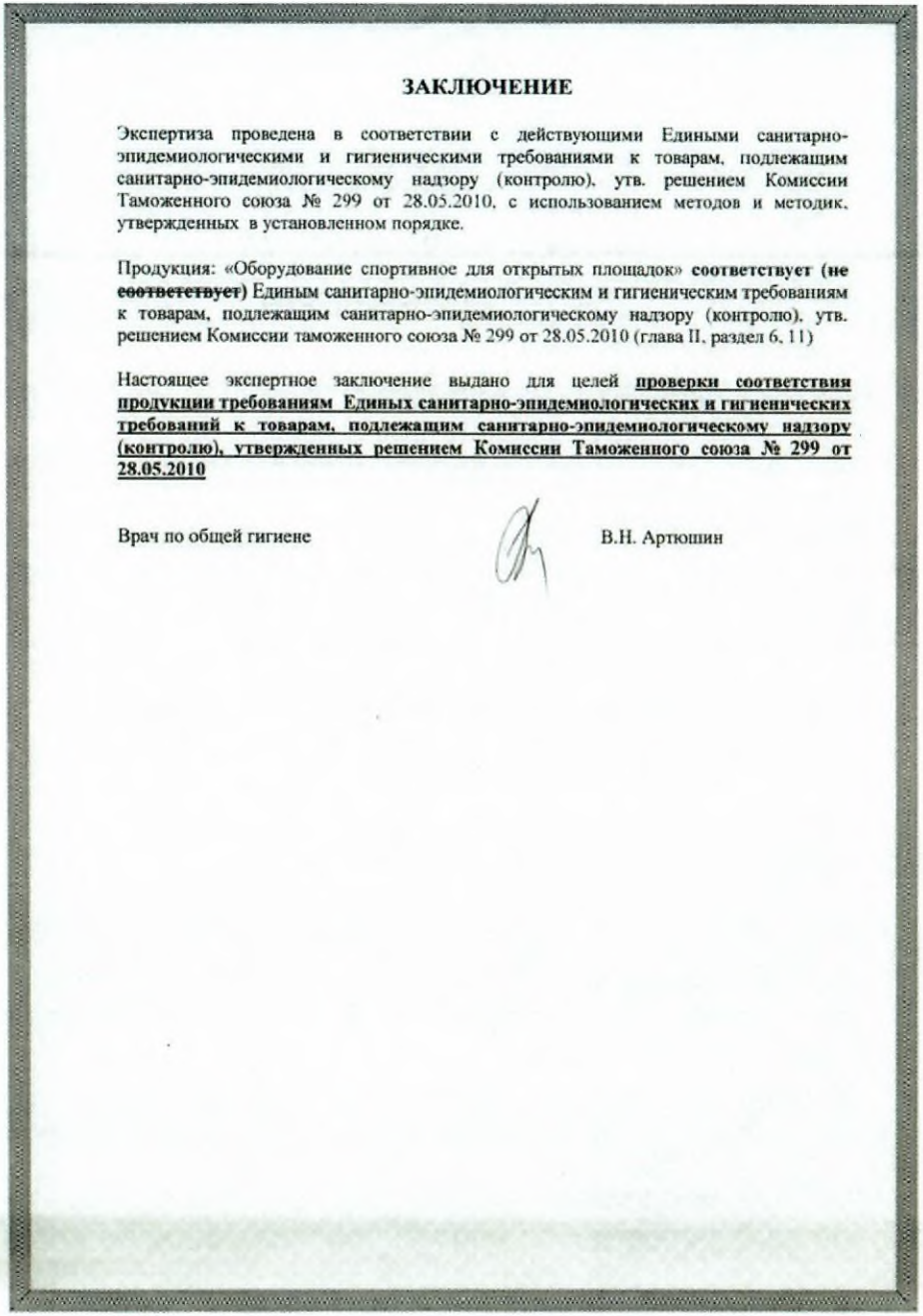

ЗАКЛЮЧЕНИЕ

Экспертиза проведена в соответствии с действующими Едиными санитарно-эпидемиологическими и гигиеническими требованиями к товарам, подлежащим санитарно-эпидемиологическому надзору (контролю), утв. решением Комиссии Таможенного союза № 299 от 28.05.2010, с использованием методов и методик, утвержденных в установленном порядке.

Продукция: «Оборудование спортивное для открытых площадок» **соответствует (не ~~соответствует~~)** Единым санитарно-эпидемиологическим и гигиеническим требованиям к товарам, подлежащим санитарно-эпидемиологическому надзору (контролю), утв. решением Комиссии таможенного союза № 299 от 28.05.2010 (глава II, раздел 6, 11)

Настоящее экспертное заключение выдано для целей **проверки соответствия продукции требованиям Единых санитарно-эпидемиологических и гигиенических требований к товарам, подлежащим санитарно-эпидемиологическому надзору (контролю), утвержденных решением Комиссии Таможенного союза № 299 от 28.05.2010**

Врач по общей гигиене В.Н. Артюшин

RWC-036 Заключение санитарно-эпидемиологической экспертизы (стр. 3/3)

лица, свидетельство о внесении записи в ЕГРЮЛ, свидетельство о постановке на учет в налоговом органе, лист записи ЕГРЮЛ о внесении изменений в сведения о юридическом лице, приказ о назначении генерального директора, протокол испытаний, ТУ 9619-001-63040489-2010

Характеристика продукции: согласно документации изготовителя

ГИГИЕНИЧЕСКАЯ ХАРАКТЕРИСТИКА ПРОДУКЦИИ

Согласно протоколу испытаний № 3471/02Б от 09.03.2016 г. Аккредитованного Испытательного центра Орехово-Зуевского филиала Федерального бюджетного учреждения «Государственный региональный центр стандартизации, метрологии и испытаний в Московской области» (Аттестат аккредитации № РОСС RU.0001.21ПТ43 - действителен до 07.04.2016) типовые образцы указанной продукции были подвергнуты испытаниям на соответствие Единым санитарно-эпидемиологическим и гигиеническим требованиям к товарам, подлежащим санитарно-эпидемиологическому надзору (контролю) утв. решением Комиссии таможенного союза № 299 от 28.05.2010г. (глава II, раздел 6, 11)

Вещества, показатели (факторы),

Определяемый показатель	Метод испытаний	Средства измерений	ПДК и нормы	Результаты испытаний
Активность 226Ra, Бк/кг	ГОСТ 30108-94			36,8±11
Активность 232Th, Бк/кг	ГОСТ 30108-94			15,8±4,7
Активность 40K, Бк/кг	ГОСТ 30108-94			608,9±182,7
Удельная эффективная активность естественных радионуклидов (40K, 232Th, 226Ra), Бк/кг		Спектрометр «Прогресс»	370	109,3±32,8

По результатам проведенных испытаний продукции: «Оборудование спортивное для открытых площадок» отклонений от Единых санитарно-эпидемиологических и гигиенических требований к товарам, подлежащим санитарно-эпидемиологическому надзору (контролю), утв. решением Комиссии таможенного союза № 299 от 28.05.2010 (глава II, раздел 6, 11), **не установлено**.

Протокол испытаний, указанных образцов продукции отражает условия и методы испытаний, полученные данные. Испытания проведены аккредитованной и лицензированной организацией, выполнены в соответствии с требованиями действующих нормативно-методических документов, результаты зарегистрированы и оформлены надлежащим образом и приемлемы для гигиенической оценки.

Область применения: для открытых площадок-уличные спортивные тренажеры (в т.ч. детские, подростковые, тренажеры для людей с ограниченными возможностями)

Условия использования, хранения, транспортировки и меры безопасности:
в соответствии с документацией изготовителя

Информация, наносимая на этикетку: в соответствии с Едиными санитарно-эпидемиологическими и гигиеническими требованиями к товарам, подлежащим санитарно-эпидемиологическому надзору (контролю).

RWC-036 Заключение санитарно-эпидемиологической экспертизы (стр. 2/3)

10.4. Фиксация (п.10.3) должна исключать смещение Изделия и его частей в процессе перевозки.

10.5. Изделие может храниться на открытом воздухе или под навесом, но не допускается хранение Изделия под открытом небом, а именно под дождем и снегом. При хранении полиэтиленовую пленку снять.

10.6. Консервация и расконсервация Изделия целиком или поэлементно не производится.

11. Рекламации на Изделие RWC-036

11.1. При обнаружении в период гарантийного срока дефектов/поломок Изделия по вине изготовителя:

11.1.1. Составить акт-рекламацию, содержащий следующие сведения:

- наименование Изделия, артикул, дата выпуска;
- даты получения, монтажа и ввода в эксплуатацию;
- описание выявленных дефектов/поломок;
- общее время работы, ч;
- сведения об имевшихся неисправностях;
- фотографии оборудования с дефектом.

11.1.2. Сохранить вышедшие из строя детали на весь срок рассмотрения рекламации.

12. Гарантии изготовителя на Изделие RWC-036

12.1. Изготовитель гарантирует соответствие Изделия требованиям конструкторской документации проекта RWC-036 при соблюдении потребителем требований правил эксплуатации и разделов 7, 8, 9, 10 и 11.

12.2. В случае нарушения требований Паспорта или эксплуатационной документации, гарантия аннулируется.

12.3. Претензии на некомплектность Изделия принимаются в течение суток после его поставки (продажи).

12.4. Любые претензии рассматриваются только по письменному заявлению покупателя.

12.5. Срок гарантии на Изделие: один год со дня поставки (продажи) потребителю. Ресурс: пять лет.
Гарантия и ресурс не распространяются на изделия, поврежденные:

- стихийными бедствиями, авариями, домашними животными, насекомыми;
- в результате вандализма, неправильной/небрежной установки, эксплуатации или транспортировки.

12.6. Гарантийный ремонт не осуществляется в следующих случаях:

- неправильное заполнение товарной накладной, гарантийной карты или ее отсутствие;
- монтаж Изделия произведён не в соответствии с инструкцией, либо выполнен неквалифицированно;
- наличие механических повреждений (трещин, сколов, деформации Изделия или его элементов и т.п.);
- отсутствие функционально-необходимых элементов Изделия (крышки, ролики, пружины и т.п.);
- наличие изменений устройства Изделия и/или признаков самостоятельного ремонта;

12.7. Гарантия и ресурс не распространяются на комплектующие, имеющие естественный ограниченный срок службы, и на естественный износ лакокрасочных покрытий.

12.8. Условия гарантии не предусматривают чистку и/или профилактику Изделия, а также выезда мастера к месту установки Изделия с целью его настройки, ремонта или консультации по вопросам эксплуатации.

12.9. Гарантия на заменённые детали прекращается вместе с гарантией на оборудование.

13. Сведения об утилизации Изделия RWC-036

13.1. Утилизацию Изделия, фундамента, прочих материалов и оборудования производит Владелец.

13.2. Утилизации подлежат как отдельные элементы Изделия, так и Изделие целиком в след. случаях:

- по результатам технических осмотров;
- по истечении срока службы (ресурса).

13.3. Порядок утилизации:

- раскрутить болтовые соединения, отсоединить друг от друга составные части Изделия;
- фундаменты, при необходимости, разбить и вынуть из грунта;
- места, где были фундаменты, отсыпать балластным слоем щебня и отсева с послойным трамбованием;
- разобранное оборудование вывезти на утилизацию (обратиться к специальным организациям);
- металлическая составляющая Изделия подлежит сдаче в металлолом;
- детали из древесины, фанеры, пластика и резины подлежат отправке на свалку твердых отходов.

14. Особые отметки для Изделия RWC-036

14.1. Возможны расхождения между описанием, изображением и фактическим исполнением Изделия, т.к. изготовитель постоянно работает над усовершенствованием конструкций своих изделий.

14.2. При обработке горячим цинкованием в Изделии могут быть выполнены технологические отверстия диаметром 8 мм, которые на готовом Изделии закрываются пластиковыми заглушками.

15. Свидетельство об изготовлении, приемке и упаковке Изделия RWC-036

15.1. Изделие соответствует проектной документации RWC-036 и признано годным к эксплуатации.

15.2. Изделие и его комплектующие упакованы в материал, обеспечивающий сохранность от незначительных механических повреждений при хранении и транспортировке.

15.3. Крепежные изделия (винты, гайки, болты, шайбы, заглушки и пр.) поставляются в отдельной упаковке.

15.4. Изделие упаковано согласно ТУ 96852-001-15191265-03

15.5. Место изготовления Изделия: ..... Россия, Санкт-Петербург

15.6. Месяц и год изготовления Изделия: ..... Август 2022 г.

Индивидуальный предприниматель ОГРНИП 315784700025077 Любо Виктория Александровна ИНН 781910546844 Санкт-Петербург

Представитель ОТК: Смирнов Алексей Сергеевич 22 августа 2022 г.

М.П.

Мастер упаковочного участка: Коптева Виктория Юрьевна 22 августа 2022 г.

Федеральное медико-биологическое агентство (ФМБА России)
Федеральное государственное бюджетное учреждение здравоохранения
«Головной центр гигиены эпидемиологии Федерального медико-биологического агентства»
(ФГБУЗ ГЦГ и Э ФМБА России)
Орган инспекции

Юридический адрес:
123182, Москва, 1-ый Пехотный переулок, 6
Телефон, факс: 8(499)190-48-61/(499)196-6277
ОКПО 08628376, ОГРН 1037739412457
ИНН/КПП 77340552252/773401001

Утверждаю
Заместитель руководителя Органа инспекции
А.И. Петухов

от «23» 03 2016 г. № 346г/16

ЭКСПЕРТНОЕ ЗАКЛЮЧЕНИЕ
по результатам санитарно-эпидемиологической экспертизы продукции

на основании заявления № 950/16 от 18 марта 2016 г

ООО «Фронталь»: 125367, Россия, г. Москва, Врачебный проезд, д.10, оф.1, для:

Организация-заявитель: Индивидуальный предприниматель Любо Виктория Александровна Адрес: 198504, г. Санкт-Петербург, Город Петергоф, ул. Чичеринская дом 9, к.1, кв. 9

Организация-изготовитель: Индивидуальный предприниматель Любо Виктория Александровна Адрес: 198504, г. Санкт-Петербург, Город Петергоф, ул. Чичеринская дом 9, к.1, кв. 9

Наименование продукции: «Оборудование спортивное для открытых площадок»

Код ТН ВЭД: 9506 91 900 0

Область применения: для открытых площадок-уличные спортивные тренажеры (в т.ч. детские, подростковые, тренажеры для людей с ограниченными возможностями)

Продукция изготовлена в соответствии с: документацией изготовителя, ТУ 9619-001-63040489-2010

Перечень документов, представленных на экспертизу: заявление на проведение экспертизы, устав, свидетельство о государственной регистрации юридического

RWC-036 Заключение санитарно-эпидемиологической экспертизы (стр. 1/3)

СИСТЕМА СЕРТИФИКАЦИИ ГОСТ Р

ФЕДЕРАЛЬНОЕ АГЕНТСТВО ПО ТЕХНИЧЕСКОМУ РЕГУЛИРОВАНИЮ И МЕТРОЛОГИИ

№ 0115002

ПРИЛОЖЕНИЕ

К сертификату соответствия № РОСС RU.НВ32.Н00014

Перечень конкретной продукции, на которую распространяется действие сертификата соответствия

код ОК код ТН ВЭД	Наименование и обозначение продукции, ее изготовитель	Обозначение документации, по которой выпускается продукция
32.30.14 9506919000	Тренажеры спортивные для открытых площадок, марка "Рекреация/Recreation": уличные спортивные тренажеры (детские, подростковые, силовые, тренажеры для людей с ограниченными возможностями) серии RF, RJ, RP, RCF, RD; уличное спортивное оборудование WORKOUT, уличное гимнастическое спортивное оборудование (турники, шведские стенки, брусья, гимнастические спортивные комплексы, рукоходы, лабиринты, лазы, полосы препятствий) серии RWO, RWC, RWCD; уличное игровое спортивное оборудование (ворота для футбола, мини-футбола, флорбола, гандбола, хоккея, стойки баскетбольные, волейбольные, для бадминтона, теннисные столы) серии RSE; детское спортивно-игровое оборудование и игровые комплексы серии RPE, RCC	

Руководитель органа _____ С.Ю. Тёмин
подпись, инициалы, фамилия

Эксперт _____ В.Л. Никаншин
подпись, инициалы, фамилия

RWC-036 Сертификат соответствия ТУ 9619-001-63040489-2010 (стр. 2/2)

Таблица 1. Сведения о хранении Изделия RWC-036

Дата приемки на хранение	Дата снятия с хранения	Условия хранения Изделия	Ответственное лицо		
			Должность	ФИО	Подпись

Таблица 2. Учёт технического обслуживания Изделия RWC-036

Дата	Замечания по техническому состоянию Изделия	Проведённые работы	Ответственное лицо		
			Должность	ФИО	Подпись

Таблица 3. Учёт неисправностей при эксплуатации Изделия RWC-036

Дата отказа	Характер неисправности	Вр. работы отказавшей части, ч	Принятые меры (расход ЗИП, акт-рекламация)	Ответственное лицо			Примечание
				Должность	ФИО	Подпись	

Таблица 4. Сведения о ремонте Изделия RWC-036

Наименование элемента	Основание для проведения ремонта	Дата постановки в ремонт	Дата выхода из ремонта	Время наработки до ремонта, ч	Организация, проводившая ремонт	Ответственное лицо		
						Должность	ФИО	Подпись

Приложение №1

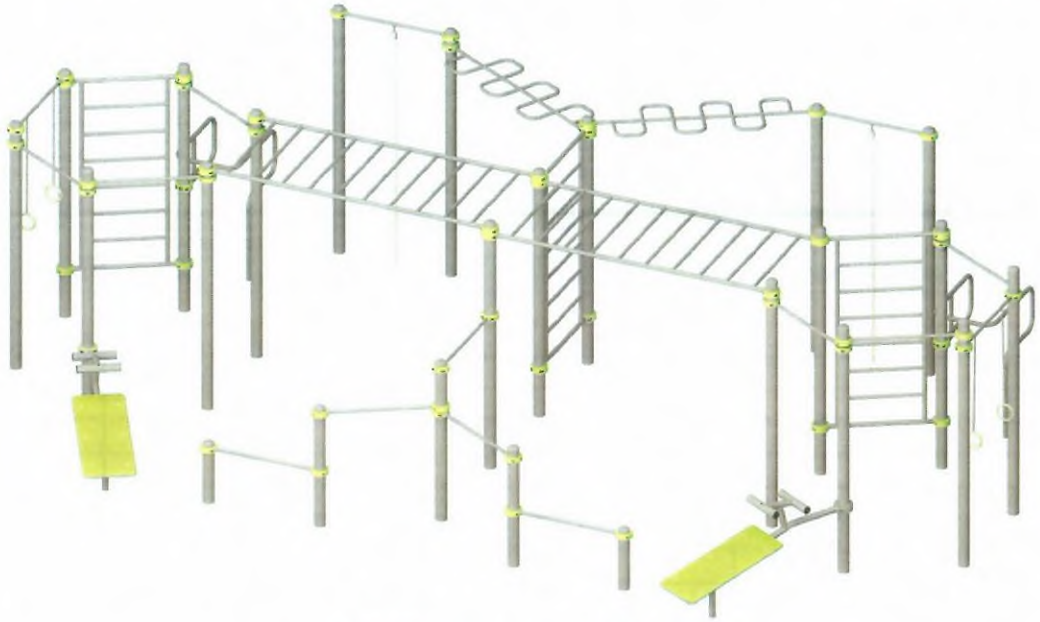

RWC-036 Комплекс гимнастический №36

СИСТЕМА СЕРТИФИКАЦИИ ГОСТ Р

ФЕДЕРАЛЬНОЕ АГЕНТСТВО ПО ТЕХНИЧЕСКОМУ РЕГУЛИРОВАНИЮ И МЕТРОЛОГИИ

СЕРТИФИКАТ СООТВЕТСТВИЯ

№ РОСС RU. НВ32.Н00014

Срок действия с 08.10.2019 по 07.10.2022

№ 0580014

ОРГАН ПО СЕРТИФИКАЦИИ рег.№ RA.RU.11НВ32, Орган по сертификации Общества с ограниченной ответственностью «ЦЕНТР ИСПЫТАНИЙ И МЕТРОЛОГИИ». Адрес места осуществления деятельности: 127224, РОССИЯ, г. Москва, ул. Дорожная, дом 8 корпус 1, офис 103, E-mail: metr.center@gmail.com

ПРОДУКЦИЯ Тренажеры спортивные для открытых площадок, марка "Рекреация/Recreation". Серийный выпуск. Бланк приложения №0115002

код ОК

Код ОК 034-2014 (КПЕС 2008)

32.30.14

СООТВЕТСТВУЕТ ТРЕБОВАНИЯМ НОРМАТИВНЫХ ДОКУМЕНТОВ ТУ 9619-001-63040489-2010, ГОСТ Р 52169-2012

код ТН ВЭД

9506 91 900 0

ИЗГОТОВИТЕЛЬ Индивидуальный предприниматель Любо Виктория Александровна. ОГРНИП: 315784700250771, ИНН: 781910546844. Адрес: 197022, РОССИЯ, 197022, город Санкт-Петербург, Каменноостровский проспект, дом 62, квартира 14. Адрес места осуществления деятельности: 199155, РОССИЯ, город Санкт-Петербург, Уральская улица, дом 19, корпус 10, литер А, кабинет 152, телефон: +78123184662, адрес электронной почты: info@rcreation.ru.

СЕРТИФИКАТ ВЫДАН Индивидуальный предприниматель Любо Виктория Александровна. ОГРНИП: 315784700250771, ИНН: 781910546844. Адрес: 197022, РОССИЯ, 197022, город Санкт-Петербург, Каменноостровский проспект, дом 62, квартира 14. Адрес места осуществления деятельности: 199155, РОССИЯ, город Санкт-Петербург, Уральская улица, дом 19, корпус 10, литер А, кабинет 152, телефон: +78123184662, адрес электронной почты: info@rcreation.ru.

НА ОСНОВАНИИ протокола испытаний № 01865/ПТ-10-19 от 07.10.2019 года, Испытательной лаборатории Общества с ограниченной ответственностью «Тестиспытания», аттестат аккредитации РОСС RU.31484.04ИДЭО.001, срок действия с 30.08.2018 по 30.08.2021.

ДОПОЛНИТЕЛЬНАЯ ИНФОРМАЦИЯ Место нанесения знака соответствия: на изделии, в упаковке и технической документации. Схема сертификации 3с.

Руководитель органа (подпись) С.Ю. Темин (инициалы, фамилия)

Эксперт (подпись) В.Л. Никаншин (инициалы, фамилия)

Сертификат не применяется при обязательной сертификации

RWC-036 Сертификат соответствия ТУ 9619-001-63040489-2010 (стр. 1/2)

ПАСПОРТ ТЕХНИЧЕСКОГО ИЗДЕЛИЯ

тренажер уличный

1. Основные сведения об Изделии

1.1. Наименование: RWCD-001 - Комплекс паратренажерный

1.2. Тип изделия: тренажер уличный

1.3. Изготовитель: ИП Любо Виктория Александровна

1.4. Адрес: 198184, Санкт-Петербург г, остров Белый, д.1, литера В

1.5. Контактная информация: 8 (800) 222-02-65, info@rcreation.ru, www.rcreation.ru

1.6. Изделие соответствует требованиям следующих нормативных документов:

- ГОСТ Р 57538-2017 (EN 16630-2015) «Тренажеры стационарные уличные»
- ТУ 9619-001-63040489-2010 «Оборудование открытых спортивных площадок»

2. Термины и определения, используемые в настоящем документе

2.1. **Изделие:** единица детского, гимнастического, спортивного оборудования или МАФ (малая архитектурная форма) и т.д. В данном документе это «RWCD-001 - Комплекс паратренажерный».

2.2. **Паспорт Изделия (далее - Паспорт):** настоящий документ - паспорт технического Изделия.

2.3. **Нормативная документация (далее - Н.Д.):** актуальные на дату использования Изделия ГОСТы,СНиПы, международные стандарты и другие документы, регламентирующие:

- установку, использование и обслуживание детского, спортивного, гимнастического оборудования и МАФ (соответственно Типу Изделия и назначению площадки, на которой устанавливается Изделие);
- типы и толщину покрытий для игровой или спортивной площадки, на которой устанавливается Изделие.

Н.Д. для Изделия включает (но не ограничивается ими) следующие документы:

2.3.1. ТР ЕАЭС 042/2017 Тех. регламент ЕАЭС «О безопасности оборудования для детских игр. площадок».

2.3.2. ГОСТ 34614.xx / EN 1176-xx: Оборудование и покрытия игровых площадок:

- ч.1: ... Общие требования безопасности и методы испытаний.

- ч.2: ... Дополнительные требования безопасности и методы испытаний качелей.
- ч.3: ... Дополнительные требования безопасности и методы испытаний горок.
- ч.4: ... Дополнительные требования безопасности и методы испытаний канатных дорог.
- ч.5: ... Дополнительные требования безопасности и методы испытаний каруселей.
- ч.6: ... Дополнительные требования безопасности и методы испытаний качалок.
- ч.7: ... Руководство по установке, контролю, техническому обслуживанию и эксплуатации.
- ч.10: ... Доп. требования безопасности и методы исп. для полностью закрытого игрового оборуд-ния.
- ч.11: ... Доп. требования безопасности и методы испытаний пространственных игровых сетей.

2.3.3. ГОСТ 34615 / EN 1177: Покрытия ударопоглощающие игровых площадок. Определение Кр.В.П. (CFH).

2.3.4. ГОСТ Р 59010: Оборудование и покрытия игровых площадок. Доп. требования безопасности и методы испытаний универсальных игровых площадок.

2.3.5. ГОСТ Р 57538 / EN 16630: Тренажеры стационарные уличные.

2.4. **Зона Безопасности (далее - З.Б.):** объем, в котором может находится использующий Изделие человек при эксплуатации Изделия или во время непредвиденного падения с него. Соответствует терминам:

- «пространство падения» / «falling space» ..... ГОСТ 34614.1-2019 / BS EN 1176-1:2017
- «пространство для передвижения» / «movement space» ..... ГОСТ Р 57538-2017 / BS EN 16630:2015

2.5. **Поверхность Зоны Безопасности (далее - П.З.Б.):** область, полученная в результате проекции З.Б. на грунт; поверхность игровой или спортивной площадки. Соответствует терминам:

- «зона приземления» / «impact area» ..... ГОСТ 34614.1-2019 / BS EN 1176-1:2017
- «площадь для передвижения» / «area of movement» ..... ГОСТ Р 57538-2017 / BS EN 16630:2017

3. Назначение, принцип действия и применение Изделия RWCD-001

3.1. Многофункциональный паратренажерный спортивный комплекс для выполнения гимнастических упражнений. Разработан с учетом доступности для маломобильных групп населения. Включает в себя тренажеры такие как: «Маятник», «Рули», «Орбита», «Степ», «Шпагат», «Жим отгруди», «Диск», «Скамья для пресса», «Штанга», «Брусья». Комплекс предназначен для тренировки и укрепления мышц. Занятия на тренажерах, входящих в комплекс, развивают правильное дыхание, позволяют ускорить кровообращение в разных областях тела и обеспечить интенсивное обогащение мышц кислородом.

4. Основные технические данные Изделия RWCD-001

4.1. Габаритные размеры в смонтированном виде и размеры Зоны Безопасности:

- длина, мм 5 025
- ширина, мм 2 606
- высота над землей, мм 1 770
- объем, м³ 23,178
- длина Зоны Безопасности, м 8,0
- ширина Зоны Безопасности, м 5,6
- площадь Зоны Безопасности, м² 42,90
- допустимые отклонения размеров Изделия, мм ..... ± 100

4.2. Эксплуатационные характеристики:

- разработано с учетом доступности для инвалидов в креслах-колясках ..... да
- число пользователей, чел. 10
- возрастная категория, лет ..... 12+
- максимальная высота падения, мм 1 770
- допустимая нагрузка (максимальный вес одного пользователя), кг 120

4.3. Сборочные и монтажные характеристики:

- способ монтажа (р. «Сборка и монтаж») ..... крепление опорных фланцев к фундаменту

4.4. Прочие характеристики:

- масса, кг 800
- самая длинная часть (при транспортировке), мм 2 600

5. Комплектность Изделия RWCD-001

5.1. Оборудование:

- RWCD-001.1 - Рама с тренажерами «Маятник», «Рули», «Орбита», шт 1
- RWCD-001.2 - Рама с тренажерами «Степ», «Шпагат», шт 1
- RWCD-001.4 - Рама с тренажерами «Жим от груди», «Диск», шт 1
- RWCD-001.3 - Скамья для пресса, шт 1
- RWCD-001.6 - Брусья, шт 1
- RWCD-001.7 - Пандус, шт 3
- RWCD-001.8 - Тренажер «Орбита» (часть с педалями), шт 1
- RWCD-001.9 - Крепеж, компл 1

5.2. Документация:

5.2.1. Настоящий Паспорт на Изделие RWCD-001, экземпляров 1

5.2.2. Приложение «Порядок сборки оборудования с хомутами» (требуется только при поставке изделий с хомутами на несущих столбах), экземпляров на всю поставку 1

5.2.3. Приложение «Техническое описание установки и монтажа уличного оборудования ИП Любо В.А.» (при производстве монтажа не силами ИП Любо В.А.), экземпляров на всю поставку 1

6. Требования к З.Б. и к П.З.Б. для Изделия RWCD-001

6.1. ВНИМАНИЕ! При наличии возможности использования Изделия детьми и/или подростками (даже под присмотром квалифицированного тренера или учителя), З.Б. и поверхность площадки (как минимум, по всей П.З.Б. Изделия) должны соответствовать требованиям Н.Д. для ДЕТСКИХ ИГРОВЫХ ПЛОЩАДОК (п.п.2.3.1-2.3.4) не зависимо от типа Изделия!

6.2. З.Б. Изделия (размеры, отсутствие посторонних предметов, пересечение с З.Б. другого оборудования и т.д.), должна соответствовать требованиям Н.Д. (п.2.3) для Типа данного Изделия.

6.3. П.З.Б. Изделия (используемые материалы, тип и толщина покрытия, и т.д.) должна соответствовать требованиям Н.Д. (п.2.3) для Типа данного Изделия.

6.4. Владелец Изделия при размещении Изделия и другого оборудования на площадке и выборе ее покрытия должен в первую очередь руководствоваться требованиями Н.Д. (п.2.3) и соображениями безопасности.

На рекомендации и характеристики Изделия, приведенные в настоящем Паспорте, допускается ориентироваться, но не полагаться полностью.

6.5. Ответственность (как административная, так и уголовная) за любой вред, причиненный пользователю Изделия или другим лицам по причине нарушения требований Н.Д., предъявляемых к З.Б. и покрытию П.З.Б. Изделия, и/или указаний, приведенных в Паспорте, полностью лежит на Владельце.

6.6. Материалы с низкими ударопоглощающими свойствами должны использоваться только вне П.З.Б.

6.7. Примеры покрытий площадки и требуемая их толщина в зависимости от высоты падения:

ВНИМАНИЕ! Информация приведена в справочном порядке - для оценки материала и толщины покрытия. Руководством к выбору являются только результаты экспертизы сырья и испытания готового покрытия.

Наименование материала	Для ММГН*	Разрешенный размер частиц	Минимальная толщина, мм	Высота падения, мм
Травянистая поверхность / верхний слой почвы	?	-	-	≤ 1000
Травянистая поверхность имеет эффект смягчения удара. При правильном уходе поверхность эффективна при высоте падения до 1 м. Свыше - защитные ударопрочные свойства поверхности зависят от климатических условий местности.				
Стружка коры деревьев	-	20-80	300	≤ 2000
			400	≤ 3000
Древесная стружка	-	5-30	300	≤ 2000
			400	≤ 3000
Песок или гравий (без загрязнений или частиц глины)	-	0,25-8	300	≤ 2000
			400	≤ 3000

Песок и гравий должны быть угловатыми и промыты. Считается, что промытый песок или гравий из аллювиальных отложений являются свободными от большинства частиц ила или глины. Коэффициент однородности D60/D10 < 3,0.				
Другие материалы и другая толщина покрытия	?	В соответствии с испытаниями по критерию повреждения головы (HIC) (п.2.3.3)		
Ориентировочные данные для резиновых покрытий (показатели зависят от ударопоглощающих свойств резины, соблюдения пропорций клея и добавок при установке, временных промежутков высыхания уложенной резины и т.д.)		-	*30-40*	*≤ 1000*
		-	*50-60*	*≤ 1500*
		-	*80-90*	*≤ 2000*
		-	*> 100*	*≤ 3000*

* подходит для использования маломобильными группами населения (ММГН).

7. Осмотр, техническое обслуживание и текущий ремонт Изделия RWCD-001

7.1. Для целей оценки соответствия технического состояния Изделия требованиям безопасности Изделие должно регулярно осматриваться и обслуживаться Владельцем самостоятельно:

- осмотр перед началом эксплуатации Изделия ..... один раз
- ежедневный осмотр ..... каждый день
- регулярный осмотр выполняется как можно чаще, но не реже, чем ..... один раз в месяц
- функциональный осмотр с проверкой работоспособности Изделия ..... один раз в 3 месяца
- ежегодный основной осмотр с проверкой работоспособности Изделия ..... один раз в 12 месяцев

7.2. В рамках осмотров (п.7.1) и тех. обслуживания проводят визуальный осмотр Изделия и всех его элементов и деталей (особое внимание - скрытым и труднодоступным частям), а именно проверяют:

- отсутствие элементов транспортной упаковки;
- устойчивость конструкции и опорных столбов;
- узлы крепления к опорным столбам;
- наличие всех деталей и элементов Изделия;
- отсутствие дефектов/неисправностей;
- структурную целостность, особенно хомутов;
- отсутствие коррозии металлических элементов;
- отсутствие гниения деревянных элементов (если такие элементы есть в конструкции);
- отсутствие трещин, острых краев или других повреждений, гладкость защищающих поверхностей;
- влияние выполненных ремонтных работ (если проводились) на безопасность Изделия;
- чистоту на площадке (посторонние предметы и разбитое стекло представляют большую опасность);
- наличие, размер и соответствие ударопоглощающего покрытия П.3.Б. требованиям проекта (если есть), Паспорту и Н.Д. (п.2.3, раздел 6);
- отсутствие дефектов покрытия площадки (при наличии дефектов их следует устранить);
- отсутствие просадки рыхлых материалов покрытия площадки (в случае их использования) и их выравнивание (просадка более 100 мм должна быть устранена).

7.3. Текущий ремонт является корректирующим обслуживанием, которое производится по результатам технических осмотров и должно включать меры по устранению замечаний, а именно:

- замену крепежа, заглушек, изношенных/поврежденных деталей; сварку металлических конструкций;
- исправление нарушений окраски поверхностей:
  - участки с повреждённой краской очищаются от остатков краски, от пыли, жиров и центров коррозии;
  - очищенные участки покрываются антикоррозийной грунтовкой для стальных поверхностей;
  - после высыхания грунтовки на участки дважды наносится краска распылителем;
- ежегодную обработку деталей из дерева и фанеры консервантом (рекомендуется консервант с содержанием тефлона) - обработку проводить в соответствии с инструкцией к консерванту.

7.4. Заменяемые элементы и детали должны быть изготовлены по техническим условиям изготовителя.

7.5. Эксплуатация Изделия во время выполнения текущих ремонтов запрещена.

7.6. Осмотры и текущие ремонты Изделия выполняются силами и за счет Владельца.

7.7. В период обкатки и/или регулирования Изделия дополнительные меры не требуются.

7.8. Дополнительное обслуживание; узлы и детали, требующие дополнительного обслуживания:

- Болты, гайки, прочие резьбовые соединения требуют регулярной проверки и подтягивания.

Для заметок

Certificate of Registration Certificate of Registration

G-CERTI *certificate*

hereby certifies that

Индивидуальный предприниматель Любо Виктория Александровна
Sole Proprietarship Victoria Alexandrovna Lubo

199155, Россия, Санкт-Петербург, улица Уральская, дом 19, корпус 10 лит. А.
199155, Russia, Saint-Petersburg, Uralskaya street, 19 building 10 letter A

meets the Standard Requirements & Scope as following

ISO 9001:2015 *Quality Management Systems*

Производство спортивных товаров, крепёжных изделий, цепей, пружин, изделий из проволоки. Производство строительных металлических конструкций, изделий и их частей.

Manufacture of sport goods, fasteners, chains, springs, products from wire.
Manufacture of metal structures, products and parts.

Certificate No : GKIRQ-0058-QC
Initial Date : 09. Nov. 2021 Issue Date : 09. Nov. 2021
Expiry Date : 08. Nov. 2024 Valid period : 09. Nov. 2021 ~ 08. Nov. 2022

Signed for and on behalf of GCERTI
President I.K.Choi

G-CERTI SYSTEM SERVICE MSCB-113

IAS ACCREDITED Management Systems Certification Body MSCB-113

IAF

RWCD-001 Сертификат соответствия ISO 9001-2015

Моменты затяжки резьбовых соединений (на основании данных для класса прочности 4,6):

Головка, мм / Резьба	8/M5	10/M6	13/M8	17/M10	19/M12	22/M14	24/M16	27/M18	30/M20	32/M22	36/M24
Момент затяжки, Н*м	2,28	3,92	9,48	19,1	32,6	52,0	79,9	110	156	211	270

8. Правила и требования безопасности использования Изделия RWCD-001

8.1. Детям младше 12 лет эксплуатация Изделия разрешена только под присмотром взрослого.

8.2. Изделие должно быть установлено с соблюдением требований Н.Д. (п.2.3), предъявляемых к З.Б., а также к типу и толщине покрытия поверхности площадки (П.З.Б.).

8.3. Изделие предназначено для занятия спортом людей с хорошей физической подготовкой.

8.4. При обнаружении каких-либо дефектов Изделия их необходимо немедленно устранить или ограничить доступ пользователей к Изделию на весь период времени до устранения всех дефектов.

8.5. Эксплуатация Изделия допускается при температуре окружающей среды от -30°С до +40°С.

8.6. **СТРОГО ЗАПРЕЩЕНА** эксплуатация Изделия в следующих случаях:

- **несоответствие размеров и/или конфигурации З.Б. требованиям Н.Д. (п.2.3) или Паспорту;**
- **несоответствие типа и/или толщины покрытия П.З.Б. требованиям Н.Д. (п.2.3) или Паспорту;**
- **недостаточный или некачественный монтаж Изделия;**
- **недостаточная устойчивость опорных столбов или Изделия целиком;**
- **отклонение опорных столбов от вертикали на угол 1° и более;**
- **наличие любых других причин, могущих привести к опрокидыванию Изделия;**
- **наличие дефектов Изделия, а также во время монтажа или ремонта Изделия;**
- **во время проведения каких-либо работ на площадке, на которой установлено Изделие;**
- **наличие у пользователя противопоказаний к занятиям спортом;**
- **наличие у человека психических расстройств и/или нахождение в состоянии измененного сознания (по причине болезни, алкогольного/наркотического опьянения или другим причинам);**
- **наличие любых других угроз жизни и/или здоровью пользователей Изделия или других лиц.**

8.7. Для дополнительной безопасности, ограничения доступа в ночное время, а также придания законченного и привлекательный вида площадке с Изделием, рекомендуется:

- обнести площадку сеткой-забором;
- оборудовать площадку специальным износостойким монолитным каучуковым покрытием.

8.8. Владелец должен производить ежедневный визуальный осмотр Изделия (п.7.2).

8.9. Владелец должен самостоятельно следить за изменениями в Н.Д. и поддерживать соответствие площадки с Изделием актуальным требованиям Н.Д.

8.10. На площадке, на которой установлено Изделие, **ЗАПРЕЩЕНО:**

- мусорить, курить, приносить и оставлять стеклянные бутылки;
- использовать Изделие не по назначению;
- выгуливать домашних животных;
- пачкать или ломать Изделие.

9. Сборка и монтаж Изделия RWCD-001, меры предосторожности

9.1. Сборка и монтаж Изделия должны осуществляться организацией, имеющей соответствующие лицензии, сотрудников с соответствующим опытом и необходимую материальную базу.

9.2. Установка Изделия производится на ровной площадке, свободной от зеленых насаждений.

9.3. Ориентация Изделия или элементов в целях защиты от влияния климатических условий не требуется.

9.4. Дополнительная окраска или пропитка элементов оборудования не требуется.

9.5. Изделие требуется установить в З.Б. в соответствии с разделом 6.

9.6. Сборочное пространство должно быть примерно такого же размера, как и З.Б. Изделия, или более, если это требуется для обеспечения безопасности сборки и монтажа Изделия как для исполнителей, так и для окружающих людей и случайных прохожих, в том числе - детей.

9.7. Навесные элементы (если есть) крепятся к несущим столбам при помощи хомутов (п.5.2.2).

9.8. Монтаж изделий БЕЗ опорных фланцев осуществляется бетонированием опорных столбов.

9.9. Монтаж изделий С опорными фланцами осуществляется креплением опорных фланцев к фундаменту:
- **Вариант А:** монтажный комплект типа «Ёж» бетонируется в яме.
- **Вариант Б:** используются готовые бетонные закладные детали ИП Любо В.А. (ПН-10, ПН-7).

9.10. Описание порядка установки и монтажа для п.п.9.8-9.9 приведено в приложении (п.5.2.3).

9.11. Сборку Изделия следует выполнять в соответствии с Приложением №1. Последовательность сборки:
- Изучить документацию на Изделие и нормативные документы.
- Проверить комплектность Изделия согласно разделу 5.
- Разметить участок для установки Изделия в соответствии с проектом (если есть), с габаритами 3.Б. по п.4.1 и схемами 3.Б. и расположения опор в Приложении №1 (если есть).
- Подготовить фундаментное основание (Приложение №1, п.5.2.3).
- Распаковать и смонтировать Изделие согласно п.п.4.3, 9.8-9.10.

9.12. Обязательно выставление по вертикали всех опорных столбов Изделия и мест примыкания опорных элементов выносного оборудования к их основанию (к опорным столбам или иным частям Изделия).

9.13. После установки следует проверить надежность крепления всех элементов, затяжку всех резьбовых соединений, соблюдение габаритов Изделия. Устранить неисправности.

9.14. После установки следует проверить соблюдение размеров 3.Б. Устранить неисправности.

9.15. Перечень необходимых специальных приспособлений и инструментов для монтажа Изделия:
- наборы гаечных ключей, шестигранников и отверток; для сборки ДИО рекомендуется шуруповерт (моменты затяжки резьбовых соединений приведены в п.7.8).

9.16. Требования безопасности при подготовке, выполнении фундаментных работ, монтаже или установке Изделия, а также при замене элементов Изделия, как во время, так и после проведения работ:
- Основные угрозы: электрические устройства и инструменты, неполные наборы изделий, глубокие фундаментные отверстия, возможность падения незакрепленного изделия и его частей, инструментов.
- **Обязательны маркировка и ограничение доступа к рабочему пространству.**
- Не допускается присутствие на площадке посторонних лиц.
- Работы проводить только с использованием исправного электроинструмента.
- Изделие и его части, инструменты и материалы должны находиться под постоянным присмотром.
- Незафиксированные в грунте при помощи фундаментов части Изделия (или Изделие целиком), имеющие возможность падения, должны находиться под постоянным присмотром.
- **Запрещается оставлять неокончательно установленное и/или собранное Изделие:**
  - с открытыми проемами;
  - без соответствующего ограждения, обеспечивающего безопасность;
  - без предупредительных табличек, предупреждающих об опасности.
- Запрещается оставлять открытыми и/или незафиксированными элементы Изделия, которые могут стать причиной травмирования пользователей или посторонних лиц.
- Обязательно ношение защитных касок для всех, кто находится на площадке.

9.17. После окончания монтажа необходимо удалить с площадки монтажный инструмент и приспособления.

9.18. После окончания монтажа необходимо удалить с площадки и утилизировать строительный мусор, элементы транспортной упаковки Изделия, ярлыки и элементы маркировки Изделия, прочий мусор.

10. Транспортировка, хранение, консервация и расконсервация Изделия RWCD-001

10.1. Транспортировку производить автотранспортом без упаковки в тару или в контейнерах согласно «Правилам движения по дорогам России», «Общим правилам перевозки грузов автотранспортом».

10.2. Минимально необходимая упаковка для транспортировки: гофрокартон и воздушно-пузырчатая пленка.

10.3. При транспортировке Изделие и его части должны быть зафиксированы в транспортном средстве.

10.4. Фиксация (п.10.3) должна исключать смещение Изделия и его частей в процессе перевозки.

10.5. Изделие может храниться на открытом воздухе или под навесом, но не допускается хранение Изделия под открытым небом, а именно под дождем и снегом. При хранении полиэтиленовую пленку снять.

04525
(учетный номер бланка)

СИСТЕМА ДОБРОВОЛЬНОЙ СЕРТИФИКАЦИИ
«ОТКРЫТЫЙ НАЦИОНАЛЬНЫЙ ПОЖАРНЫЙ СТАНДАРТ»
регистрационный № РОСС RU.32069.04ОПС0

СЕРТИФИКАТ СООТВЕТСТВИЯ

№ РОСС RU.04ОПС0.С.ОС1.05270
(номер сертификата соответствия)

ЗАЯВИТЕЛЬ (наименование и местонахождение заявителя): Индивидуальный предприниматель Любо Виктория Александровна. Место жительства и место осуществления деятельности: Россия, 197022, город Санкт-Петербург, Каменноостровский проспект, дом № 62, квартира 14. ОГРНИП 315784700250771. Телефон: +79675642076. E-mail: info@rcreation.ru.

ИЗГОТОВИТЕЛЬ (наименование и местонахождение изготовителя продукции): Индивидуальный предприниматель Любо Виктория Александровна. Место жительства: Россия, 197022, город Санкт-Петербург, Каменноостровский проспект, дом № 62, квартира 14. Место осуществления деятельности по изготовлению продукции: Россия, 198184, город Санкт-Петербург, остров Белый, дом 1, литера В. ОГРНИП 315784700250771.

ОРГАН ПО СЕРТИФИКАЦИИ (наименование и местонахождение органа по сертификации, выдавшего сертификат соответствия): Орган по сертификации продукции «Открытый Сертификат». Место нахождения: Россия, 117042, Москва, Чечёрский проезд, дом 24, помещение 1. Телефон: +74997098938. E-mail: oc_onps@ocert.ru Аттестат рег. № ОНПС RU.04ОПС0.ОС1.

ПОДТВЕРЖДАЕТ, ЧТО ПРОДУКЦИЯ (информация о сертифицированной продукции, позволяющая провести идентификацию): Оборудование спортивное для открытых площадок марки «Рекреация»: Тренажеры спортивные для открытых площадок - уличные спортивные тренажеры (в т.ч. детские, подростковые, тренажеры для людей с ограниченными возможностями) серии RF, RJ, RP, RWO, RWC, RD, RFR, RFM. Уличное спортивное оборудование «WORKOUT», уличное гимнастическое спортивное оборудование (турники, шведские стенки, брусья, гимнастические спортивные комплексы, рукоходы, лабиринты, лазы, полосы препятствий), уличное игровое спортивное оборудование (ворота для футбола, мини-футбола, флорбола, гандбола, хоккея, стойки баскетбольные, волейбольные, для бадминтона, теннисные столы). Велопарковки, теневые навесы, навесные конструкции, трибуны, гардеробные системы, беседки, ограждения, уличные скамьи для отдыха, Малые Архитектурные Формы (МАФы), выпускаемое по ТУ 9619-001-63040489-2010.

код ОКПД 2 32.30.14.121; 32.30.15.239

код ТН ВЭД 9506 91 900 0

Серийный выпуск

СООТВЕТСТВУЕТ ТРЕБОВАНИЯМ (наименование национальных стандартов, стандартов организаций, сводов правил, условий договоров, на соответствие требованиям которых проводилась сертификация): ГОСТ 27483-87 (МЭК 695-2-1-80) «Испытания на пожароопасность. Методы испытаний. Испытания нагретой проволокой»; ГОСТ 27484-87 (МЭК 695-2-2-80) «Испытания на пожароопасность. Методы испытаний. Испытания горелкой с игольчатым пламенем».

ПРОВЕДЕННЫЕ ИССЛЕДОВАНИЯ (ИСПЫТАНИЯ) И ИЗМЕРЕНИЯ: Протокол испытаний № ПБ1194.300522 от 30.05.2022 года, выданный Испытательной лабораторией «ОНИКС» (аттестат аккредитации № ОНПС RU.04ОПС0.ИЛ02); Акт анализа состояния производства от 30.05.2022 года.

ПРЕДСТАВЛЕННЫЕ ДОКУМЕНТЫ (документы, представленные заявителем в орган по сертификации в качестве доказательств соответствия продукции): ТУ 9619-001-63040489-2010.

СРОК ДЕЙСТВИЯ СЕРТИФИКАТА СООТВЕТСТВИЯ С 31.05.2022 **ПО** 30.05.2025

М.П.

Руководитель (заместитель руководителя органа по сертификации) (подпись, инициалы, фамилия) — С.Н. Салагин

Эксперт (эксперты) (подпись, инициалы, фамилия) — С.В. Булавин

RWCD-001 Сертификат Пожарной Безопасности

ЗАКЛЮЧЕНИЕ

Экспертиза проведена в соответствии с действующими Едиными санитарно-эпидемиологическими и гигиеническими требованиями к товарам, подлежащим санитарно-эпидемиологическому надзору (контролю), утв. решением Комиссии Таможенного союза № 299 от 28.05.2010, с использованием методов и методик, утвержденных в установленном порядке.

Продукция: «Оборудование спортивное для открытых площадок» **соответствует (~~не соответствует~~)** Единым санитарно-эпидемиологическим и гигиеническим требованиям к товарам, подлежащим санитарно-эпидемиологическому надзору (контролю), утв. решением Комиссии таможенного союза № 299 от 28.05.2010 (глава II, раздел 6, 11)

Настоящее экспертное заключение выдано для целей **проверки соответствия продукции требованиям Единых санитарно-эпидемиологических и гигиенических требований к товарам, подлежащим санитарно-эпидемиологическому надзору (контролю), утвержденных решением Комиссии Таможенного союза № 299 от 28.05.2010**

Врач по общей гигиене В.Н. Артюшин

RWCD-001 Заключение санитарно-эпидемиологической экспертизы (стр. 3/3)

10.6. Консервация и расконсервация Изделия целиком или поэлементно не производится.

11. Рекламации на Изделие RWCD-001

11.1. При обнаружении в период гарантийного срока дефектов/поломок Изделия по вине изготовителя:

11.1.1. Составить акт-рекламацию, содержащий следующие сведения:

- наименование Изделия, артикул, дата выпуска;
- даты получения, монтажа и ввода в эксплуатацию;
- описание выявленных дефектов/поломок;
- общее время работы, ч;
- сведения об имевшихся неисправностях;
- фотографии оборудования с дефектом.

11.1.2. Сохранить вышедшие из строя детали на весь срок рассмотрения рекламации.

12. Гарантии изготовителя на Изделие RWCD-001

12.1. Изготовитель гарантирует соответствие Изделия требованиям конструкторской документации проекта RWCD-001 при соблюдении потребителем требований правил эксплуатации и разделов 7, 8, 9, 10 и 11.

12.2. В случае нарушения требований Паспорта или эксплуатационной документации, гарантия аннулируется.

12.3. Претензии на некомплектность Изделия принимаются в течение суток после его поставки (продажи).

12.4. Любые претензии рассматриваются только по письменному заявлению покупателя.

12.5. Срок гарантии на Изделие: один год со дня поставки (продажи) потребителю. Ресурс: пять лет.
Гарантия и ресурс не распространяются на изделия, поврежденные:

- стихийными бедствиями, авариями, домашними животными, насекомыми;
- в результате вандализма, неправильной/небрежной установки, эксплуатации или транспортировки.

12.6. Гарантийный ремонт не осуществляется в следующих случаях:

- неправильное заполнение товарной накладной, гарантийной карты или ее отсутствие;
- монтаж Изделия произведён не в соответствии с инструкцией, либо выполнен неквалифицированно;
- наличие механических повреждений (трещин, сколов, деформации Изделия или его элементов и т.п.);
- отсутствие функционально-необходимых элементов Изделия (крышки, ролики, пружины и т.п.);
- наличие изменений устройства Изделия и/или признаков самостоятельного ремонта;

12.7. Гарантия и ресурс не распространяются на комплектующие, имеющие естественный ограниченный срок службы, и на естественный износ лакокрасочных покрытий.

12.8. Условия гарантии не предусматривают чистку и/или профилактику Изделия, а также выезда мастера к месту установки Изделия с целью его настройки, ремонта или консультации по вопросам эксплуатации.

12.9. Гарантия на заменённые детали прекращается вместе с гарантией на оборудование.

13. Сведения об утилизации Изделия RWCD-001

13.1. Утилизацию Изделия, фундамента, прочих материалов и оборудования производит Владелец.

13.2. Утилизации подлежат как отдельные элементы Изделия, так и Изделие целиком в след. случаях:

- по результатам технических осмотров;
- по истечении срока службы (ресурса).

13.3. Порядок утилизации:

- раскрутить болтовые соединения, отсоединить друг от друга составные части Изделия;
- фундаменты, при необходимости, разбить и вынуть из грунта;
- места, где были фундаменты, отсыпать балластным слоем щебня и отсева с послойным трамбованием;
- разобранное оборудование вывезти на утилизацию (обратиться к специальным организациям);
- металлическая составляющая Изделия подлежит сдаче в металлолом;
- детали из древесины, фанеры, пластика и резины подлежат отправке на свалку твердых отходов.

14. Особые отметки для Изделия RWCD-001

14.1. Возможны расхождения между описанием, изображением и фактическим исполнением Изделия, т.к. изготовитель постоянно работает над усовершенствованием конструкций своих изделий.

14.2. При обработке горячим цинкованием в Изделии могут быть выполнены технологические отверстия диаметром 8 мм, которые на готовом Изделии закрываются пластиковыми заглушками.

15. Свидетельство об изготовлении, приемке и упаковке Изделия RWCD-001

15.1. Изделие соответствует проектной документации RWCD-001 и признано годным к эксплуатации.

15.2. Изделие и его комплектующие упакованы в материал, обеспечивающий сохранность от незначительных механических повреждений при хранении и транспортировке.

15.3. Крепежные изделия (винты, гайки, болты, шайбы, заглушки и пр.) поставляются в отдельной упаковке.

15.4. Изделие упаковано согласно ТУ 96852-001-15191265-03

15.5. Место изготовления Изделия: ..... Россия, Санкт-Петербург

15.6. Месяц и год изготовления Изделия: ..... Август 2022 г.

Представитель ОТК: Смирнов Алексей Сергеевич 22 августа 2022 г.

М.П.

Мастер упаковочного участка: Коптева Виктория Юрьевна 22 августа 2022 г.

лица, свидетельство о внесении записи в ЕГРЮЛ, свидетельство о постановке на учет в налоговом органе, лист записи ЕГРЮЛ о внесении изменений в сведения о юридическом лице, приказ о назначении генерального директора, протокол испытаний, ТУ 9619-001-63040489-2010

Характеристика продукции: согласно документации изготовителя

ГИГИЕНИЧЕСКАЯ ХАРАКТЕРИСТИКА ПРОДУКЦИИ

Согласно протоколу испытаний № 3471/02Б от 09.03.2016 г. Аккредитованного Испытательного центра Орехово-Зуевского филиала Федерального бюджетного учреждения «Государственный региональный центр стандартизации, метрологии и испытаний в Московской области» (Аттестат аккредитации № РОСС RU.0001.21ПТ43 - действителен до 07.04.2016) типовые образцы указанной продукции были подвергнуты испытаниям на соответствие Единым санитарно-эпидемиологическим и гигиеническим требованиям к товарам, подлежащим санитарно-эпидемиологическому надзору (контролю) утв. решением Комиссии таможенного союза № 299 от 28.05.2010г. (глава II, раздел 6, 11)

Вещества, показатели (факторы),

Определяемый показатель	Метод испытаний	Средства измерений	ПДК и нормы	Результаты испытаний
Активность 226Ra, Бк/кг	ГОСТ 30108-94			36,8±11
Активность 232Th, Бк/кг	ГОСТ 30108-94			15,8±4,7
Активность 40K, Бк/кг	ГОСТ 30108-94			608,9±182,7
Удельная эффективная активность естественных радионуклидов (40K, 232Th, 226Ra), Бк/кг		Спектрометр «Прогресс»	370	109,3±32,8

По результатам проведенных испытаний продукции: «Оборудование спортивное для открытых площадок» отклонений от Единых санитарно-эпидемиологических и гигиенических требований к товарам, подлежащим санитарно-эпидемиологическому надзору (контролю), утв. решением Комиссии таможенного союза № 299 от 28.05.2010 (глава II, раздел 6, 11), **не установлено**.

Протокол испытаний, указанных образцов продукции отражает условия и методы испытаний, полученные данные. Испытания проведены аккредитованной и лицензированной организацией, выполнены в соответствии с требованиями действующих нормативно-методических документов, результаты зарегистрированы и оформлены надлежащим образом и приемлемы для гигиенической оценки.

Область применения: для открытых площадок-уличные спортивные тренажеры (в т.ч. детские, подростковые, тренажеры для людей с ограниченными возможностями)

Условия использования, хранения, транспортировки и меры безопасности: в соответствии с документацией изготовителя

Информация, наносимая на этикетку: в соответствии с Едиными санитарно-эпидемиологическими и гигиеническими требованиями к товарам, подлежащим санитарно-эпидемиологическому надзору (контролю).

RWCD-001 Заключение санитарно-эпидемиологической экспертизы (стр. 2/3)

Федеральное медико-биологическое агентство (ФМБА России)
Федеральное государственное бюджетное учреждение здравоохранения
«Головной центр гигиены эпидемиологии Федерального медико-биологического агентства»
(ФГБУЗ ГЦГ и Э ФМБА России)
Орган инспекции

Юридический адрес:
123182, Москва, 1-ый Пехотный переулок, 6
Телефон, факс: 8(499)190-48-61/(499)196-6277
ОКПО 08628376, ОГРН 1037739412457
ИНН/КПП 77340552252/773401001

Утверждаю
Заместитель руководителя Органа инспекции
А.И. Петухов

от «23» 03 2016 г. № 340г/2016

ЭКСПЕРТНОЕ ЗАКЛЮЧЕНИЕ
по результатам санитарно-эпидемиологической экспертизы продукции

на основании заявления № 950/16 от 18 марта 2016 г

ООО «Фронталь»: 125367, Россия, г. Москва, Врачебный проезд, д.10, оф.1. для:

Организация-заявитель: Индивидуальный предприниматель Любо Виктория Александровна Адрес: 198504, г. Санкт-Петербург, Город Петергоф, ул. Чичеринская дом 9, к.1, кв. 9

Организация-изготовитель: Индивидуальный предприниматель Любо Виктория Александровна Адрес: 198504, г. Санкт-Петербург, Город Петергоф, ул. Чичеринская дом 9, к.1, кв. 9

Наименование продукции: «Оборудование спортивное для открытых площадок»

Код ТН ВЭД: 9506 91 900 0

Область применения: для открытых площадок-уличные спортивные тренажеры (в т.ч. детские, подростковые, тренажеры для людей с ограниченными возможностями)

Продукция изготовлена в соответствии с: документацией изготовителя, ТУ 9619-001-63040489-2010

Перечень документов, представленных на экспертизу: заявление на проведение экспертизы, устав, свидетельство о государственной регистрации юридического

RWCD-001 Заключение санитарно-эпидемиологической экспертизы (стр. 1/3)

Таблица 1. Сведения о хранении Изделия RWCD-001

Дата приемки на хранение	Дата снятия с хранения	Условия хранения Изделия	Ответственное лицо		
			Должность	ФИО	Подпись

Таблица 2. Учёт технического обслуживания Изделия RWCD-001

Дата	Замечания по техническому состоянию Изделия	Проведённые работы	Ответственное лицо		
			Должность	ФИО	Подпись

Таблица 3. Учёт неисправностей при эксплуатации Изделия RWCD-001

Дата отказа	Характер неисправности	Вр. работы отказавшей части, ч	Принятые меры (расход ЗИП, акт-рекламация)	Ответственное лицо			Примечание
				Должность	ФИО	Подпись	

Таблица 4. Сведения о ремонте Изделия RWCD-001

Наименование элемента	Основание для проведения ремонта	Дата постановки в ремонт	Дата выхода из ремонта	Время наработки до ремонта, ч	Организация, проводившая ремонт	Ответственное лицо		
						Должность	ФИО	Подпись

Приложение №1

RWCD-001 Комплекс паратренажерный

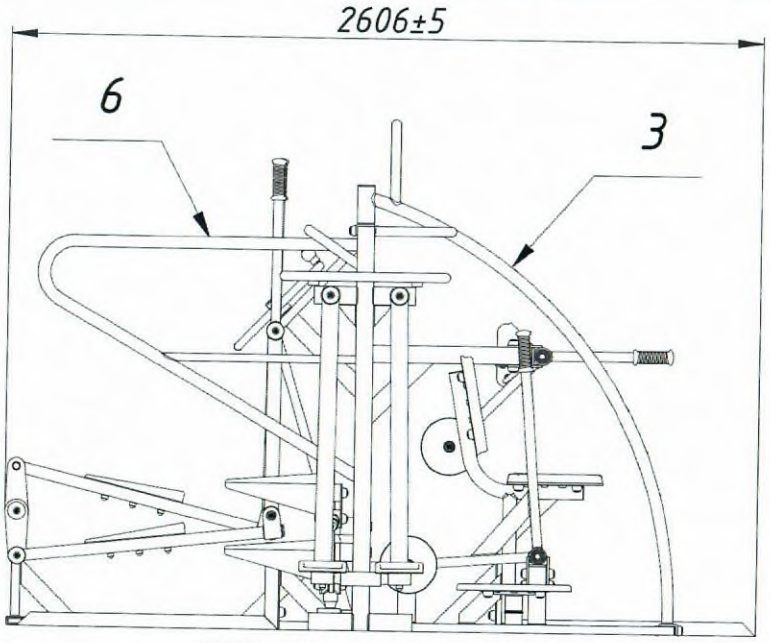

RWCD-001 Комплекс паратренажерный

СИСТЕМА СЕРТИФИКАЦИИ ГОСТ Р

ФЕДЕРАЛЬНОЕ АГЕНТСТВО ПО ТЕХНИЧЕСКОМУ РЕГУЛИРОВАНИЮ И МЕТРОЛОГИИ

№ 0115002

ПРИЛОЖЕНИЕ

К сертификату соответствия № РОСС RU.НВ32.Н00014

Перечень конкретной продукции, на которую распространяется действие сертификата соответствия

код ОК код ТН ВЭД	Наименование и обозначение продукции, ее изготовитель	Обозначение документации, по которой выпускается продукция
32.30.14 9506919000	Тренажеры спортивные для открытых площадок, марка "Рекреация/Recreation": уличные спортивные тренажеры (детские, подростковые, силовые, тренажеры для людей с ограниченными возможностями) серии RF, RJ, RP, RCF, RD; уличное спортивное оборудование WORKOUT, уличное гимнастическое спортивное оборудование (турники, шведские стенки, брусья, гимнастические спортивные комплексы, рукоходы, лабиринты, лазы, полосы препятствий) серии RWO, RWC, RWCD; уличное игровое спортивное оборудование (ворота для футбола, мини-футбола, флорбола, гандбола, хоккея, стойки баскетбольные, волейбольные, для бадминтона, теннисные столы) серии RSE; детское спортивно-игровое оборудование и игровые комплексы серии RPE, RCC	

Руководитель органа _____ С.Ю. Тёмин
подпись, инициалы, фамилия

Эксперт _____ В.Л. Никаншин
подпись, инициалы, фамилия

RWCD-001 Сертификат соответствия ТУ 9619-001-63040489-2010 (стр. 2/2)

СИСТЕМА СЕРТИФИКАЦИИ ГОСТ Р

ФЕДЕРАЛЬНОЕ АГЕНТСТВО ПО ТЕХНИЧЕСКОМУ РЕГУЛИРОВАНИЮ И МЕТРОЛОГИИ

СЕРТИФИКАТ СООТВЕТСТВИЯ

№ РОСС RU. НВ32.Н00014

Срок действия с 08.10.2019 по 07.10.2022

№ 0580014

ОРГАН ПО СЕРТИФИКАЦИИ рег.№ RA.RU.11НВ32, Орган по сертификации Общества с ограниченной ответственностью «ЦЕНТР ИСПЫТАНИЙ И МЕТРОЛОГИИ». Адрес места осуществления деятельности: 127224, РОССИЯ, г. Москва, ул. Дорожная, дом 8 корпус 1, офис 103, E-mail: metr.center@gmail.com

ПРОДУКЦИЯ Тренажеры спортивные для открытых площадок. марка "Рекреация/Recreation". Серийный выпуск. Бланк приложения №0115002

код ОК
Код ОК 034-2014 (КПЕС 2008)
32.30.14

СООТВЕТСТВУЕТ ТРЕБОВАНИЯМ НОРМАТИВНЫХ ДОКУМЕНТОВ ТУ 9619-001-63040489-2010, ГОСТ Р 52169-2012

код ТН ВЭД
9506 91 900 0

ИЗГОТОВИТЕЛЬ Индивидуальный предприниматель Любо Виктория Александровна. ОГРНИП: 315784700250771, ИНН: 781910546844. Адрес: 197022, РОССИЯ, 197022, город Санкт-Петербург, Каменноостровский проспект, дом 62, квартира 14. Адрес места осуществления деятельности: 199155, РОССИЯ, город Санкт-Петербург, Уральская улица, дом 19, корпус 10, литер А, кабинет 152, телефон: +78123184662, адрес электронной почты: info@rcreation.ru.

СЕРТИФИКАТ ВЫДАН Индивидуальный предприниматель Любо Виктория Александровна. ОГРНИП: 315784700250771, ИНН: 781910546844. Адрес: 197022, РОССИЯ, 197022, город Санкт-Петербург, Каменноостровский проспект, дом 62, квартира 14. Адрес места осуществления деятельности: 199155, РОССИЯ, город Санкт-Петербург, Уральская улица, дом 19, корпус 10, литер А, кабинет 152, телефон: +78123184662, адрес электронной почты: info@rcreation.ru.

НА ОСНОВАНИИ протокола испытаний № 01865/ПТ-10-19 от 07.10.2019 года. Испытательной лаборатории Общества с ограниченной ответственностью «Тестиспытания». аттестат аккредитации РОСС RU.31484.04ИДЭО.001, срок действия с 30.08.2018 по 30.08.2021.

ДОПОЛНИТЕЛЬНАЯ ИНФОРМАЦИЯ Место нанесения знака соответствия: на изделии, в упаковке и технической документации. Схема сертификации 3с.

Руководитель органа _____ С.Ю. Темин
подпись инициалы, фамилия

Эксперт _____ В.Л. Никаншин
подпись инициалы, фамилия

Сертификат не применяется при обязательной сертификации

RWCD-001 Сертификат соответствия ТУ 9619-001-63040489-2010 (стр. 1/2)

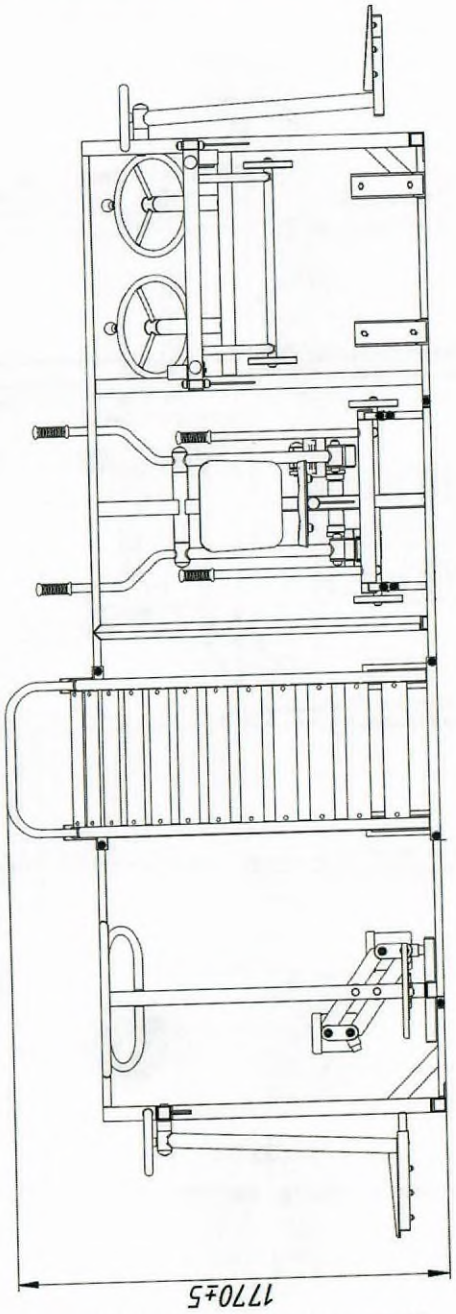

RWCD-001 Комплекс паратренажерный

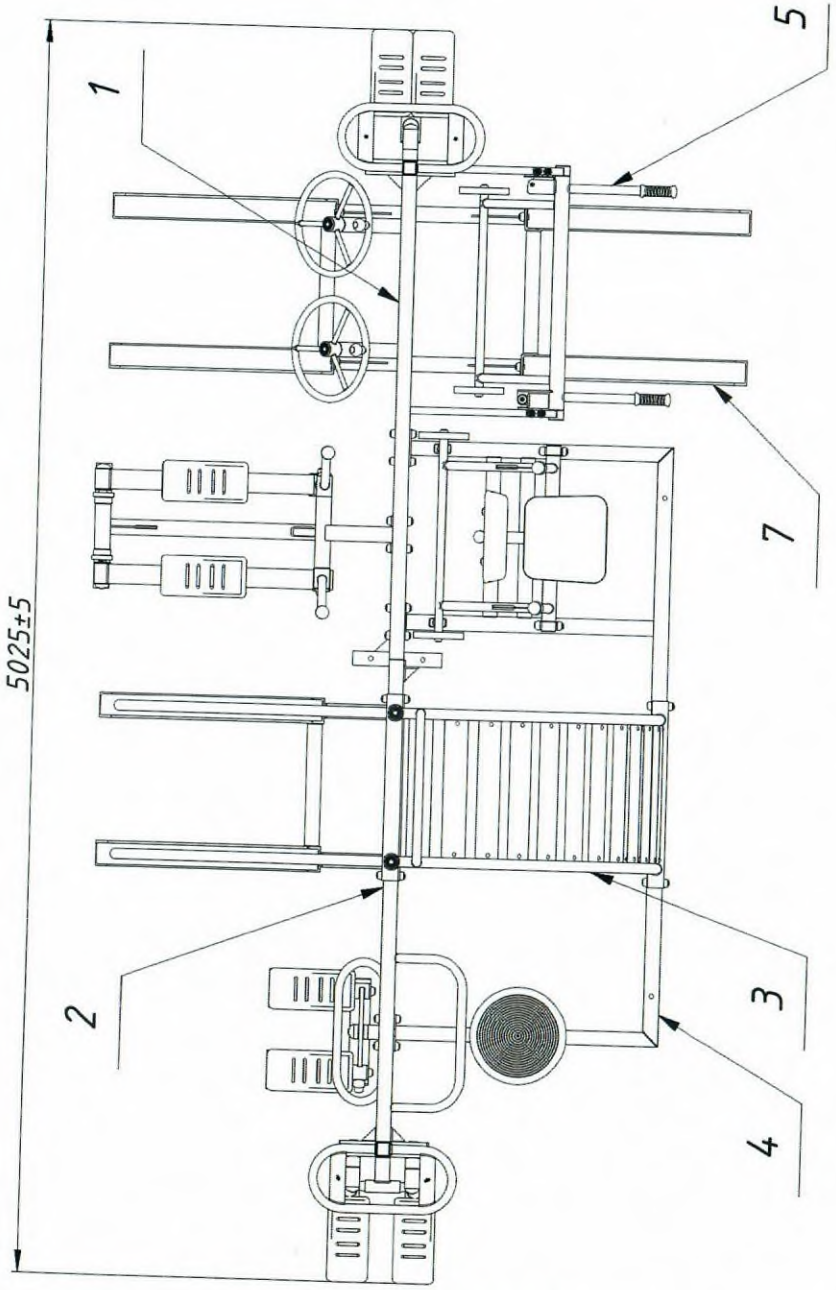

RWCD-001 Комплекс паратренажерный

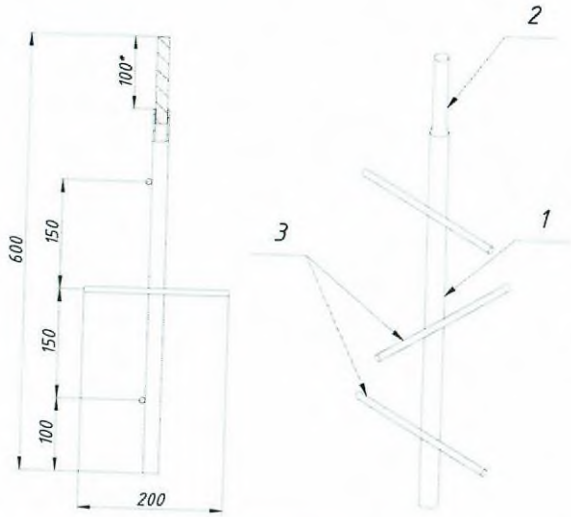

№ поз.	Наименование	КОЛ.	Примечание
1	Труба ВГП ДУ 15	1	L=500мм
2	Шпилька М16	1	L=120мм
3	Арматура А8х200	3	L=200мм

RWCD-001 Схема закладной детали для бетонирования

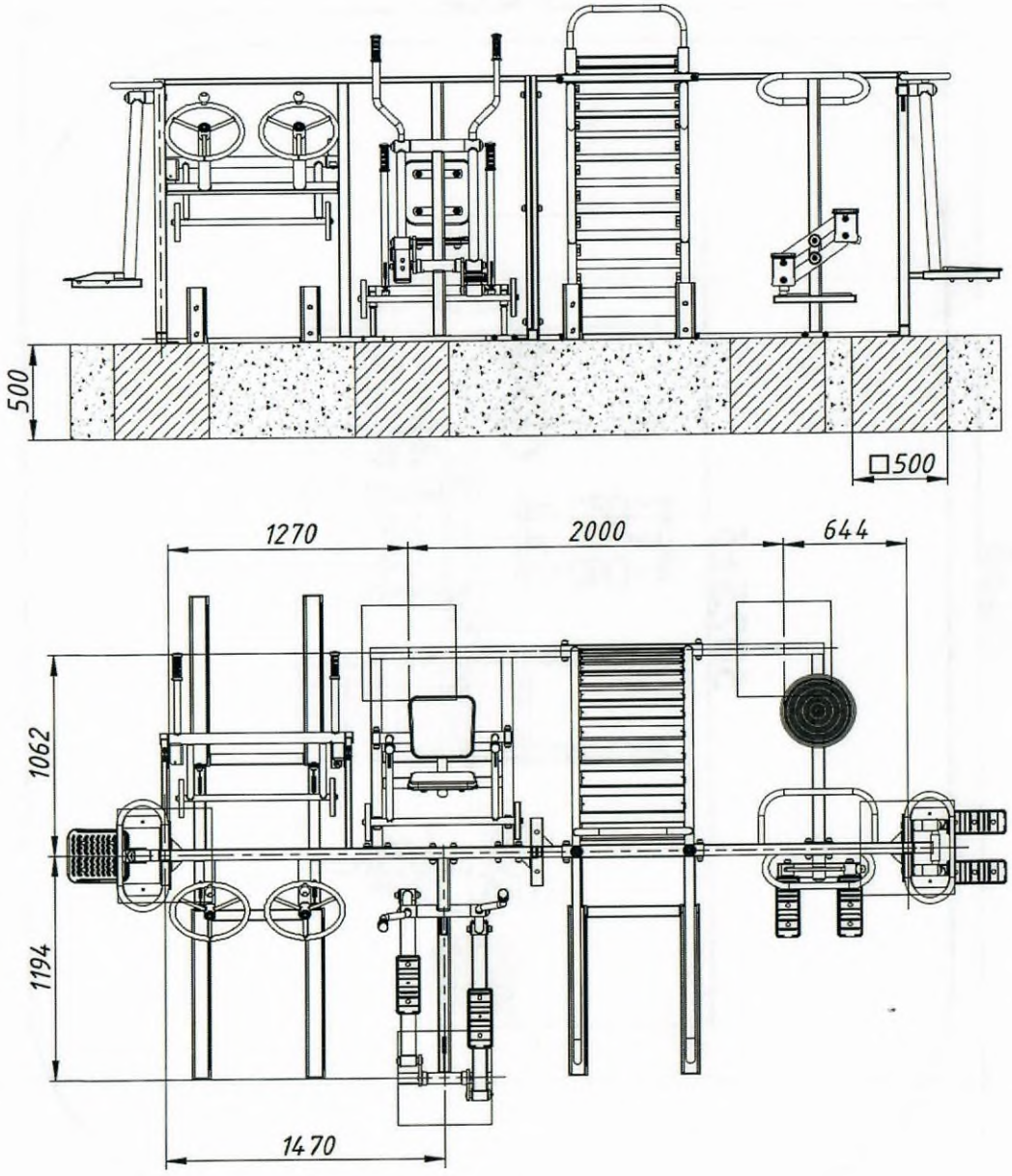

RWCD-001 Схема бетонирования

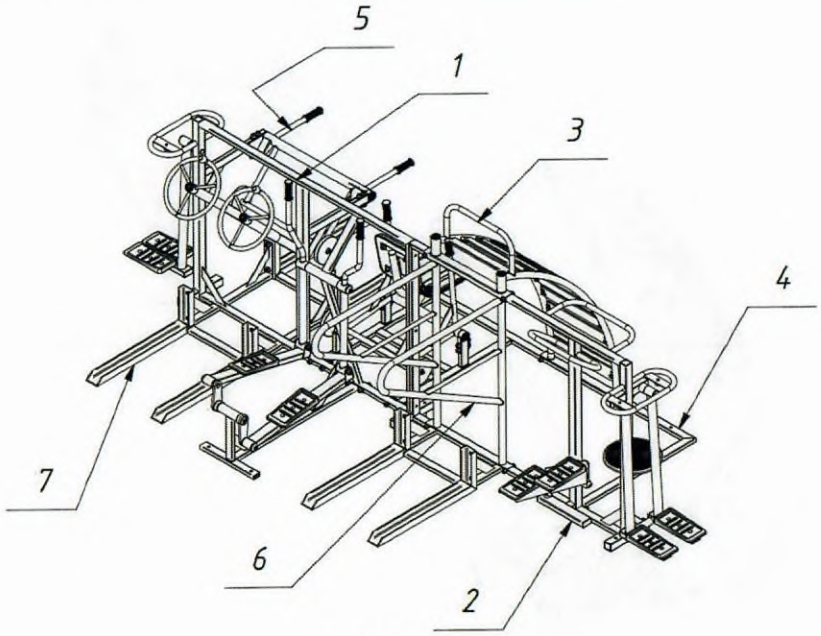

RWCD-001 Общий вид

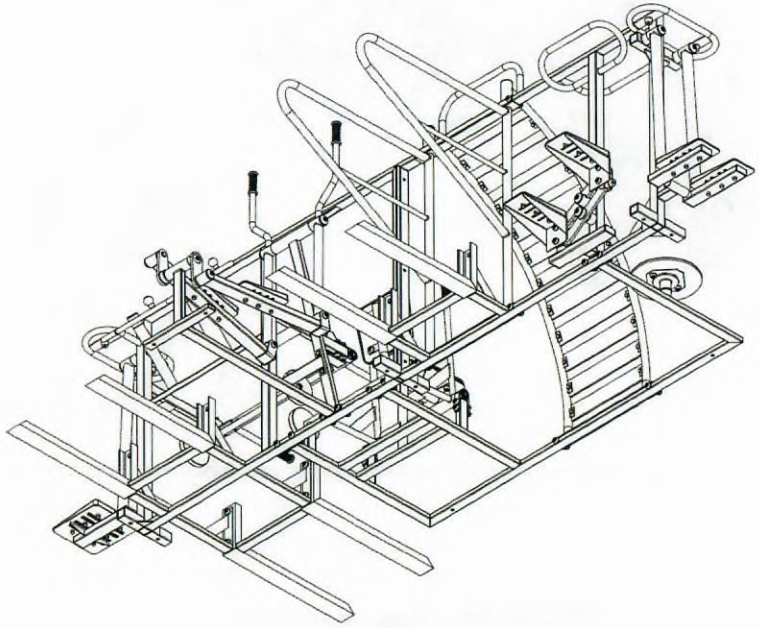

RWCD-001 Общий вид снизу

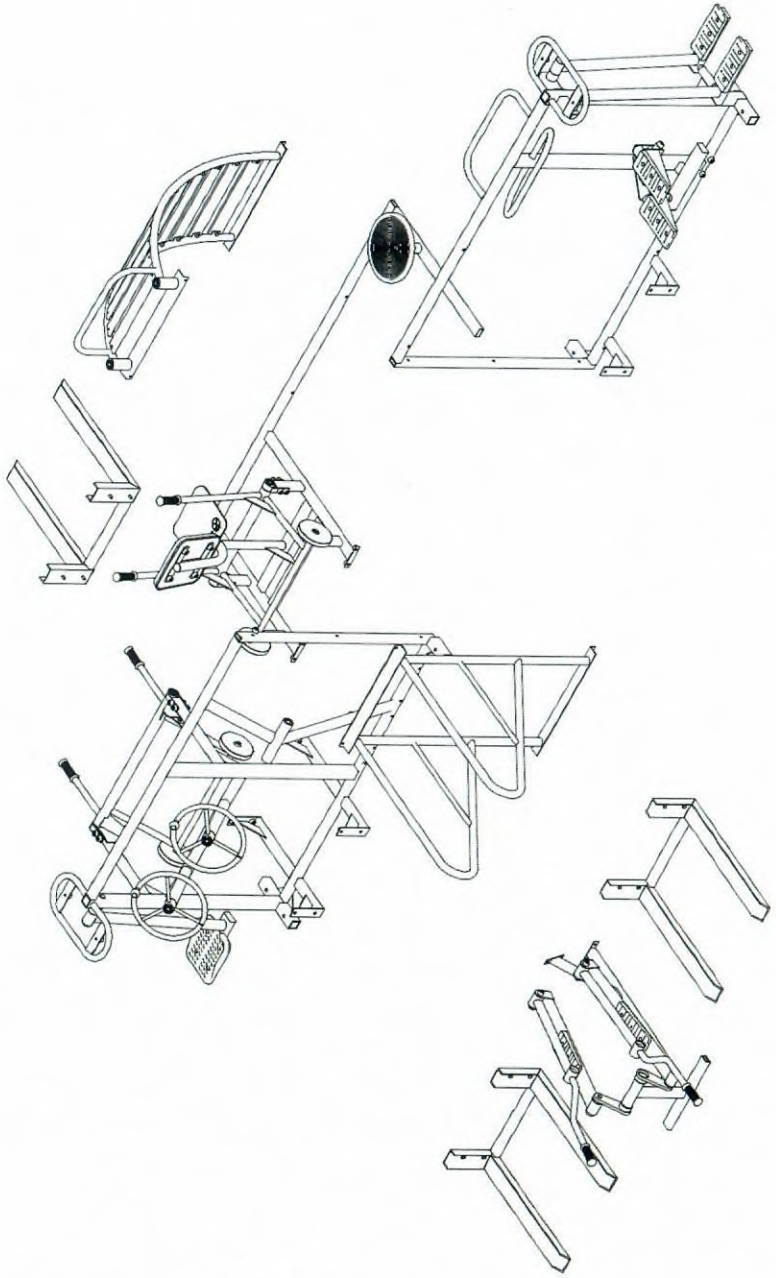

RWCD-001 Взрыв-схема (схема сборки)

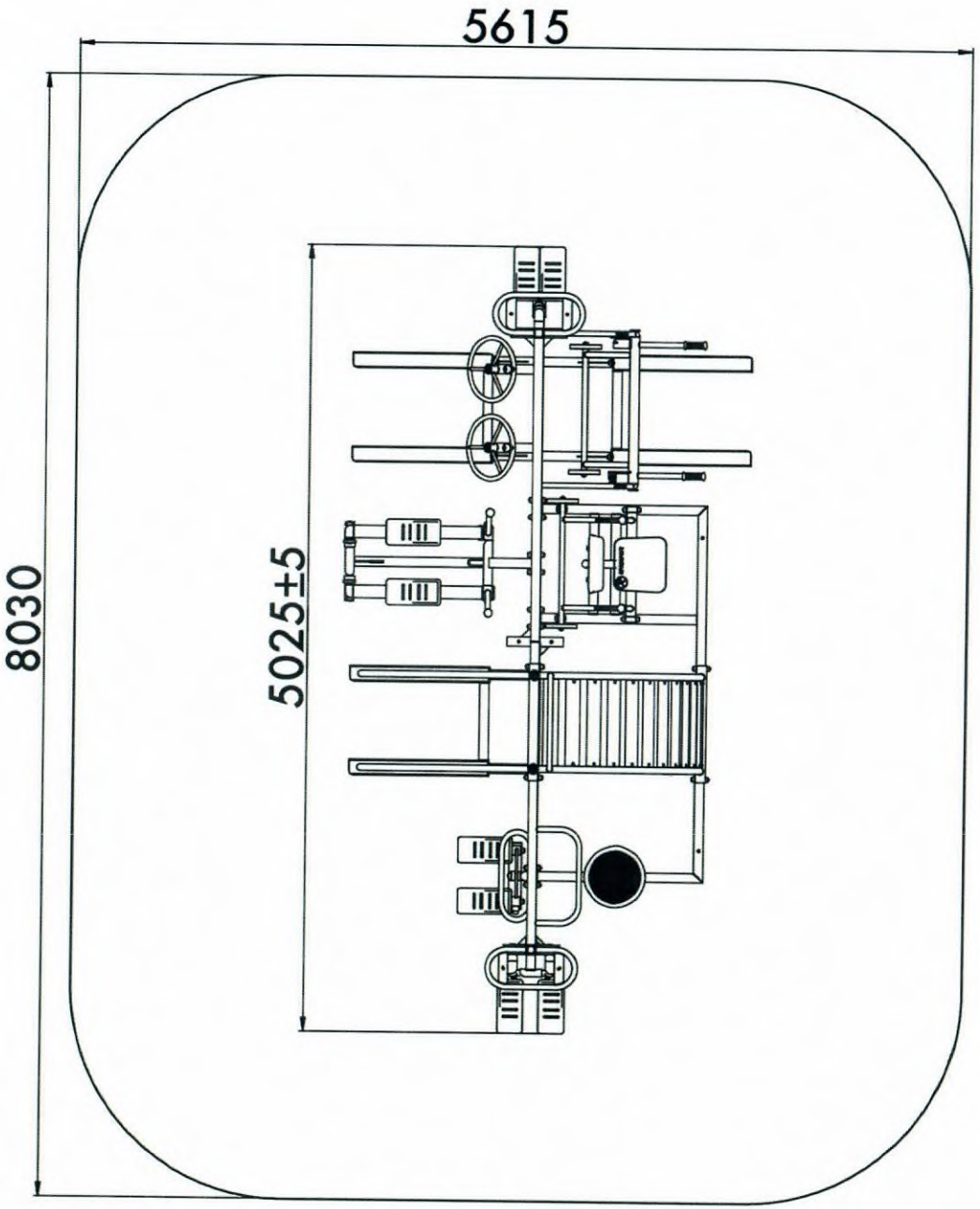

RWCD-001 Зона безопасности

ПАСПОРТ ТЕХНИЧЕСКОГО ИЗДЕЛИЯ

уличное детское игровое оборудование

1. Основные сведения об Изделии

1.1. Наименование: RPE-024.SL - Песочный экскаватор из нержавеющей стали

1.2. Тип изделия: уличное детское игровое оборудование

1.3. Изготовитель: ИП Любо Виктория Александровна

1.4. Адрес: 198184, Санкт-Петербург г, остров Белый, д.1, литера В

1.5. Контактная информация: 8 (800) 222-02-65, info@rcreation.ru, www.rcreation.ru

1.6. Изделие соответствует требованиям следующих нормативных документов:

- ГОСТ 34614.1-2019 (EN 1176-1-2017) «Оборудование и покрытия игровых площадок. Общие требования безопасности и методы испытаний»
- ТР ЕАЭС 042-2017 «О безопасности оборудования для детских игровых площадок»
- ТУ 32.99.59-006-202988155-2022 «Игровое оборудование детских площадок»

2. Термины и определения, используемые в настоящем документе

2.1. **Изделие:** единица детского, гимнастического, спортивного оборудования или МАФ (малая архитектурная форма) и т.д. В данном документе это «RPE-024.SL - Песочный экскаватор из нержавеющей стали».

2.2. **Паспорт Изделия (далее - Паспорт):** настоящий документ - паспорт технического Изделия.

2.3. **Нормативная документация (далее - Н.Д.):** актуальные на дату использования Изделия ГОСТы,СНиПы, международные стандарты и другие документы, регламентирующие:

- установку, использование и обслуживание детского, спортивного, гимнастического оборудования и МАФ (соответственно Типу Изделия и назначению площадки, на которой устанавливается Изделие);
- типы и толщину покрытий для игровой или спортивной площадки, на которой устанавливается Изделие.

Н.Д. для Изделия включает (но не ограничивается ими) следующие документы:

2.3.1. ТР ЕАЭС 042/2017 Тех. регламент ЕАЭС «О безопасности оборудования для детских игр. площадок».

2.3.2. ГОСТ 34614.xx / EN 1176-xx: Оборудование и покрытия игровых площадок:
- ч.1: ... Общие требования безопасности и методы испытаний.
- ч.2: ... Дополнительные требования безопасности и методы испытаний качелей.
- ч.3: ... Дополнительные требования безопасности и методы испытаний горок.
- ч.4: ... Дополнительные требования безопасности и методы испытаний канатных дорог.
- ч.5: ... Дополнительные требования безопасности и методы испытаний каруселей.
- ч.6: ... Дополнительные требования безопасности и методы испытаний качалок.
- ч.7: ... Руководство по установке, контролю, техническому обслуживанию и эксплуатации.
- ч.10: ... Доп. требования безопасности и методы исп. для полностью закрытого игрового оборуд-ния.
- ч.11: ... Доп. требования безопасности и методы испытаний пространственных игровых сетей.

2.3.3. ГОСТ 34615 / EN 1177: Покрытия ударопоглощающие игровых площадок. Определение Кр.В.П. (CFH).

2.3.4. ГОСТ Р 59010: Оборудование и покрытия игровых площадок. Доп. требования безопасности и методы испытаний универсальных игровых площадок.

2.3.5. Оборудование детских спортивных площадок:
- ГОСТ Р 55677: ... Безопасность конструкции и методы испытаний. Общие требования.
- ГОСТ Р 55678: ... Безопасность конструкции и методы исп. спортивно-развивающего оборудования.
- ГОСТ Р 55679: ... Безопасность при эксплуатации.

2.4. **Зона Безопасности (далее - З.Б.):** объем, в котором может находится использующий Изделие человек при эксплуатации Изделия или во время непредвиденного падения с него. Соответствует терминам:
- «пространство падения» / «falling space» ..... ГОСТ 34614.1-2019 / BS EN 1176-1:2017

2.5. **Поверхность Зоны Безопасности (далее - П.З.Б.):** область, полученная в результате проекции З.Б. на грунт; поверхность игровой или спортивной площадки. Соответствует терминам:
- «зона приземления» / «impact area» ..... ГОСТ 34614.1-2019 / BS EN 1176-1:2017

3. Назначение, принцип действия и применение Изделия RPE-024.SL

3.1. Детское игровое оборудование для песочницы.
Экскаватор предназначен для игр с песком одновременно взрослого и ребенка.
Изделие имеет два рычага управления.
Управление рычагами развивает моторику и координацию движения рук и ног.

4. Основные технические данные Изделия RPE-024.SL

4.1. Габаритные размеры в смонтированном виде и размеры Зоны Безопасности:
- длина, мм 1 200
- ширина, мм 260
- высота над землей, мм 770
- объем, м³ 0,240
- длина Зоны Безопасности, м 3,2
- ширина Зоны Безопасности, м 4,2
- площадь Зоны Безопасности, м² 12,58
- допустимые отклонения размеров Изделия, мм ..... ± 100

4.2. Эксплуатационные характеристики:
- разработано с учетом доступности для инвалидов в креслах-колясках ..... нет
- число пользователей, чел. 1
- возрастная категория, лет ..... 2+
- максимальная высота падения, мм 360
- допустимая нагрузка (максимальный вес одного пользователя), кг 50

4.3. Сборочные и монтажные характеристики:
- способ монтажа (р. «Сборка и монтаж») ..... крепление опорных фланцев к фундаменту
- глубина бетонирования опорных столбов без опорных фланцев, мм 600

4.4. Прочие характеристики:
- самая длинная часть (при транспортировке), мм 1 200

Для заметок

Certificate of Registration Certificate of Registration

G-CERTI *certificate*

hereby certifies that

Индивидуальный предприниматель Любо Виктория Александровна
Sole Proprietarship Victoria Alexandrovna Lubo

199155, Россия, Санкт-Петербург, улица Уральская, дом 19, корпус 10 лит. А.
199155, Russia, Saint-Petersburg, Uralskaya street, 19 building 10 letter A

meets the Standard Requirements & Scope as following

ISO 9001:2015 *Quality Management Systems*

Производство спортивных товаров, крепёжных изделий, цепей, пружин, изделий из проволоки. Производство строительных металлических конструкций, изделий и их частей.

Manufacture of sport goods, fasteners, chains, springs, products from wire.
Manufacture of metal structures, products and parts.

Certificate No : GKIRQ-0058-QC
Initial Date : 09. Nov. 2021 Issue Date : 09. Nov. 2021
Expiry Date : 08. Nov. 2024 Valid period : 09. Nov. 2021 ~ 08. Nov. 2022

Signed for and on behalf of GCERTI
President I.K.Choi

G-CERTi SYSTEM SERVICE MSCB-113

IAS ACCREDITED MSCB-113

IAF

RPE-024.SL Сертификат соответствия ISO 9001-2015

5. Комплектность Изделия RPE-024.SL

5.1. Оборудование:
- Экскаватор в сборе, шт 1
- Закладная деталь для бетонирования, шт 1
- Крепеж, компл 1

5.2. Документация:

5.2.1. Настоящий Паспорт на Изделие RPE-024.SL, экземпляров 1

5.2.2. Приложение «Порядок сборки оборудования с хомутами» (требуется только при поставке изделий с хомутами на несущих столбах), экземпляров на всю поставку ..... нет

5.2.3. Приложение «Техническое описание установки и монтажа уличного оборудования ИП Любо В.А.» (при производстве монтажа не силами ИП Любо В.А.), экземпляров на всю поставку ..... нет

6. Требования к З.Б. и к П.З.Б. для Изделия RPE-024.SL

6.1. ВНИМАНИЕ! При наличии возможности использования Изделия детьми и/или подростками (даже под присмотром квалифицированного тренера или учителя), З.Б. и поверхность площадки (как минимум, по всей П.З.Б. Изделия) должны соответствовать требованиям Н.Д. для ДЕТСКИХ ИГРОВЫХ ПЛОЩАДОК (п.п.2.3.1-2.3.4) не зависимо от типа Изделия!

6.2. З.Б. Изделия (размеры, отсутствие посторонних предметов, пересечение с З.Б. другого оборудования и т.д.), должна соответствовать требованиям Н.Д. (п.2.3) для Типа данного Изделия.

6.3. П.З.Б. Изделия (используемые материалы, тип и толщина покрытия, и т.д.) должна соответствовать требованиям Н.Д. (п.2.3) для Типа данного Изделия.

6.4. Владелец Изделия при размещении Изделия и другого оборудования на площадке и выборе ее покрытия должен в первую очередь руководствоваться требованиями Н.Д. (п.2.3) и соображениями безопасности.

На рекомендации и характеристики Изделия, приведенные в настоящем Паспорте, допускается ориентироваться, но не полагаться полностью.

6.5. Ответственность (как административная, так и уголовная) за любой вред, причиненный пользователю Изделия или другим лицам по причине нарушения требований Н.Д., предъявляемых к З.Б. и покрытию П.З.Б. Изделия, и/или указаний, приведенных в Паспорте, полностью лежит на Владельце.

6.6. Материалы с низкими ударопоглощающими свойствами должны использоваться только вне П.З.Б.

6.7. Примеры покрытий площадки и требуемая их толщина в зависимости от высоты падения:

ВНИМАНИЕ! Информация приведена в справочном порядке - для оценки материала и толщины покрытия. Руководством к выбору являются только результаты экспертизы сырья и испытания готового покрытия.

Наименование материала	Для ММГН*	Разрешенный размер частиц	Минимальная толщина, мм	Высота падения, мм
Травянистая поверхность / верхний слой почвы	?	-	-	≤ 1000
Травянистая поверхность имеет эффект смягчения удара. При правильном уходе поверхность эффективна при высоте падения до 1 м. Свыше - защитные ударопрочные свойства поверхности зависят от климатических условий местности.				
Стружка коры деревьев	-	20-80	300	≤ 2000
			400	≤ 3000
Древесная стружка	-	5-30	300	≤ 2000
			400	≤ 3000
Песок или гравий (без загрязнений или частиц глины)	-	0,25-8	300	≤ 2000
			400	≤ 3000
Песок и гравий должны быть округлыми и промыты. Считается, что промытый песок или гравий из аллювиальных отложений являются свободными от большинства частиц ила или глины. Коэффициент однородности D60/D10 < 3,0.				
Другие материалы и другая толщина покрытия	?	В соответствии с испытаниями по критерию повреждения головы (HIC) (п.2.3.3)		
Ориентировочные данные для резиновых покрытий (показатели зависят от ударопоглощающих свойств резины, соблюдения пропорций клея и добавок при установке, времен-		-	*30-40*	*≤ 1000*
		-	*50-60*	*≤ 1500*
		-	*80-90*	*≤ 2000*

нЫх промежутков высыхания уложенной резины и т.д.)	-	*> 100*	*≤ 3000*

* подходит для использования маломобильными группами населения (ММГН).

7. Осмотр, техническое обслуживание и текущий ремонт Изделия RPE-024.SL

7.1. Для целей оценки соответствия технического состояния Изделия требованиям безопасности Изделие должно регулярно осматриваться и обслуживаться Владельцем самостоятельно:

- осмотр перед началом эксплуатации Изделия ..... один раз
- ежедневный осмотр ..... каждый день
- регулярный осмотр выполняется как можно чаще, но не реже, чем ..... один раз в месяц
- функциональный осмотр с проверкой работоспособности Изделия ..... один раз в 3 месяца
- ежегодный основной осмотр с проверкой работоспособности Изделия ..... один раз в 12 месяцев

7.2. В рамках осмотров (п.7.1) и тех. обслуживания проводят визуальный осмотр Изделия и всех его элементов и деталей (особое внимание - скрытым и труднодоступным частям), а именно проверяют:

- отсутствие элементов транспортной упаковки;
- устойчивость конструкции и опорных столбов;
- узлы крепления к опорным столбам;
- наличие всех деталей и элементов Изделия;
- отсутствие дефектов/неисправностей;
- структурную целостность, особенно хомутов;
- отсутствие коррозии металлических элементов;
- отсутствие гниения деревянных элементов (если такие элементы есть в конструкции);
- отсутствие трещин, острых краев или других повреждений, гладкость защищающих поверхностей;
- влияние выполненных ремонтных работ (если проводились) на безопасность Изделия;
- чистоту на площадке (посторонние предметы и разбитое стекло представляют большую опасность);
- наличие, размер и соответствие ударопоглощающего покрытия П.3.Б. требованиям проекта (если есть), Паспорту и Н.Д. (п.2.3, раздел 6);
- отсутствие дефектов покрытия площадки (при наличии дефектов их следует устранить);
- отсутствие просадки рыхлых материалов покрытия площадки (в случае их использования) и их выравнивание (просадка более 100 мм должна быть устранена).

7.3. Текущий ремонт является корректирующим обслуживанием, которое производится по результатам технических осмотров и должно включать меры по устранению замечаний, а именно:

- замену крепежа, заглушек, изношенных/поврежденных деталей; сварку металлических конструкций;
- исправление нарушений окраски поверхностей:
  - участки с повреждённой краской очищаются от остатков краски, от пыли, жиров и центров коррозии;
  - очищенные участки покрываются антикоррозийной грунтовкой для стальных поверхностей;
  - после высыхания грунтовки на участки дважды наносится краска распылителем;
- ежегодную обработку деталей из дерева и фанеры консервантом (рекомендуется консервант с содержанием тефлона) - обработку проводить в соответствии с инструкцией к консерванту.

7.4. Заменяемые элементы и детали должны быть изготовлены по техническим условиям изготовителя.

7.5. Эксплуатация Изделия во время выполнения текущих ремонтов запрещена.

7.6. Осмотры и текущие ремонты Изделия выполняются силами и за счет Владельца.

7.7. В период обкатки и/или регулирования Изделия дополнительные меры не требуются.

7.8. Дополнительное обслуживание; узлы и детали, требующие дополнительного обслуживания:

- Болты, гайки, прочие резьбовые соединения требуют регулярной проверки и подтягивания.

Моменты затяжки резьбовых соединений (на основании данных для класса прочности 4,6):

Головка, мм / Резьба	8/M5	10/M6	13/M8	17/M10	19/M12	22/M14	24/M16	27/M18	30/M20	32/M22	36/M24
Момент затяжки, Н*м	2,28	3,92	9,48	19,1	32,6	52,0	79,9	110	156	211	270

8. Правила и требования безопасности использования Изделия RPE-024.SL

8.1. Детям младше 12 лет эксплуатация Изделия разрешена только под присмотром взрослого.

8.2. Изделие должно быть установлено с соблюдением требований Н.Д. (п.2.3), предъявляемых к З.Б., а также к типу и толщине покрытия поверхности площадки (П.З.Б.).

04525

СИСТЕМА ДОБРОВОЛЬНОЙ СЕРТИФИКАЦИИ
«ОТКРЫТЫЙ НАЦИОНАЛЬНЫЙ ПОЖАРНЫЙ СТАНДАРТ»
регистрационный № РОСС RU.32069.04ОПС0

СЕРТИФИКАТ СООТВЕТСТВИЯ

№ РОСС RU.04ОПС0.С.ОС1.05270

ЗАЯВИТЕЛЬ (наименование и местонахождение заявителя): Индивидуальный предприниматель Любо Виктория Александровна. Место жительства и место осуществления деятельности: Россия, 197022, город Санкт-Петербург, Каменноостровский проспект, дом № 62, квартира 14. ОГРНИП 315784700250771. Телефон: +79675642076. E-mail: info@rcreation.ru.

ИЗГОТОВИТЕЛЬ (наименование и местонахождение изготовителя продукции): Индивидуальный предприниматель Любо Виктория Александровна. Место жительства: Россия, 197022, город Санкт-Петербург, Каменноостровский проспект, дом № 62, квартира 14. Место осуществления деятельности по изготовлению продукции: Россия, 198184, город Санкт-Петербург, остров Белый, дом 1, литера В. ОГРНИП 315784700250771.

ОРГАН ПО СЕРТИФИКАЦИИ (наименование и местонахождение органа по сертификации, выдавшего сертификат соответствия): Орган по сертификации продукции «Открытый Сертификат». Место нахождения: Россия, 117042, Москва, Чечёрский проезд, дом 24, помещение 1. Телефон: +74997098938. E-mail: oc_onps@ocert.ru Аттестат рег. № ОНПС RU.04ОПС0.ОС1.

ПОДТВЕРЖДАЕТ, ЧТО ПРОДУКЦИЯ (информация о сертифицированной продукции, позволяющая провести идентификацию): Оборудование спортивное для открытых площадок марки «Рекреация»: Тренажеры спортивные для открытых площадок - уличные спортивные тренажеры (в т.ч. детские, подростковые, тренажеры для людей с ограниченными возможностями) серии RF, RJ, RP, RWO, RWC, RD, RFR, RFM. Уличное спортивное оборудование «WORKOUT», уличное гимнастическое спортивное оборудование (турники, шведские стенки, брусья, гимнастические спортивные комплексы, рукоходы, лабиринты, лазы, полосы препятствий), уличное игровое спортивное оборудование (ворота для футбола, мини-футбола, флорбола, гандбола, хоккея, стойки баскетбольные, волейбольные, для бадминтона, теннисные столы). Велопарковки, теневые навесы, навесные конструкции, трибуны, гардеробные системы, беседки, ограждения, уличные скамьи для отдыха, Малые Архитектурные Формы (МАФы), выпускаемое по ТУ 9619-001-63040489-2010.
Серийный выпуск

код ОКПД 2 32.30.14.121; 32.30.15.239
код ТН ВЭД 9506 91 900 0

СООТВЕТСТВУЕТ ТРЕБОВАНИЯМ (наименование национальных стандартов, стандартов организаций, сводов правил, условий договоров, на соответствие требованиям которых проводилась сертификация): ГОСТ 27483-87 (МЭК 695-2-1-80) «Испытания на пожароопасность. Методы испытаний. Испытания нагретой проволокой»; ГОСТ 27484-87 (МЭК 695-2-2-80) «Испытания на пожароопасность. Методы испытаний. Испытания горелкой с игольчатым пламенем».

ПРОВЕДЕННЫЕ ИССЛЕДОВАНИЯ (ИСПЫТАНИЯ) И ИЗМЕРЕНИЯ: Протокол испытаний № ПБ1194.300522 от 30.05.2022 года, выданный Испытательной лабораторией «ОНИКС» (аттестат аккредитации № ОНПС RU.04ОПС0.ИЛ02); Акт анализа состояния производства от 30.05.2022 года.

ПРЕДСТАВЛЕННЫЕ ДОКУМЕНТЫ (документы, представленные заявителем в орган по сертификации в качестве доказательств соответствия продукции): ТУ 9619-001-63040489-2010.

СРОК ДЕЙСТВИЯ СЕРТИФИКАТА СООТВЕТСТВИЯ С 31.05.2022 **ПО** 30.05.2025

М.П.

Руководитель (заместитель руководителя органа по сертификации) (подпись, инициалы, фамилия) С.Н. Салагин

Эксперт (эксперты) (подпись, инициалы, фамилия) С.В. Булавин

RPE-024.SL Сертификат Пожарной Безопасности

ЗАКЛЮЧЕНИЕ

Экспертиза проведена в соответствии с действующими Едиными санитарно-эпидемиологическими и гигиеническими требованиями к товарам, подлежащим санитарно-эпидемиологическому надзору (контролю), утв. решением Комиссии Таможенного союза № 299 от 28.05.2010, с использованием методов и методик, утвержденных в установленном порядке.

Продукция: «Оборудование спортивное для открытых площадок» **соответствует (не ~~соответствует~~)** Единым санитарно-эпидемиологическим и гигиеническим требованиям к товарам, подлежащим санитарно-эпидемиологическому надзору (контролю), утв. решением Комиссии таможенного союза № 299 от 28.05.2010 (глава II, раздел 6, 11)

Настоящее экспертное заключение выдано для целей **проверки соответствия продукции требованиям Единых санитарно-эпидемиологических и гигиенических требований к товарам, подлежащим санитарно-эпидемиологическому надзору (контролю), утвержденных решением Комиссии Таможенного союза № 299 от 28.05.2010**

Врач по общей гигиене В.Н. Артюшин

RPE-024.SL Заключение санитарно-эпидемиологической экспертизы (стр. 3/3)

8.3. При обнаружении каких-либо дефектов Изделия их необходимо немедленно устранить или ограничить доступ пользователей к Изделию на весь период времени до устранения всех дефектов.

8.4. Эксплуатация Изделия допускается при температуре окружающей среды от -30°C до +40°C.

8.5. **СТРОГО ЗАПРЕЩЕНА** эксплуатация Изделия в следующих случаях:

- **несоответствие размеров и/или конфигурации З.Б. требованиям Н.Д. (п.2.3) или Паспорту;**
- **несоответствие типа и/или толщины покрытия П.З.Б. требованиям Н.Д. (п.2.3) или Паспорту;**
- **недостаточный или некачественный монтаж Изделия;**
- **недостаточная устойчивость опорных столбов или Изделия целиком;**
- **отклонение опорных столбов от вертикали на угол 1° и более;**
- **наличие любых других причин, могущих привести к опрокидыванию Изделия;**
- **наличие дефектов Изделия, а также во время монтажа или ремонта Изделия;**
- **во время проведения каких-либо работ на площадке, на которой установлено Изделие;**
- **наличие у человека психических расстройств и/или нахождение в состоянии измененного сознания (по причине болезни, алкогольного/наркотического опьянения или другим причинам);**
- **наличие любых других угроз жизни и/или здоровью пользователей Изделия или других лиц.**

8.6. Для дополнительной безопасности, ограничения доступа в ночное время, а также придания законченного и привлекательный вида площадке с Изделием, рекомендуется:

- обнести площадку сеткой-забором;
- оборудовать площадку специальным износостойким монолитным каучуковым покрытием.

8.7. Владелец должен производить ежедневный визуальный осмотр Изделия (п.7.2).

8.8. Владелец должен самостоятельно следить за изменениями в Н.Д. и поддерживать соответствие площадки с Изделием актуальным требованиям Н.Д.

8.9. На площадке, на которой установлено Изделие, **ЗАПРЕЩЕНО:**

- мусорить, курить, приносить и оставлять стеклянные бутылки;
- использовать Изделие не по назначению;
- выгуливать домашних животных;
- пачкать или ломать Изделие.

9. Сборка и монтаж Изделия RPE-024.SL, меры предосторожности

9.1. Сборка и монтаж Изделия должны осуществляться организацией, имеющей соответствующие лицензии, сотрудников с соответствующим опытом и необходимую материальную базу.

9.2. Установка Изделия производится на ровной площадке, свободной от зеленых насаждений.

9.3. Ориентация Изделия или элементов в целях защиты от влияния климатических условий не требуется.

9.4. Дополнительная окраска или пропитка элементов оборудования не требуется.

9.5. Изделие требуется установить в З.Б. в соответствии с разделом 6.

9.6. Сборочное пространство должно быть примерно такого же размера, как и З.Б. Изделия, или более, если это требуется для обеспечения безопасности сборки и монтажа Изделия как для исполнителей, так и для окружающих людей и случайных прохожих, в том числе - детей.

9.7. Навесные элементы (если есть) крепятся к несущим столбам при помощи хомутов (п.5.2.2).

9.8. Монтаж изделий БЕЗ опорных фланцев осуществляется бетонированием опорных столбов.

9.9. Монтаж изделий С опорными фланцами осуществляется креплением опорных фланцев к фундаменту:

- **Вариант А:** монтажный комплект типа «Ёж» бетонируется в яме.
- **Вариант Б:** используются готовые бетонные закладные детали ИП Любо В.А. (ПН-10, ПН-7).

9.10. Описание порядка установки и монтажа для п.п.9.8-9.9 приведено в приложении (п.5.2.3).

9.11. Сборку Изделия следует выполнять в соответствии с Приложением №1. Последовательность сборки:

- Изучить документацию на Изделие и нормативные документы.
- Проверить комплектность Изделия согласно разделу 5.
- Разметить участок для установки Изделия в соответствии с проектом (если есть), с габаритами З.Б. по п.4.1 и схемами З.Б. и расположения опор в Приложении №1 (если есть).
- Подготовить фундаментное основание (Приложение №1, п.5.2.3).

- Распаковать и смонтировать Изделие согласно п.п.4.3, 9.8-9.10.

9.12. Обязательно выставление по вертикали всех опорных столбов Изделия и мест примыкания опорных элементов выносного оборудования к их основанию (к опорным столбам или иным частям Изделия).

9.13. После установки следует проверить надежность крепления всех элементов, затяжку всех резьбовых соединений, соблюдение габаритов Изделия. Устранить неисправности.

9.14. После установки следует проверить соблюдение размеров З.Б. Устранить неисправности.

9.15. Перечень необходимых специальных приспособлений и инструментов для монтажа Изделия:

- наборы гаечных ключей, шестигранников и отверток; для сборки ДИО рекомендуется шуруповерт (моменты затяжки резьбовых соединений приведены в п.7.8).

9.16. Требования безопасности при подготовке, выполнении фундаментных работ, монтаже или установке Изделия, а также при замене элементов Изделия, как во время, так и после проведения работ:

- Основные угрозы: электрические устройства и инструменты, неполные наборы изделий, глубокие фундаментные отверстия, возможность падения незакрепленного изделия и его частей, инструментов.
- **Обязательны маркировка и ограничение доступа к рабочему пространству.**
- Не допускается присутствие на площадке посторонних лиц.
- Работы проводить только с использованием исправного электроинструмента.
- Изделие и его части, инструменты и материалы должны находиться под постоянным присмотром.
- Незафиксированные в грунте при помощи фундаментов части Изделия (или Изделие целиком), имеющие возможность падения, должны находиться под постоянным присмотром.
- **Запрещается оставлять неокончательно установленное и/или собранное Изделие:**
  - с открытыми проемами;
  - без соответствующего ограждения, обеспечивающего безопасность;
  - без предупредительных табличек, предупреждающих об опасности.
- Запрещается оставлять открытыми и/или незафиксированными элементы Изделия, которые могут стать причиной травмирования пользователей или посторонних лиц.
- Обязательно ношение защитных касок для всех, кто находится на площадке.

9.17. После окончания монтажа необходимо удалить с площадки монтажный инструмент и приспособления.

9.18. После окончания монтажа необходимо удалить с площадки и утилизировать строительный мусор, элементы транспортной упаковки Изделия, ярлыки и элементы маркировки Изделия, прочий мусор.

10. Транспортировка, хранение, консервация и расконсервация Изделия RPE-024.SL

10.1. Транспортировку производить автотранспортом без упаковки в тару или в контейнерах согласно «Правилам движения по дорогам России», «Общим правилам перевозки грузов автотранспортом».

10.2. Минимально необходимая упаковка для транспортировки: гофрокартон и воздушно-пузырчатая пленка.

10.3. При транспортировке Изделие и его части должны быть зафиксированы в транспортном средстве.

10.4. Фиксация (п.10.3) должна исключать смещение Изделия и его частей в процессе перевозки.

10.5. Изделие может храниться на открытом воздухе или под навесом, но не допускается хранение Изделия под открытым небом, а именно под дождем и снегом. При хранении полиэтиленовую пленку снять.

10.6. Консервация и расконсервация Изделия целиком или поэлементно не производится.

11. Рекламации на Изделие RPE-024.SL

11.1. При обнаружении в период гарантийного срока дефектов/поломок Изделия по вине изготовителя:

11.1.1. Составить акт-рекламацию, содержащий следующие сведения:

- наименование Изделия, артикул, дата выпуска;
- даты получения, монтажа и ввода в эксплуатацию;
- описание выявленных дефектов/поломок;
- общее время работы, ч;
- сведения об имевшихся неисправностях;
- фотографии оборудования с дефектом.

11.1.2. Сохранить вышедшие из строя детали на весь срок рассмотрения рекламации.

12. Гарантии изготовителя на Изделие RPE-024.SL

12.1. Изготовитель гарантирует соответствие Изделия требованиям конструкторской документации проекта RPE-024.SL при соблюдении потребителем требований правил эксплуатации и разделов 7, 8, 9, 10 и 11.

лица, свидетельство о внесении записи в ЕГРЮЛ, свидетельство о постановке на учет в налоговом органе, лист записи ЕГРЮЛ о внесении изменений в сведения о юридическом лице, приказ о назначении генерального директора, протокол испытаний, ТУ 9619-001-63040489-2010

Характеристика продукции: согласно документации изготовителя

ГИГИЕНИЧЕСКАЯ ХАРАКТЕРИСТИКА ПРОДУКЦИИ

Согласно протоколу испытаний № 3471/02Е от 09.03.2016 г. Аккредитованного Испытательного центра Орехово-Зуевского филиала Федерального бюджетного учреждения «Государственный региональный центр стандартизации, метрологии и испытаний в Московской области» (Аттестат аккредитации № РОСС RU.0001.21ПТ43 - действителен до 07.04.2016) типовые образцы указанной продукции были подвергнуты испытаниям на соответствие Единым санитарно-эпидемиологическим и гигиеническим требованиям к товарам, подлежащим санитарно-эпидемиологическому надзору (контролю) утв. решением Комиссии таможенного союза № 299 от 28.05.2010г. (глава II, раздел 6, 11)

Вещества, показатели (факторы),

Определяемый показатель	Метод испытаний	Средства измерений	ПДК и нормы	Результаты испытаний
Активность 226Ra, Бк/кг	ГОСТ 30108-94			36,8±11
Активность 232Th, Бк/кг	ГОСТ 30108-94			15,8±4,7
Активность 40K, Бк/кг	ГОСТ 30108-94			608,9±182,7
Удельная эффективная активность естественных радионуклидов (40K, 232Th, 226Ra), Бк/кг		Спектрометр «Прогресс»	370	109,3±32,8

По результатам проведенных испытаний продукции: «Оборудование спортивное для открытых площадок» отклонений от Единых санитарно-эпидемиологических и гигиенических требований к товарам, подлежащим санитарно-эпидемиологическому надзору (контролю), утв. решением Комиссии таможенного союза № 299 от 28.05.2010 (глава II, раздел 6, 11), **не установлено**.

Протокол испытаний, указанных образцов продукции отражает условия и методы испытаний, полученные данные. Испытания проведены аккредитованной и лицензированной организацией, выполнены в соответствии с требованиями действующих нормативно-методических документов, результаты зарегистрированы и оформлены надлежащим образом и приемлемы для гигиенической оценки.

Область применения: для открытых площадок-уличные спортивные тренажеры (в т.ч. детские, подростковые, тренажеры для людей с ограниченными возможностями)

Условия использования, хранения, транспортировки и меры безопасности: в соответствии с документацией изготовителя

Информация, наносимая на этикетку: в соответствии с Едиными санитарно-эпидемиологическими и гигиеническими требованиями к товарам, подлежащим санитарно-эпидемиологическому надзору (контролю).

RPE-024.SL Заключение санитарно-эпидемиологической экспертизы (стр. 2/3)

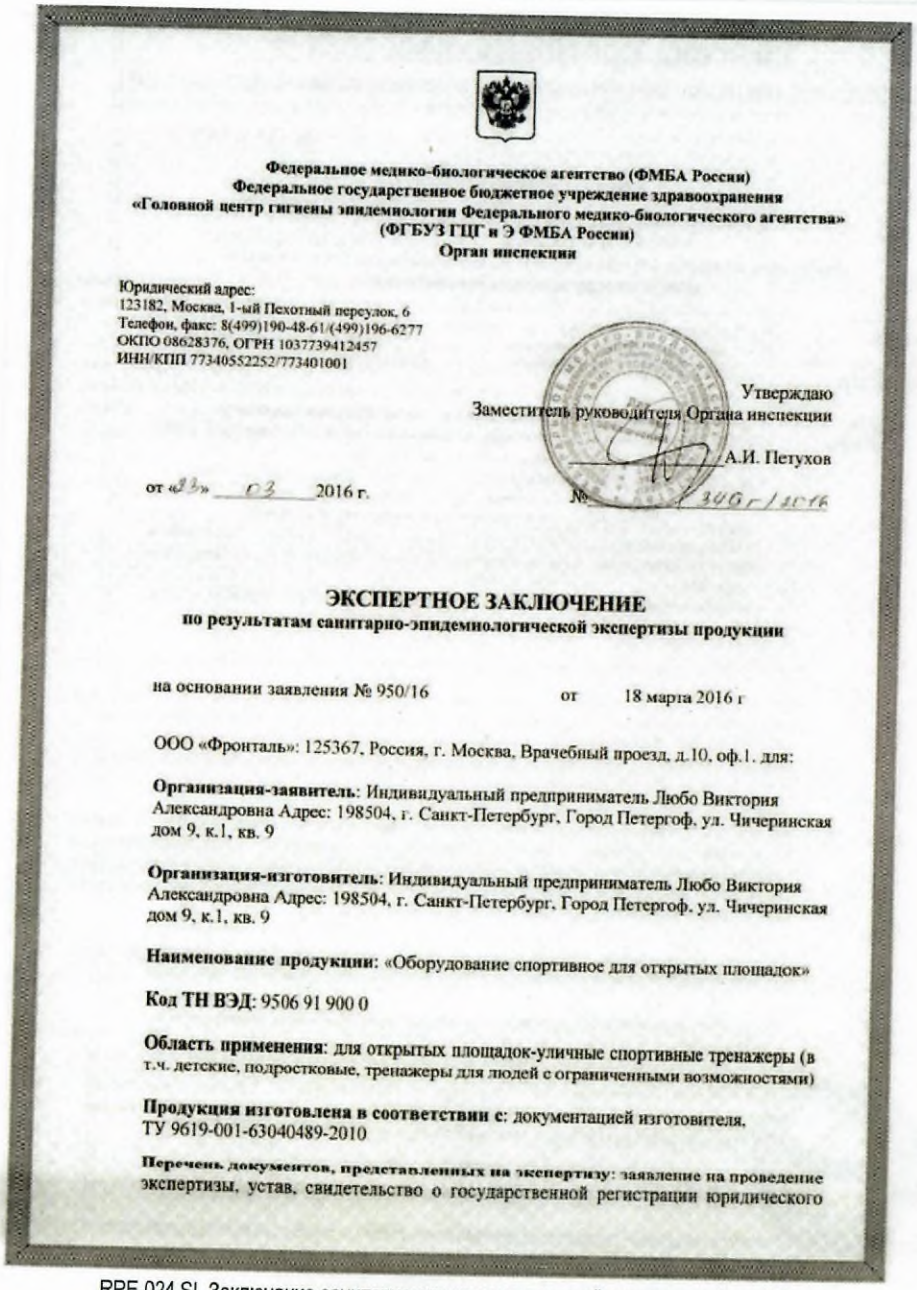

Федеральное медико-биологическое агентство (ФМБА России)
Федеральное государственное бюджетное учреждение здравоохранения
«Головной центр гигиены эпидемиологии Федерального медико-биологического агентства»
(ФГБУЗ ГЦГ и Э ФМБА России)
Орган инспекции

Юридический адрес:
123182, Москва, 1-ый Пехотный переулок, 6
Телефон, факс: 8(499)190-48-61/(499)196-6277
ОКПО 08628376, ОГРН 1037739412457
ИНН/КПП 7734055225 2/773401001

Утверждаю
Заместитель руководителя Органа инспекции
А.И. Петухов
от «23» 03 2016 г. № 306г/2016

ЭКСПЕРТНОЕ ЗАКЛЮЧЕНИЕ
по результатам санитарно-эпидемиологической экспертизы продукции

на основании заявления № 950/16 от 18 марта 2016 г

ООО «Фронталь»: 125367, Россия, г. Москва, Врачебный проезд, д.10, оф.1, для:

Организация-заявитель: Индивидуальный предприниматель Любо Виктория Александровна Адрес: 198504, г. Санкт-Петербург, Город Петергоф, ул. Чичеринская дом 9, к.1, кв. 9

Организация-изготовитель: Индивидуальный предприниматель Любо Виктория Александровна Адрес: 198504, г. Санкт-Петербург, Город Петергоф, ул. Чичеринская дом 9, к.1, кв. 9

Наименование продукции: «Оборудование спортивное для открытых площадок»

Код ТН ВЭД: 9506 91 900 0

Область применения: для открытых площадок-уличные спортивные тренажеры (в т.ч. детские, подростковые, тренажеры для людей с ограниченными возможностями)

Продукция изготовлена в соответствии с: документацией изготовителя, ТУ 9619-001-63040489-2010

Перечень документов, представленных на экспертизу: заявление на проведение экспертизы, устав, свидетельство о государственной регистрации юридического

RPE-024.SL Заключение санитарно-эпидемиологической экспертизы (стр. 1/3)

12.2. В случае нарушения требований Паспорта или эксплуатационной документации, гарантия аннулируется.
12.3. Претензии на некомплектность Изделия принимаются в течение суток после его поставки (продажи).
12.4. Любые претензии рассматриваются только по письменному заявлению покупателя.
12.5. Срок гарантии на Изделие: один год со дня поставки (продажи) потребителю. Ресурс: пять лет. Гарантия и ресурс не распространяются на изделия, поврежденные:
- стихийными бедствиями, авариями, домашними животными, насекомыми;
- в результате вандализма, неправильной/небрежной установки, эксплуатации или транспортировки.

12.6. Гарантийный ремонт не осуществляется в следующих случаях:
- неправильное заполнение товарной накладной, гарантийной карты или ее отсутствие;
- монтаж Изделия произведён не в соответствии с инструкцией, либо выполнен неквалифицированно;
- наличие механических повреждений (трещин, сколов, деформации Изделия или его элементов и т.п.);
- отсутствие функционально-необходимых элементов Изделия (крышки, ролики, пружины и т.п.);
- наличие изменений устройства Изделия и/или признаков самостоятельного ремонта;

12.7. Гарантия и ресурс не распространяются на комплектующие, имеющие естественный ограниченный срок службы, и на естественный износ лакокрасочных покрытий.
12.8. Условия гарантии не предусматривают чистку и/или профилактику Изделия, а также выезда мастера к месту установки Изделия с целью его настройки, ремонта или консультации по вопросам эксплуатации.
12.9. Гарантия на заменённые детали прекращается вместе с гарантией на оборудование.

13. Сведения об утилизации Изделия RPE-024.SL

13.1. Утилизацию Изделия, фундамента, прочих материалов и оборудования производит Владелец.
13.2. Утилизации подлежат как отдельные элементы Изделия, так и Изделие целиком в след. случаях:
- по результатам технических осмотров;
- по истечении срока службы (ресурса).

13.3. Порядок утилизации:
- раскрутить болтовые соединения, отсоединить друг от друга составные части Изделия;
- фундаменты, при необходимости, разбить и вынуть из грунта;
- места, где были фундаменты, отсыпать балластным слоем щебня и отсева с послойным трамбованием;
- разобранное оборудование вывезти на утилизацию (обратиться к специальным организациям);
- металлическая составляющая Изделия подлежит сдаче в металлолом;
- детали из древесины, фанеры, пластика и резины подлежат отправке на свалку твердых отходов.

14. Особые отметки для Изделия RPE-024.SL

14.1. Возможны расхождения между описанием, изображением и фактическим исполнением Изделия, т.к. изготовитель постоянно работает над усовершенствованием конструкций своих изделий.
14.2. При обработке горячим цинкованием в Изделии могут быть выполнены технологические отверстия диаметром 8 мм, которые на готовом Изделии закрываются пластиковыми заглушками.

15. Свидетельство об изготовлении, приемке и упаковке Изделия RPE-024.SL

15.1. Изделие соответствует проектной документации RPE-024.SL и признано годным к эксплуатации.
15.2. Изделие и его комплектующие упакованы в материал, обеспечивающий сохранность от незначительных механических повреждений при хранении и транспортировке.

15.3. Крепежные изделия (винты, гайки, болты, шайбы, заглушки и пр.) поставляются в отдельной упаковке.

15.4. Изделие упаковано согласно ТУ 96852-001-15191265-03.

15.5. Место изготовления Изделия: ..... Россия, Санкт-Петербург

15.6. Месяц и год изготовления Изделия: ..... Август 2022 г.

Представитель ОТК: Смирнов Алексей Сергеевич 20 августа 2022 г.

М.П.

Мастер упаковочного участка: Коптева Виктория Юрьевна 20 августа 2022 г.

СИСТЕМА СЕРТИФИКАЦИИ ГОСТ Р

ФЕДЕРАЛЬНОЕ АГЕНТСТВО ПО ТЕХНИЧЕСКОМУ РЕГУЛИРОВАНИЮ И МЕТРОЛОГИИ

№ 0115002

ПРИЛОЖЕНИЕ

К сертификату соответствия № РОСС RU.HB32.H00014

Перечень конкретной продукции, на которую распространяется действие сертификата соответствия

код ОК код ТН ВЭД	Наименование и обозначение продукции, ее изготовитель	Обозначение документации, по которой выпускается продукция
32.30.14 9506919000	Тренажеры спортивные для открытых площадок, марка "Рекреация/Recreation": уличные спортивные тренажеры (детские, подростковые, силовые, тренажеры для людей с ограниченными возможностями) серии RF, RJ, RP, RCF, RD; уличное спортивное оборудование WORKOUT, уличное гимнастическое спортивное оборудование (турники, шведские стенки, брусья, гимнастические спортивные комплексы, рукоходы, лабиринты, лазы, полосы препятствий) серии RWO, RWC, RWCD; уличное игровое спортивное оборудование (ворота для футбола, мини-футбола, флорбола, гандбола, хоккея, стойки баскетбольные, волейбольные, для бадминтона, теннисные столы) серии RSE; детское спортивно-игровое оборудование и игровые комплексы серии RPE, RCC	

Руководитель органа С.Ю. Тёмин

Эксперт В.Л. Никаншин

RPE-024.SL Сертификат соответствия ТУ 9619-001-63040489-2010 (стр. 2/2)

СИСТЕМА СЕРТИФИКАЦИИ ГОСТ Р

ФЕДЕРАЛЬНОЕ АГЕНТСТВО ПО ТЕХНИЧЕСКОМУ РЕГУЛИРОВАНИЮ И МЕТРОЛОГИИ

СЕРТИФИКАТ СООТВЕТСТВИЯ

№ РОСС RU. НВ32.Н00014

Срок действия с 08.10.2019 по 07.10.2022

№ 0580014

ОРГАН ПО СЕРТИФИКАЦИИ рег.№ RA.RU.11НВ32, Орган по сертификации Общества с ограниченной ответственностью «ЦЕНТР ИСПЫТАНИЙ И МЕТРОЛОГИИ». Адрес места осуществления деятельности: 127224, РОССИЯ, г. Москва, ул. Дорожная, дом 8 корпус 1, офис 103, E-mail: metr.center@gmail.com

ПРОДУКЦИЯ Тренажеры спортивные для открытых площадок, марка "Рекреация/Recreation". Серийный выпуск. Бланк приложения №0115002

код ОК
Код ОК 034-2014 (КПЕС 2008)
32.30.14

СООТВЕТСТВУЕТ ТРЕБОВАНИЯМ НОРМАТИВНЫХ ДОКУМЕНТОВ ТУ 9619-001-63040489-2010, ГОСТ Р 52169-2012

код ТН ВЭД
9506 91 900 0

ИЗГОТОВИТЕЛЬ Индивидуальный предприниматель Любо Виктория Александровна. ОГРНИП: 315784700250771, ИНН: 781910546844. Адрес: 197022, РОССИЯ, 197022, город Санкт-Петербург, Каменноостровский проспект, дом 62, квартира 14. Адрес места осуществления деятельности: 199155, РОССИЯ, город Санкт-Петербург, Уральская улица, дом 19, корпус 10, литер А, кабинет 152, телефон: +78123184662, адрес электронной почты: info@rcreation.ru.

СЕРТИФИКАТ ВЫДАН Индивидуальный предприниматель Любо Виктория Александровна. ОГРНИП: 315784700250771, ИНН: 781910546844. Адрес: 197022, РОССИЯ, 197022, город Санкт-Петербург, Каменноостровский проспект, дом 62, квартира 14. Адрес места осуществления деятельности: 199155, РОССИЯ, город Санкт-Петербург, Уральская улица, дом 19, корпус 10, литер А, кабинет 152, телефон: +78123184662, адрес электронной почты: info@rcreation.ru.

НА ОСНОВАНИИ протокола испытаний № 01865/ПТ-10-19 от 07.10.2019 года, Испытательной лаборатории Общества с ограниченной ответственностью «Тестиспытания», аттестат аккредитации РОСС RU.31484.04ИДЭО.001, срок действия с 30.08.2018 по 30.08.2021.

ДОПОЛНИТЕЛЬНАЯ ИНФОРМАЦИЯ Место нанесения знака соответствия: на изделии, в упаковке и технической документации. Схема сертификации 3с.

Руководитель органа С.Ю. Темин (подпись, инициалы, фамилия)

Эксперт В.Л. Никанщин (подпись, инициалы, фамилия)

Сертификат не применяется при обязательной сертификации

RPE-024.SL Сертификат соответствия ТУ 9619-001-63040489-2010 (стр. 1/2)

Таблица 1. Сведения о хранении Изделия RPE-024.SL

Дата приемки на хранение	Дата снятия с хранения	Условия хранения Изделия	Ответственное лицо		
			Должность	ФИО	Подпись

Таблица 2. Учёт технического обслуживания Изделия RPE-024.SL

Дата	Замечания по техническому состоянию Изделия	Проведённые работы	Ответственное лицо		
			Должность	ФИО	Подпись

Таблица 3. Учёт неисправностей при эксплуатации Изделия RPE-024.SL

Дата отказа	Характер неисправности	Вр. работы отказавшей части, ч	Принятые меры (расход ЗИП, акт-рекламация)	Ответственное лицо			Примечание
				Должность	ФИО	Подпись	

Таблица 4. Сведения о ремонте Изделия RPE-024.SL

Наименование элемента	Основание для проведения ремонта	Дата постановки в ремонт	Дата выхода из ремонта	Время наработки до ремонта, ч	Организация, проводившая ремонт	Ответственное лицо		
						Должность	ФИО	Подпись

Приложение №1

RPE-024.SL Песочный экскаватор из нержавеющей стали

ЕВРАЗИЙСКИЙ ЭКОНОМИЧЕСКИЙ СОЮЗ
ДЕКЛАРАЦИЯ О СООТВЕТСТВИИ

Заявитель Индивидуальный предприниматель Любо Виктория Александровна
Место жительства: 197022, Россия, город Санкт-Петербург, проспект Каменноостровский, дом 62, квартира 14
Адрес места осуществления деятельности: 198184, Россия, город Санкт-Петербург, остров Белый, дом 1 литер В
Основной государственный регистрационный номер индивидуального предпринимателя 315784700250771.
Телефон: +79219417310 Адрес электронной почты: director@rcreation.ru

заявляет, что Игровое оборудование детских площадок, артикулы: RPE-011, RPE-014, RPE-016, RPE-020, RPE-023, RPE-024, RPE-024-SL, RPE-028, RPE-029, RPE-034, RPE-036, RPE-037, RPE-041.

Изготовитель Индивидуальный предприниматель Любо Виктория Александровна
Место жительства: 197022, Россия, город Санкт-Петербург, проспект Каменноостровский, дом 62, квартира 14
Адрес места осуществления деятельности по изготовлению продукции: 198184, Россия, город Санкт-Петербург, остров Белый, дом 1 литер В
Продукция изготовлена в соответствии с ТУ 32.99.59-006-202988155-2022 «Игровое оборудование детских площадок».
Код (коды) ТН ВЭД ЕАЭС: 9506999000
Серийный выпуск

соответствует требованиям
Технического регламента Евразийского экономического союза "О безопасности оборудования для детских игровых площадок" (ТР ЕАЭС 042/2017)

Декларация о соответствии принята на основании
Протоколов испытаний №№ 1069ЛИСОО, 1070ЛИСОО от 25.07.2022 года, выданных Испытательным центром Общества с ограниченной ответственностью "ПРОММАШ ТЕСТ" (уникальный номер записи об аккредитации в реестре аккредитованных лиц RA.RU.21BC05)
комплекта конструкторской документации, комплекта паспортов, расчетов, документов о подтверждении характеристик материалов: протоколов испытаний №№ 2297ИЛФХП от 25.07.2022 года, 1054 ИЛХП, 1055 ИЛХП, 1056 ИЛХП, 1057 ИЛХП, 1058 ИЛХП, 1059 ИЛХП от 22.08.2019 года, №№ 3646ИЛХП, 3647ИЛХП, 3648ИЛХП от 16.04.2020 года, выданных Испытательным центром Общества с ограниченной ответственностью "ПРОММАШ ТЕСТ" (уникальный номер записи об аккредитации в реестре аккредитованных лиц RA.RU.21BC05), протокола испытаний № АПБ/07-259/05-2020 от 27.05.2020 года, выданного Испытательной лабораторией Общества с ограниченной ответственностью «Платинум» (свидетельство о подтверждении компетентности №АПБ.RU.ЖРТ1.ИЛ.007/2), протоколов испытаний №№ АПБ-066/05-2020 от 22.05.2020 года, АПБ-070/05-2020 от 25.05.2020 года, АПБ-071/05-2020, АПБ-072/05-2020, АПБ-073/05-2020, АПБ-074/05-2020 от 26.05.2020 года, АПБ-078/05-2020, АПБ-079/05-2020 от 29.05.2020 года, выданных Испытательной лабораторией Общества с ограниченной ответственностью «Пожарная сертификационная компания» (Свидетельство о подтверждении компетентности №АПБ.RU.ЖРТ1.ИЛ.002/3)
Схема декларирования соответствия: 1д

Дополнительная информация
Стандарт, обеспечивающий соблюдение требований Технического регламента Евразийского экономического союза «О безопасности оборудования для детских игровых площадок» (ТР ЕАЭС 042/2017): ГОСТ 34614.1-2019 (EN 1176-1:2017) "Оборудование и покрытия игровых площадок. Часть 1. Общие требования безопасности и методы испытаний" (пункты 4.1, 4.2). Срок службы (ресурс) 8 лет. Условия хранения в части воздействия климатических факторов – 2 (С) по ГОСТ 15150. Изделие может храниться на открытом воздухе или под навесом, но не допускается хранение Изделия под открытым небом, а именно под дождем и снегом. При хранении полиэтиленовую пленку снять. Срок хранения – один год с момента изготовления при соблюдении условий хранения.

Декларация о соответствии действительна с даты регистрации по 27.07.2027 включительно.

М.П. Любо Виктория Александровна
(подпись) (Ф.И.О. заявителя)

Регистрационный номер декларации о соответствии: ЕАЭС N RU Д-RU.PA05.B.19600/22

Дата регистрации декларации о соответствии: 28.07.2022

RPE-024.SL Сертификат соответствия ТР ЕАЭС 042-2017

ПАСПОРТ ТЕХНИЧЕСКОГО ИЗДЕЛИЯ

малая архитектурная форма (МАФ)

1. Основные сведения об Изделии

1.1. Наименование: RA-012 - Скамейка детская «Сектор»

1.2. Тип изделия: малая архитектурная форма (МАФ)

1.3. Изготовитель: ИП Любо Виктория Александровна

1.4. Адрес: 198184, Санкт-Петербург г, остров Белый, д.1, литера В

1.5. Контактная информация: 8 (800) 222-02-65, info@rcreation.ru, www.rcreation.ru

1.6. Изделие соответствует требованиям следующих нормативных документов:

- ТУ 32.99.59-006-202988155-2022 «Игровое оборудование детских площадок»

2. Термины и определения, используемые в настоящем документе

2.1. **Изделие:** единица детского, гимнастического, спортивного оборудования или МАФ (малая архитектурная форма) и т.д. В данном документе это «RA-012 - Скамейка детская «Сектор»».

2.2. **Паспорт Изделия (далее - Паспорт):** настоящий документ - паспорт технического Изделия.

2.3. **Нормативная документация (далее - Н.Д.):** актуальные на дату использования Изделия ГОСТы,СНиПы, международные стандарты и другие документы, регламентирующие:

- установку, использование и обслуживание детского, спортивного, гимнастического оборудования и МАФ (соответственно Типу Изделия и назначению площадки, на которой устанавливается Изделие);
- типы и толщину покрытий для игровой или спортивной площадки, на которой устанавливается Изделие.

2.4. **Зона Безопасности (далее - З.Б.):** объем, в котором может находится использующий Изделие человек при эксплуатации Изделия или во время непредвиденного падения с него.

2.5. **Поверхность Зоны Безопасности (далее - П.З.Б.):** область, полученная в результате проекции З.Б. на грунт; поверхность площадки.

3. Назначение, принцип действия и применение Изделия RA-012

3.1. Детская скамейка – это необходимый атрибут детской игровой площадки, который предоставляет малышу возможность отдохнуть с комфортом и пообщаться со сверстниками. Основание скамейки выполнено из стали, окрашенной полимерной порошковой краской в 2-а слоя. Сиденье устойчево к истиранию, выполнено из прочного пластика, устойчивого к неблагоприятным погодным условиям, ультрафиолетовому излучению и повышенной влажности.

4. Основные технические данные Изделия RA-012

4.1. Габаритные размеры в смонтированном виде и размеры Зоны Безопасности:

- длина, мм 1 420
- ширина, мм 535
- высота над землей, мм 400
- объем, м³ 0,304
- длина Зоны Безопасности, м 1,5
- ширина Зоны Безопасности, м 1,5
- площадь Зоны Безопасности, м² 2,25
- допустимые отклонения размеров Изделия, мм ..... ± 100

4.2. Эксплуатационные характеристики:
- разработано с учетом доступности для инвалидов в креслах-колясках ..... нет
- число пользователей, чел. 4
- возрастная категория, лет 5-12
- максимальная высота падения, мм 400
- допустимая нагрузка (максимальный вес одного пользователя), кг 60

4.3. Сборочные и монтажные характеристики:
- способ монтажа (р. «Сборка и монтаж») ..... крепление опорных фланцев к фундаменту
- глубина бетонирования опорных столбов без опорных фланцев, мм 600

4.4. Прочие характеристики:
- масса, кг 27
- самая длинная часть (при транспортировке), мм 1 420

5. Комплектность Изделия RA-012

5.1. Оборудование:
- Опорный столб, шт 3
- Сиденье пластиковое, шт 1
- Крепеж, комплект 1

5.2. Монтажные элементы:
- Комплекты монтажные металлические типа «Ёж» или Шпильки Г-образные М12 / М16, шт ..... нет
- Детали закладные бетонные ПН-10 / ПН-7, шт ..... нет
- Шпильки П-образные М12 / М16 для бетонных закладных деталей, шт ..... нет
- Анкера М12 / М16 для крепления Изделия к фундаменту, шт ..... нет

5.3. Документация:

5.3.1. Настоящий Паспорт на Изделие RA-012, экземпляров 1

5.3.2. Приложение «Порядок сборки оборудования с хомутами» (требуется только при поставке изделий с хомутами на несущих столбах), экземпляров на всю поставку 1

5.3.3. Приложение «Техническое описание установки и монтажа уличного оборудования ИП Любо В.А.» (при производстве монтажа не силами ИП Любо В.А.), экземпляров на всю поставку 1

6. Требования к З.Б. и к П.З.Б. для Изделия RA-012

6.1. ВНИМАНИЕ! При наличии возможности использования Изделия детьми и/или подростками (даже под присмотром квалифицированного тренера или учителя), З.Б. и поверхность площадки (как минимум, по всей П.З.Б. Изделия) должны соответствовать требованиям Н.Д. для ДЕТСКИХ ИГРОВЫХ ПЛОЩАДОК (п.п.2.3.1-2.3.4) не зависимо от типа Изделия!

6.2. З.Б. Изделия (размеры, отсутствие посторонних предметов, пересечение с З.Б. другого оборудования и т.д.), должна соответствовать требованиям Н.Д. (п.2.3) для Типа данного Изделия.

6.3. П.З.Б. Изделия (используемые материалы, тип и толщина покрытия, и т.д.) должна соответствовать требованиям Н.Д. (п.2.3) для Типа данного Изделия.

6.4. Владелец Изделия при размещении Изделия и другого оборудования на площадке и выборе ее покрытия должен в первую очередь руководствоваться требованиями Н.Д. (п.2.3) и соображениями безопасности.

На рекомендации и характеристики Изделия, приведенные в настоящем Паспорте, допускается ориентироваться, но не полагаться полностью.

6.5. Ответственность (как административная, так и уголовная) за любой вред, причиненный пользователю Изделия или другим лицам по причине нарушения требований Н.Д., предъявляемых к З.Б. и покрытию П.З.Б. Изделия, и/или указаний, приведенных в Паспорте, полностью лежит на Владельце.

6.6. Материалы с низкими ударопоглощающими свойствами должны использоваться только вне П.З.Б.

6.7. Примеры покрытий площадки и требуемая их толщина в зависимости от высоты падения:

ВНИМАНИЕ! Информация приведена в справочном порядке - для оценки материала и толщины покрытия. Руководством к выбору являются только результаты экспертизы сырья и испытания готового покрытия.

Наименование материала	Для ММГН*	Разрешенный размер частиц	Минимальная толщина, мм	Высота падения, мм
Травянистая поверхность / верхний слой почвы	?	-	-	≤ 1000
Травянистая поверхность имеет эффект смягчения удара. При правильном уходе поверхность эффективна при высоте падения до 1 м. Свыше - защитные ударопрочные свойства поверхности зависят от климатических условий местности.				
Стружка коры деревьев	-	20-80	300	≤ 2000
			400	≤ 3000
Древесная стружка	-	5-30	300	≤ 2000
			400	≤ 3000
Песок или гравий (без загрязнений или частиц глины)	-	0,25-8	300	≤ 2000
			400	≤ 3000
Песок и гравий должны быть кругловатыми и промыты. Считается, что промытый песок или гравий из аллювиальных отложений являются свободными от большинства частиц ила или глины. Коэффициент однородности D60/D10 < 3,0.				
Другие материалы и другая толщина покрытия	?	В соответствии с испытаниями по критерию повреждения головы (HIC) (п.2.3.3)		
Ориентировочные данные для резиновых покрытий (показатели зависят от ударопоглощающих свойств резины, соблюдения пропорций клея и добавок при установке, временных промежутков высыхания уложенной резины и т.д.)		-	*30-40*	*≤ 1000*
		-	*50-60*	*≤ 1500*
		-	*80-90*	*≤ 2000*
		-	*> 100*	*≤ 3000*

* подходит для использования маломобильными группами населения (ММГН).

7. Осмотр, техническое обслуживание и текущий ремонт Изделия RA-012

7.1. Для целей оценки соответствия технического состояния Изделия требованиям безопасности Изделие должно регулярно осматриваться и обслуживаться Владельцем самостоятельно:

- осмотр перед началом эксплуатации Изделия ..... один раз
- ежедневный осмотр ..... каждый день
- регулярный осмотр выполняется как можно чаще, но не реже, чем ..... один раз в месяц
- функциональный осмотр с проверкой работоспособности Изделия ..... один раз в 3 месяца
- ежегодный основной осмотр с проверкой работоспособности Изделия ..... один раз в 12 месяцев

7.2. В рамках осмотров (п.7.1) и тех. обслуживания проводят визуальный осмотр Изделия и всех его элементов и деталей (особое внимание - скрытым и труднодоступным частям), а именно проверяют:

- отсутствие элементов транспортной упаковки;
- устойчивость конструкции и опорных столбов;
- узлы крепления к опорным столбам;
- отсутствие коррозии металлических элементов;
- отсутствие гниения деревянных элементов (если такие элементы есть в конструкции);
- отсутствие трещин, острых краев или других повреждений, гладкость защищающих поверхностей;
- влияние выполненных ремонтных работ (если проводились) на безопасность Изделия;
- чистоту на площадке (посторонние предметы и разбитое стекло представляют большую опасность);
- наличие, размер и соответствие ударопоглощающего покрытия П.3.Б. требованиям проекта (если есть), Паспорту и Н.Д. (п.2.3, раздел 6);
- отсутствие дефектов покрытия площадки (при наличии дефектов их следует устранить);
- отсутствие просадки рыхлых материалов покрытия площадки (в случае их использования) и их выравнивание (просадка более 100 мм должна быть устранена).

- наличие всех деталей и элементов Изделия;
- отсутствие дефектов/неисправностей;
- структурную целостность, особенно хомутов;

7.3. Текущий ремонт является корректирующим обслуживанием, которое производится по результатам технических осмотров и должно включать меры по устранению замечаний, а именно:

- замену крепежа, заглушек, изношенных/поврежденных деталей; сварку металлических конструкций;
- исправление нарушений окраски поверхностей:
  - участки с повреждённой краской очищаются от остатков краски, от пыли, жиров и центров коррозии;
  - очищенные участки покрываются антикоррозийной грунтовкой для стальных поверхностей;

- после высыхания грунтовки на участки дважды наносится краска распылителем;
- ежегодную обработку деталей из дерева и фанеры консервантом (рекомендуется консервант с содержанием тефлона) - обработку проводить в соответствии с инструкцией к консерванту.

7.4. Заменяемые элементы и детали должны быть изготовлены по техническим условиям изготовителя.

7.5. Эксплуатация Изделия во время выполнения текущих ремонтов запрещена.

7.6. Осмотры и текущие ремонты Изделия выполняются силами и за счет Владельца.

7.7. В период обкатки и/или регулирования Изделия дополнительные меры не требуются.

7.8. Дополнительное обслуживание; узлы и детали, требующие дополнительного обслуживания:

- Болты, гайки, прочие резьбовые соединения требуют регулярной проверки и подтягивания.

Моменты затяжки резьбовых соединений (на основании данных для класса прочности 4,6):

Головка, мм / Резьба	8/M5	10/M6	13/M8	17/M10	19/M12	22/M14	24/M16	27/M18	30/M20	32/M22	36/M24
Момент затяжки, Н*м	2,28	3,92	9,48	19,1	32,6	52,0	79,9	110	156	211	270

8. Правила и требования безопасности использования Изделия RA-012

8.1. Изделие должно быть установлено с соблюдением требований Н.Д. (п.2.3), предъявляемых к З.Б., а также к типу и толщине покрытия поверхности площадки (П.З.Б.).

8.2. При обнаружении каких-либо дефектов Изделия их необходимо немедленно устранить или ограничить доступ пользователей к Изделию на весь период времени до устранения всех дефектов.

8.3. Эксплуатация Изделия допускается при температуре окружающей среды от -30°С до +40°С.

8.4. **СТРОГО ЗАПРЕЩЕНА** эксплуатация Изделия в следующих случаях:

- **несоответствие размеров и/или конфигурации З.Б. требованиям Н.Д. (п.2.3) или Паспорту;**
- **несоответствие типа и/или толщины покрытия П.З.Б. требованиям Н.Д. (п.2.3) или Паспорту;**
- **недостаточный или некачественный монтаж Изделия;**
- **недостаточная устойчивость опорных столбов или Изделия целиком;**
- **отклонение опорных столбов от вертикали на угол 1° и более;**
- **наличие любых других причин, могущих привести к опрокидыванию Изделия;**
- **наличие дефектов Изделия, а также во время монтажа или ремонта Изделия;**
- **во время проведения каких-либо работ на площадке, на которой установлено Изделие;**
- **наличие любых других угроз жизни и/или здоровью пользователей Изделия или других лиц.**

8.5. Владелец должен производить ежедневный визуальный осмотр Изделия (п.7.2).

8.6. Владелец должен самостоятельно следить за изменениями в Н.Д. и поддерживать соответствие площадки с Изделием актуальным требованиям Н.Д.

8.7. На площадке, на которой установлено Изделие, **ЗАПРЕЩЕНО:**

- мусорить, курить, приносить и оставлять стеклянные бутылки;
- использовать Изделие не по назначению;
- выгуливать домашних животных;
- пачкать или ломать Изделие.

9. Сборка и монтаж Изделия RA-012, меры предосторожности

9.1. Сборка и монтаж Изделия должны осуществляться организацией, имеющей соответствующие лицензии, сотрудников с соответствующим опытом и необходимую материальную базу.

9.2. Установка Изделия производится на ровной площадке, свободной от зеленых насаждений.

9.3. Ориентация Изделия или элементов в целях защиты от влияния климатических условий не требуется.

9.4. Дополнительная окраска или пропитка элементов оборудования не требуется.

9.5. Изделие требуется установить в З.Б. в соответствии с разделом 6.

9.6. Сборочное пространство должно быть примерно такого же размера, как и З.Б. Изделия, или более, если это требуется для обеспечения безопасности сборки и монтажа Изделия как для исполнителей, так и для окружающих людей и случайных прохожих, в том числе - детей.

9.7. Сборочное пространство должно быть такого размера, чтобы сборка и монтаж Изделия были безопасными для исполнителей, окружающих людей и случайных прохожих, в том числе - детей.

9.8. Навесные элементы (если есть) крепятся к несущим столбам при помощи хомутов (п.5.3.2).

Для заметок

Certificate of Registration Certificate of Registration

G-CERTI *certificate*

hereby certifies that

Индивидуальный предприниматель Любо Виктория Александровна
Sole Proprietarship Victoria Alexandrovna Lubo

199155, Россия, Санкт-Петербург, улица Уральская, дом 19, корпус 10 лит. А.
199155, Russia, Saint-Petersburg, Uralskaya street, 19 building 10 letter A

meets the Standard Requirements & Scope as following

ISO 9001:2015 *Quality Management Systems*

Производство спортивных товаров, крепёжных изделий, цепей, пружин, изделий из проволоки. Производство строительных металлических конструкций, изделий и их частей.

Manufacture of sport goods, fasteners, chains, springs, products from wire.
Manufacture of metal structures, products and parts.

Certificate No : GKIRQ-0058-QC
Initial Date : 09. Nov. 2021 Issue Date : 09. Nov. 2021
Expiry Date : 08. Nov. 2024 Valid period : 09. Nov. 2021 ~ 08. Nov. 2022

Signed for and on behalf of GCERTI
President I.K.Choi

G-CERTI SYSTEM SERVICE MSCB-113

To verify the validity of this certificate please visit : www.gcerti.com
Korea, Seoul, Kangnyeong-gil, Eungyeong-ro, 88, 15F, Seokwang Building, shall be conducted at least once a calendar year, except in special cases where additional surveillance, recertification audits, certificate should be returned to GCERTI. This certificate remains the property of GCERTI and this certificate is reproduced by GCERTI.

IAS ACCREDITED Management Systems Certification Body MSCB-113

IAF MUTUAL RECOGNITION ARRANGEMENT

RA-012 Сертификат соответствия ISO 9001-2015

9.9. Монтаж изделий БЕЗ опорных фланцев осуществляется бетонированием опорных столбов.
9.10. Монтаж изделий С опорными фланцами осуществляется креплением опорных фланцев к фундаменту:
- **Вариант А:** монтажный комплект типа «Ёж» бетонируется в яме.
- **Вариант Б:** используются готовые бетонные закладные детали ИП Любо В.А. (ПН-10, ПН-7).

9.11. Описание порядка установки и монтажа для п.п.9.9-9.10 приведено в приложении (п.5.3.3).
9.12. Сборку Изделия следует выполнять в соответствии с Приложением №1. Последовательность сборки:
- Изучить документацию на Изделие и нормативные документы.
- Проверить комплектность Изделия согласно разделу 5.
- Разметить участок для установки Изделия в соответствии с проектом (если есть), с габаритами З.Б. по п.4.1 и схемами З.Б. и расположения опор в Приложении №1 (если есть).
- Подготовить фундаментное основание (Приложение №1, п.5.3.3).
- Распаковать и смонтировать Изделие согласно п.п.4.3, 9.9-9.11.

9.13. Обязательно выставление по вертикали всех опорных столбов Изделия и мест примыкания опорных элементов выносного оборудования к их основанию (к опорным столбам или иным частям Изделия).
9.14. После установки следует проверить надежность крепления всех элементов, затяжку всех резьбовых соединений, соблюдение габаритов Изделия. Устранить неисправности.
9.15. После установки следует проверить соблюдение размеров З.Б. Устранить неисправности.
9.16. Перечень необходимых специальных приспособлений и инструментов для монтажа Изделия:
- наборы гаечных ключей, шестигранников и отверток; для сборки ДИО рекомендуется шуруповерт (моменты затяжки резьбовых соединений приведены в п.7.8).

9.17. Требования безопасности при подготовке, выполнении фундаментных работ, монтаже или установке Изделия, а также при замене элементов Изделия, как во время, так и после проведения работ:
- Основные угрозы: электрические устройства и инструменты, неполные наборы изделий, глубокие фундаментные отверстия, возможность падения незакрепленного изделия и его частей, инструментов.
- **Обязательны маркировка и ограничение доступа к рабочему пространству.**
- Не допускается присутствие на площадке посторонних лиц.
- Работы проводить только с использованием исправного электроинструмента.
- Изделие и его части, инструменты и материалы должны находиться под постоянным присмотром.
- Незафиксированные в грунте при помощи фундаментов части Изделия (или Изделие целиком), имеющие возможность падения, должны находиться под постоянным присмотром.
- **Запрещается оставлять неокончательно установленное и/или собранное Изделие:**
  - с открытыми проемами;
  - без соответствующего ограждения, обеспечивающего безопасность;
  - без предупредительных табличек, предупреждающих об опасности.
- Запрещается оставлять открытыми и/или незафиксированными элементы Изделия, которые могут стать причиной травмирования пользователей или посторонних лиц.
- Обязательно ношение защитных касок для всех, кто находится на площадке.

9.18. После окончания монтажа необходимо удалить с площадки монтажный инструмент и приспособления.
9.19. После окончания монтажа необходимо удалить с площадки и утилизировать строительный мусор, элементы транспортной упаковки Изделия, ярлыки и элементы маркировки Изделия, прочий мусор.

10. Транспортировка, хранение, консервация и расконсервация Изделия RA-012

10.1. Транспортировку производить автотранспортом без упаковки в тару или в контейнерах согласно «Правилам движения по дорогам России», «Общим правилам перевозки грузов автотранспортом».
10.2. Минимально необходимая упаковка для транспортировки: гофрокартон и воздушно-пузырчатая пленка.
10.3. При транспортировке Изделие и его части должны быть зафиксированы в транспортном средстве.
10.4. Фиксация (п.10.3) должна исключать смещение Изделия и его частей в процессе перевозки.
10.5. Изделие может храниться на открытом воздухе или под навесом, но не допускается хранение Изделия под открытом небом, а именно под дождем и снегом. При хранении полиэтиленовую пленку снять.

10.6. Консервация и расконсервация Изделия целиком или поэлементно не производится.

11. Рекламации на Изделие RA-012

11.1. При обнаружении в период гарантийного срока дефектов/поломок Изделия по вине изготовителя:

11.1.1. Составить акт-рекламацию, содержащий следующие сведения:

- наименование Изделия, артикул, дата выпуска;
- даты получения, монтажа и ввода в эксплуатацию;
- описание выявленных дефектов/поломок;
- общее время работы, ч;
- сведения об имевшихся неисправностях;
- фотографии оборудования с дефектом.

11.1.2. Сохранить вышедшие из строя детали на весь срок рассмотрения рекламации.

12. Гарантии изготовителя на Изделие RA-012

12.1. Изготовитель гарантирует соответствие Изделия требованиям конструкторской документации проекта RA-012 при соблюдении потребителем требований правил эксплуатации и разделов 7, 8, 9, 10 и 11.

12.2. В случае нарушения требований Паспорта или эксплуатационной документации, гарантия аннулируется.

12.3. Претензии на некомплектность Изделия принимаются в течение суток после его поставки (продажи).

12.4. Любые претензии рассматриваются только по письменному заявлению покупателя.

12.5. Срок гарантии на Изделие: один год со дня поставки (продажи) потребителю. Ресурс: пять лет.

Гарантия и ресурс не распространяются на изделия, поврежденные:

- стихийными бедствиями, авариями, домашними животными, насекомыми;
- в результате вандализма, неправильной/небрежной установки, эксплуатации или транспортировки.

12.6. Гарантийный ремонт не осуществляется в следующих случаях:

- неправильное заполнение товарной накладной, гарантийной карты или ее отсутствие;
- монтаж Изделия произведён не в соответствии с инструкцией, либо выполнен неквалифицированно;
- наличие механических повреждений (трещин, сколов, деформации Изделия или его элементов и т.п.);
- отсутствие функционально-необходимых элементов Изделия (крышки, ролики, пружины и т.п.);
- наличие изменений устройства Изделия и/или признаков самостоятельного ремонта;

12.7. Гарантия и ресурс не распространяются на комплектующие, имеющие естественный ограниченный срок службы, и на естественный износ лакокрасочных покрытий.

12.8. Условия гарантии не предусматривают чистку и/или профилактику Изделия, а также выезда мастера к месту установки Изделия с целью его настройки, ремонта или консультации по вопросам эксплуатации.

12.9. Гарантия на заменённые детали прекращается вместе с гарантией на оборудование.

13. Сведения об утилизации Изделия RA-012

13.1. Утилизацию Изделия, фундамента, прочих материалов и оборудования производит Владелец.

13.2. Утилизации подлежат как отдельные элементы Изделия, так и Изделие целиком в след. случаях:

- по результатам технических осмотров;
- по истечении срока службы (ресурса).

13.3. Порядок утилизации:

- раскрутить болтовые соединения, отсоединить друг от друга составные части Изделия;
- фундаменты, при необходимости, разбить и вынуть из грунта;
- места, где были фундаменты, отсыпать балластным слоем щебня и отсева с послойным трамбованием;
- разобранное оборудование вывезти на утилизацию (обратиться к специальным организациям);
- металлическая составляющая Изделия подлежит сдаче в металлолом;
- детали из древесины, фанеры, пластика и резины подлежат отправке на свалку твердых отходов.

14. Особые отметки для Изделия RA-012

14.1. Возможны расхождения между описанием, изображением и фактическим исполнением Изделия, т.к. изготовитель постоянно работает над усовершенствованием конструкций своих изделий.

14.2. При обработке горячим цинкованием в Изделии могут быть выполнены технологические отверстия диаметром 8 мм, которые на готовом Изделии закрываются пластиковыми заглушками.

15. Свидетельство об изготовлении, приемке и упаковке Изделия RA-012

15.1. Изделие соответствует проектной документации RA-012 и признано годным к эксплуатации.

04525
(регистрационный номер бланка)

СИСТЕМА ДОБРОВОЛЬНОЙ СЕРТИФИКАЦИИ
«ОТКРЫТЫЙ НАЦИОНАЛЬНЫЙ ПОЖАРНЫЙ СТАНДАРТ»
регистрационный № РОСС RU.32069.04ОПС0

СЕРТИФИКАТ СООТВЕТСТВИЯ

№ РОСС RU.04ОПС0.С.ОС1.05270
(номер сертификата соответствия)

ЗАЯВИТЕЛЬ (наименование и местонахождение заявителя): Индивидуальный предприниматель Любо Виктория Александровна. Место жительства и место осуществления деятельности: Россия, 197022, город Санкт-Петербург, Каменноостровский проспект, дом № 62, квартира 14. ОГРНИП 315784700250771. Телефон: +79675642076. E-mail: info@rcreation.ru.

ИЗГОТОВИТЕЛЬ (наименование и местонахождение изготовителя продукции): Индивидуальный предприниматель Любо Виктория Александровна. Место жительства: Россия, 197022, город Санкт-Петербург, Каменноостровский проспект, дом № 62, квартира 14. Место осуществления деятельности по изготовлению продукции: Россия, 198184, город Санкт-Петербург, остров Белый, дом 1, литера В. ОГРНИП 315784700250771.

ОРГАН ПО СЕРТИФИКАЦИИ (наименование и местонахождение органа по сертификации, выдавшего сертификат соответствия): Орган по сертификации продукции «Открытый Сертификат». Место нахождения: Россия, 117042, Москва, Чечёрский проезд, дом 24, помещение 1. Телефон: +74997098938. E-mail: oc_onps@ocert.ru Аттестат рег. № ОНПС RU.04ОПС0.ОС1.

ПОДТВЕРЖДАЕТ, ЧТО ПРОДУКЦИЯ (информация о сертифицированной продукции, позволяющая провести идентификацию): Оборудование спортивное для открытых площадок марки «Рекреация»: Тренажеры спортивные для открытых площадок - уличные спортивные тренажеры (в т.ч. детские, подростковые, тренажеры для людей с ограниченными возможностями) серии RF, RJ, RP, RWO, RWC, RD, RFR, RFM. Уличное спортивное оборудование «WORKOUT», уличное гимнастическое спортивное оборудование (турники, шведские стенки, брусья, гимнастические спортивные комплексы, рукоходы, лабиринты, лазы, полосы препятствий), уличное игровое спортивное оборудование (ворота для футбола, мини-футбола, флорбола, гандбола, хоккея, стойки баскетбольные, волейбольные, для бадминтона, теннисные столы). Велопарковки, теневые навесы, навесные конструкции, трибуны, гардеробные системы, беседки, ограждения, уличные скамьи для отдыха, Малые Архитектурные Формы (МАФы), выпускаемое по ТУ 9619-001-63040489-2010.

код ОКПД 2 32.30.14.121; 32.30.15.239

код ТН ВЭД 9506 91 900 0

Серийный выпуск

СООТВЕТСТВУЕТ ТРЕБОВАНИЯМ (наименование национальных стандартов, стандартов организаций, сводов правил, условий договоров, на соответствие требованиям которых проводилась сертификация): ГОСТ 27483-87 (МЭК 695-2-1-80) «Испытания на пожароопасность. Методы испытаний. Испытания нагретой проволокой»; ГОСТ 27484-87 (МЭК 695-2-2-80) «Испытания на пожароопасность. Методы испытаний. Испытания горелкой с игольчатым пламенем».

ПРОВЕДЕННЫЕ ИССЛЕДОВАНИЯ (ИСПЫТАНИЯ) И ИЗМЕРЕНИЯ: Протокол испытаний № ПБ1194.300522 от 30.05.2022 года, выданный Испытательной лабораторией «ОНИКС» (аттестат аккредитации № ОНПС RU.04ОПС0.ИЛ02); Акт анализа состояния производства от 30.05.2022 года.

ПРЕДСТАВЛЕННЫЕ ДОКУМЕНТЫ (документы, представленные заявителем в орган по сертификации в качестве доказательств соответствия продукции): ТУ 9619-001-63040489-2010.

СРОК ДЕЙСТВИЯ СЕРТИФИКАТА СООТВЕТСТВИЯ С 31.05.2022 **ПО** 30.05.2025

М.П. (ДЛЯ СЕРТИФИКАТОВ)

Руководитель (заместитель руководителя органа по сертификации) (подпись, инициалы, фамилия) — С.Н. Салагин

Эксперт (эксперты) (подпись, инициалы, фамилия) — С.В. Булавин

RA-012 Сертификат Пожарной Безопасности

ЗАКЛЮЧЕНИЕ

Экспертиза проведена в соответствии с действующими Едиными санитарно-эпидемиологическими и гигиеническими требованиями к товарам, подлежащим санитарно-эпидемиологическому надзору (контролю), утв. решением Комиссии Таможенного союза № 299 от 28.05.2010, с использованием методов и методик, утвержденных в установленном порядке.

Продукция: «Оборудование спортивное для открытых площадок» **соответствует (~~не соответствует~~)** Единым санитарно-эпидемиологическим и гигиеническим требованиям к товарам, подлежащим санитарно-эпидемиологическому надзору (контролю), утв. решением Комиссии таможенного союза № 299 от 28.05.2010 (глава II, раздел 6, 11)

Настоящее экспертное заключение выдано для целей **проверки соответствия продукции требованиям Единых санитарно-эпидемиологических и гигиенических требований к товарам, подлежащим санитарно-эпидемиологическому надзору (контролю), утвержденных решением Комиссии Таможенного союза № 299 от 28.05.2010**

Врач по общей гигиене В.Н. Артюшин

RA-012 Заключение санитарно-эпидемиологической экспертизы (стр. 3/3)

15.2. Изделие и его комплектующие упакованы в материал, обеспечивающий сохранность от незначительных механических повреждений при хранении и транспортировке.

15.3. Крепежные изделия (винты, гайки, болты, шайбы, заглушки и пр.) поставляются в отдельной упаковке.

15.4. Изделие упаковано согласно ТУ 96852-001-15191265-03.

15.5. Место изготовления Изделия: ..... Россия, Санкт-Петербург

15.6. Месяц и год изготовления Изделия: ..... Август 2022 г.

Индивидуальный предприниматель ОГРНИП 315784700250311 Люба Виктория Александровна ИНН 781910546844 Санкт-Петербург

Представитель ОТК: Смирнов Алексей Сергеевич 20 августа 2022 г.

М.П.

Мастер упаковочного участка: Коптева Виктория Юрьевна 20 августа 2022 г.

Таблица 1. Сведения о хранении Изделия RA-012

Дата приемки на хранение	Дата снятия с хранения	Условия хранения Изделия	Ответственное лицо		
			Должность	ФИО	Подпись

Таблица 2. Учёт технического обслуживания Изделия RA-012

Дата	Замечания по техническому состоянию Изделия	Проведённые работы	Ответственное лицо		
			Должность	ФИО	Подпись

Таблица 3. Учёт неисправностей при эксплуатации Изделия RA-012

Дата отказа	Характер неисправности	Вр. работы отказавшей части, ч	Принятые меры (расход ЗИП, акт-рекламация)	Ответственное лицо			Примечание
				Должность	ФИО	Подпись	

Таблица 4. Сведения о ремонте Изделия RA-012

Наимено-вание элемента	Основание для проведения ремонта	Дата постановки в ремонт	Дата выхода из ремонта	Время наработки до ремонта, ч	Организация, проводившая ремонт	Ответственное лицо		
						Должность	ФИО	Подпись

лица, свидетельство о внесении записи в ЕГРЮЛ, свидетельство о постановке на учет в налоговом органе, лист записи ЕГРЮЛ о внесении изменений в сведения о юридическом лице, приказ о назначении генерального директора, протокол испытаний. ТУ 9619-001-63040489-2010

Характеристика продукции: согласно документации изготовителя

ГИГИЕНИЧЕСКАЯ ХАРАКТЕРИСТИКА ПРОДУКЦИИ

Согласно протоколу испытаний № 3471/02Б от 09.03.2016 г. Аккредитованного Испытательного центра Орехово-Зуевского филиала Федерального бюджетного учреждения «Государственный региональный центр стандартизации, метрологии и испытаний в Московской области» (Аттестат аккредитации № РОСС RU.0001.21ПТ43 - действителен до 07.04.2016) типовые образцы указанной продукции были подвергнуты испытаниям на соответствие Единым санитарно-эпидемиологическим и гигиеническим требованиям к товарам, подлежащим санитарно-эпидемиологическому надзору (контролю) утв. решением Комиссии таможенного союза № 299 от 28.05.2010г. (глава II, раздел 6, 11)

Вещества, показатели (факторы).

Определяемый показатель	Метод испытаний	Средства измерений	ПДК и нормы	Результаты испытаний
Активность 226Ra, Бк/кг	ГОСТ 30108-94			36,8±11
Активность 232Th, Бк/кг	ГОСТ 30108-94			15,8±4,7
Активность 40K, Бк/кг	ГОСТ 30108-94			608,9±182,7
Удельная эффективная активность естественных радионуклидов (40K, 232Th, 226Ra), Бк/кг		Спектрометр «Прогресс»	370	109,3±32,8

По результатам проведенных испытаний продукции: «Оборудование спортивное для открытых площадок» отклонений от Единых санитарно-эпидемиологических и гигиенических требований к товарам, подлежащим санитарно-эпидемиологическому надзору (контролю), утв. решением Комиссии таможенного союза № 299 от 28.05.2010 (глава II, раздел 6, 11), **не установлено**.

Протокол испытаний, указанных образцов продукции отражает условия и методы испытаний, полученные данные. Испытания проведены аккредитованной и лицензированной организацией, выполнены в соответствии с требованиями действующих нормативно-методических документов, результаты зарегистрированы и оформлены надлежащим образом и приемлемы для гигиенической оценки.

Область применения: для открытых площадок-уличные спортивные тренажеры (в т.ч. детские, подростковые, тренажеры для людей с ограниченными возможностями)

Условия использования, хранения, транспортировки и меры безопасности: в соответствии с документацией изготовителя

Информация, наносимая на этикетку: в соответствии с Едиными санитарно-эпидемиологическими и гигиеническими требованиями к товарам, подлежащим санитарно-эпидемиологическому надзору (контролю).

RA-012 Заключение санитарно-эпидемиологической экспертизы (стр. 2/3)

Федеральное медико-биологическое агентство (ФМБА России)
Федеральное государственное бюджетное учреждение здравоохранения
«Головной центр гигиены эпидемиологии Федерального медико-биологического агентства»
(ФГБУЗ ГЦГ и Э ФМБА России)
Орган инспекции

Юридический адрес:
123182, Москва, 1-ый Пехотный переулок, 6
Телефон, факс: 8(499)190-48-61/(499)196-6277
ОКПО 08628376, ОГРН 1037739412457
ИНН/КПП 77340552252/773401001

Утверждаю
Заместитель руководителя Органа инспекции
_____А.И. Петухов

от «23» 03 2016 г. № 340г/16-16

ЭКСПЕРТНОЕ ЗАКЛЮЧЕНИЕ
по результатам санитарно-эпидемиологической экспертизы продукции

на основании заявления № 950/16 от 18 марта 2016 г

ООО «Фронталь»: 125367, Россия, г. Москва, Врачебный проезд, д.10, оф.1, для:

Организация-заявитель: Индивидуальный предприниматель Любо Виктория Александровна Адрес: 198504, г. Санкт-Петербург, Город Петергоф, ул. Чичеринская дом 9, к.1, кв. 9

Организация-изготовитель: Индивидуальный предприниматель Любо Виктория Александровна Адрес: 198504, г. Санкт-Петербург, Город Петергоф, ул. Чичеринская дом 9, к.1, кв. 9

Наименование продукции: «Оборудование спортивное для открытых площадок»

Код ТН ВЭД: 9506 91 900 0

Область применения: для открытых площадок-уличные спортивные тренажеры (в т.ч. детские, подростковые, тренажеры для людей с ограниченными возможностями)

Продукция изготовлена в соответствии с: документацией изготовителя, ТУ 9619-001-63040489-2010

Перечень документов, предоставленных на экспертизу: заявление на проведение экспертизы, устав, свидетельство о государственной регистрации юридического

RA-012 Заключение санитарно-эпидемиологической экспертизы (стр. 1/3)

Приложение №1

RA-012 Скамейка детская «Сектор»

СИСТЕМА СЕРТИФИКАЦИИ ГОСТ Р

ФЕДЕРАЛЬНОЕ АГЕНТСТВО ПО ТЕХНИЧЕСКОМУ РЕГУЛИРОВАНИЮ И МЕТРОЛОГИИ

СЕРТИФИКАТ СООТВЕТСТВИЯ

№ РОСС RU. НВ32.Н00014

Срок действия с 08.10.2019 по 07.10.2022

№ 0580014

ОРГАН ПО СЕРТИФИКАЦИИ рег.№ RA.RU.11НВ32, Орган по сертификации Общества с ограниченной ответственностью «ЦЕНТР ИСПЫТАНИЙ И МЕТРОЛОГИИ». Адрес места осуществления деятельности: 127224, РОССИЯ, г. Москва, ул. Дорожная, дом 8 корпус 1, офис 103, E-mail: metr.center@gmail.com

ПРОДУКЦИЯ Тренажеры спортивные для открытых площадок, марка "Рекреация/Recreation". Серийный выпуск. Бланк приложения №0115002

код ОК
Код ОК 034-2014 (КПЕС 2008)
32.30.14

код ТН ВЭД
9506 91 900 0

СООТВЕТСТВУЕТ ТРЕБОВАНИЯМ НОРМАТИВНЫХ ДОКУМЕНТОВ ТУ 9619-001-63040489-2010, ГОСТ Р 52169-2012

ИЗГОТОВИТЕЛЬ Индивидуальный предприниматель Любо Виктория Александровна. ОГРНИП: 315784700250771, ИНН: 781910546844. Адрес: 197022, РОССИЯ, 197022, город Санкт-Петербург, Каменноостровский проспект, дом 62, квартира 14. Адрес места осуществления деятельности: 199155, РОССИЯ, город Санкт-Петербург, Уральская улица, дом 19, корпус 10, литер А, кабинет 152, телефон: +78123184662, адрес электронной почты: info@recreation.ru.

СЕРТИФИКАТ ВЫДАН Индивидуальный предприниматель Любо Виктория Александровна. ОГРНИП: 315784700250771, ИНН: 781910546844. Адрес: 197022, РОССИЯ, 197022, город Санкт-Петербург, Каменноостровский проспект, дом 62, квартира 14. Адрес места осуществления деятельности: 199155, РОССИЯ, город Санкт-Петербург, Уральская улица, дом 19, корпус 10, литер А, кабинет 152, телефон: +78123184662, адрес электронной почты: info@recreation.ru.

НА ОСНОВАНИИ протокола испытаний № 01865/ПТ-10-19 от 07.10.2019 года, Испытательной лаборатории Общества с ограниченной ответственностью «Тестиспытания». аттестат аккредитации РОСС RU.31484.04ИДЭО.001, срок действия с 30.08.2018 по 30.08.2021.

ДОПОЛНИТЕЛЬНАЯ ИНФОРМАЦИЯ Место нанесения знака соответствия: на изделии, в упаковке и технической документации. Схема сертификации 3с.

Руководитель органа _____ С.Ю. Темин
(подпись) (инициалы, фамилия)

Эксперт _____ В.Л. Никаншин
(подпись) (инициалы, фамилия)

Сертификат не применяется при обязательной сертификации

RA-012 Сертификат соответствия ТУ 9619-001-63040489-2010 (стр. 1/2)

СИСТЕМА СЕРТИФИКАЦИИ ГОСТ Р

ФЕДЕРАЛЬНОЕ АГЕНТСТВО ПО ТЕХНИЧЕСКОМУ РЕГУЛИРОВАНИЮ И МЕТРОЛОГИИ

№ 0115002

ПРИЛОЖЕНИЕ

К сертификату соответствия № РОСС RU.НВ32.Н00014

Перечень конкретной продукции, на которую распространяется действие сертификата соответствия

код ОК / код ТН ВЭД	Наименование и обозначение продукции, ее изготовитель	Обозначение документации, по которой выпускается продукция
32.30.14 9506919000	Тренажеры спортивные для открытых площадок, марка "Рекреация/Recreation": уличные спортивные тренажеры (детские, подростковые, силовые, тренажеры для людей с ограниченными возможностями) серии RF, RJ, RP, RCF, RD; уличное спортивное оборудование WORKOUT, уличное гимнастическое спортивное оборудование (турники, шведские стенки, брусья, гимнастические спортивные комплексы, рукоходы, лабиринты, лазы, полосы препятствий) серии RWO, RWC, RWCD; уличное игровое спортивное оборудование (ворота для футбола, мини-футбола, флорбола, гандбола, хоккея, стойки баскетбольные, волейбольные, для бадминтона, теннисные столы) серии RSE; детское спортивно-игровое оборудование и игровые комплексы серии RPE, RCC	

Руководитель органа _____ С.Ю. Тёмин
(подпись) (инициалы, фамилия)

Эксперт _____ В.Л. Никаншин
(подпись) (инициалы, фамилия)

RA-012 Сертификат соответствия ТУ 9619-001-63040489-2010 (стр. 2/2)

Для заметок

ПАСПОРТ ТЕХНИЧЕСКОГО ИЗДЕЛИЯ

малая архитектурная форма (МАФ)

1. Основные сведения об Изделии

1.1. Наименование: RA-S-002 - Стенд информационный на двух опорах, без фланцев
1.2. Тип изделия: малая архитектурная форма (МАФ)
1.3. Изготовитель: ИП Любо Виктория Александровна
1.4. Адрес: 198184, Санкт-Петербург г, остров Белый, д.1, литера В
1.5. Контактная информация: 8 (800) 222-02-65, info@rcreation.ru, www.rcreation.ru
1.6. Изделие соответствует требованиям следующих нормативных документов:
- ТУ 32.99.59-006-202988155-2022 «Игровое оборудование детских площадок»

2. Термины и определения, используемые в настоящем документе

2.1. **Изделие:** единица детского, гимнастического, спортивного оборудования или МАФ (малая архитектурная форма) и т.д. В данном документе это «RA-S-002 - Стенд информационный на двух опорах, без фланцев».
2.2. **Паспорт Изделия (далее - Паспорт):** настоящий документ - паспорт технического Изделия.
2.3. **Нормативная документация (далее - Н.Д.):** актуальные на дату использования Изделия ГОСТы,СНиПы, международные стандарты и другие документы, регламентирующие:
- установку, использование и обслуживание детского, спортивного, гимнастического оборудования и МАФ (соответственно Типу Изделия и назначению площадки, на которой устанавливается Изделие);
- типы и толщину покрытий для игровой или спортивной площадки, на которой устанавливается Изделие.

2.4. **Зона Безопасности (далее - З.Б.):** объем, в котором может находится использующий Изделие человек при эксплуатации Изделия или во время непредвиденного падения с него.
2.5. **Поверхность Зоны Безопасности (далее - П.З.Б.):** область, полученная в результате проекции З.Б. на грунт; поверхность площадки.

3. Назначение, принцип действия и применение Изделия RA-S-002

3.1. «Стенд Информационный» предназначен для размещения различной информации на отрытом воздухе. Для размещения информации на стенде имеется специальная панель.

4. Основные технические данные Изделия RA-S-002

4.1. Габаритные размеры в смонтированном виде и размеры Зоны Безопасности:

- длина, мм 1 200
- ширина, мм 70
- высота над землей, мм 1 800
- объем, м³ 0,151
- длина Зоны Безопасности, м ..... не исп.
- ширина Зоны Безопасности, м ..... не исп.
- площадь Зоны Безопасности, м² ..... не исп.
- допустимые отклонения размеров Изделия, мм ..... ± 100

4.2. Эксплуатационные характеристики:

- разработано с учетом доступности для инвалидов в креслах-колясках ..... нет

4.3. Сборочные и монтажные характеристики:

- способ монтажа (р. «Сборка и монтаж») ..... бетонирование опорных столбов
- глубина бетонирования опорных столбов без опорных фланцев, мм 500

4.4. Прочие характеристики:

- масса, кг 29
- объем при транспортировке, ориентировочно, м³ 0,011
- самая длинная часть (при транспортировке), мм 2 300

5. Комплектность Изделия RA-S-002

5.1. Изделие поставляется в собранном виде.

5.2. Монтажные элементы:

- Комплекты монтажные металлические типа «Ёж» или Шпильки Г-образные М12 / М16, шт ..... нет
- Детали закладные бетонные ПН-10 / ПН-7, шт ..... нет
- Шпильки П-образные М12 / М16 для бетонных закладных деталей, шт ..... нет
- Анкера М12 / М16 для крепления Изделия к фундаменту, шт ..... нет

5.3. Документация:

5.3.1. Настоящий Паспорт на Изделие RA-S-002, экземпляров 1

5.3.2. Приложение «Порядок сборки оборудования с хомутами» (требуется только при поставке изделий с хомутами на несущих столбах), экземпляров на всю поставку 1

5.3.3. Приложение «Техническое описание установки и монтажа уличного оборудования ИП Любо В.А.» (при производстве монтажа не силами ИП Любо В.А.), экземпляров на всю поставку 1

6. Осмотр, техническое обслуживание и текущий ремонт Изделия RA-S-002

6.1. Для целей оценки соответствия технического состояния Изделия требованиям безопасности Изделие должно регулярно осматриваться и обслуживаться Владельцем самостоятельно:

- осмотр перед началом эксплуатации Изделия ..... один раз
- ежедневный осмотр ..... каждый день
- регулярный осмотр выполняется как можно чаще, но не реже, чем ..... один раз в месяц
- функциональный осмотр с проверкой работоспособности Изделия ..... один раз в 3 месяца
- ежегодный основной осмотр с проверкой работоспособности Изделия ..... один раз в 12 месяцев

6.2. В рамках осмотров (п.6.1) и тех. обслуживания проводят визуальный осмотр Изделия и всех его элементов и деталей (особое внимание - скрытым и труднодоступным частям), а именно проверяют:

- отсутствие элементов транспортной упаковки;
- устойчивость конструкции и опорных столбов;
- узлы крепления к опорным столбам;
- наличие всех деталей и элементов Изделия;
- отсутствие дефектов/неисправностей;
- структурную целостность, особенно хомутов;
- отсутствие коррозии металлических элементов;
- отсутствие гниения деревянных элементов (если такие элементы есть в конструкции);

G-CERTI *certificate*

hereby certifies that

Индивидуальный предприниматель Любо Виктория Александровна
Sole Proprietarship Victoria Alexandrovna Lubo

199155, Россия, Санкт-Петербург, улица Уральская, дом 19, корпус 10 лит. А.
199155, Russia, Saint-Petersburg, Uralskaya street, 19 building 10 letter A

meets the Standard Requirements & Scope as following

ISO 9001:2015 *Quality Management Systems*

Производство спортивных товаров, крепёжных изделий, цепей, пружин, изделий из проволоки. Производство строительных металлических конструкций, изделий и их частей.

Manufacture of sport goods, fasteners, chains, springs, products from wire.
Manufacture of metal structures, products and parts.

Certificate No : GKIRQ-0058-QC
Initial Date : 09. Nov. 2021 Issue Date : 09. Nov. 2021
Expiry Date : 08. Nov. 2024 Valid period : 09. Nov. 2021 ~ 08. Nov. 2022

Signed for and on behalf of GCERTI
President I.K.Cho

Certificate of Registration Certificate of Registration

G-CERTI SYSTEM SERVICE MSCB-113

IAS ACCREDITED Management Systems Certification Body MSCB-113

IAF MUTUAL RECOGNITION ARRANGEMENT

RA-S-002 Сертификат соответствия ISO 9001-2015

04525
(учетный номер бланка)

СИСТЕМА ДОБРОВОЛЬНОЙ СЕРТИФИКАЦИИ
«ОТКРЫТЫЙ НАЦИОНАЛЬНЫЙ ПОЖАРНЫЙ СТАНДАРТ»
регистрационный № РОСС RU.32069.04ОПС0

СЕРТИФИКАТ СООТВЕТСТВИЯ

№ РОСС RU.04ОПС0.С.ОС1.05270
(номер сертификата соответствия)

ЗАЯВИТЕЛЬ (наименование и местонахождение заявителя): Индивидуальный предприниматель Любо Виктория Александровна. Место жительства и место осуществления деятельности: Россия, 197022, город Санкт-Петербург, Каменноостровский проспект, дом № 62, квартира 14. ОГРНИП 315784700250771. Телефон: +79675642076. E-mail: info@rcreation.ru.

ИЗГОТОВИТЕЛЬ (наименование и местонахождение изготовителя продукции): Индивидуальный предприниматель Любо Виктория Александровна. Место жительства: Россия, 197022, город Санкт-Петербург, Каменноостровский проспект, дом № 62, квартира 14. Место осуществления деятельности по изготовлению продукции: Россия, 198184, город Санкт-Петербург, остров Белый, дом 1, литера В. ОГРНИП 315784700250771.

ОРГАН ПО СЕРТИФИКАЦИИ (наименование и местонахождение органа по сертификации, выдавшего сертификат соответствия): Орган по сертификации продукции «Открытый Сертификат». Место нахождения: Россия, 117042, Москва, Чечёрский проезд, дом 24, помещение 1. Телефон: +74997098938. E-mail: oc_onps@ocert.ru Аттестат рег. № ОНПС RU.04ОПС0.ОС1.

ПОДТВЕРЖДАЕТ, ЧТО ПРОДУКЦИЯ (информация о сертифицированной продукции, позволяющая провести идентификацию): Оборудование спортивное для открытых площадок марки «Рекреация»: Тренажеры спортивные для открытых площадок - уличные спортивные тренажеры (в т.ч. детские, подростковые, тренажеры для людей с ограниченными возможностями) серии RF, RJ, RP, RWO, RWC, RD, RFR, RFM. Уличное спортивное оборудование «WORKOUT», уличное гимнастическое спортивное оборудование (турники, шведские стенки, брусья, гимнастические спортивные комплексы, рукоходы, лабиринты, лазы, полосы препятствий), уличное игровое спортивное оборудование (ворота для футбола, мини-футбола, флорбола, гандбола, хоккея, стойки баскетбольные, волейбольные, для бадминтона, теннисные столы). Велопарковки, теневые навесы, навесные конструкции, трибуны, гардеробные системы, беседки, ограждения, уличные скамьи для отдыха, Малые Архитектурные Формы (МАФы), выпускаемое по ТУ 9619-001-63040489-2010.

код ОКПД 2 32.30.14.121; 32.30.15.239

код ТН ВЭД 9506 91 900 0

Серийный выпуск

СООТВЕТСТВУЕТ ТРЕБОВАНИЯМ (наименование национальных стандартов, стандартов организаций, сводов правил, условий договоров, на соответствие требованиям которых проводилась сертификация): ГОСТ 27483-87 (МЭК 695-2-1-80) «Испытания на пожароопасность. Методы испытаний. Испытания нагретой проволокой»; ГОСТ 27484-87 (МЭК 695-2-2-80) «Испытания на пожароопасность. Методы испытаний. Испытания горелкой с игольчатым пламенем».

ПРОВЕДЕННЫЕ ИССЛЕДОВАНИЯ (ИСПЫТАНИЯ) И ИЗМЕРЕНИЯ: Протокол испытаний № ПБ1194.300522 от 30.05.2022 года, выданный Испытательной лабораторией «ОНИКС» (аттестат аккредитации № ОНПС RU.04ОПС0.ИЛ02); Акт анализа состояния производства от 30.05.2022 года.

ПРЕДСТАВЛЕННЫЕ ДОКУМЕНТЫ (документы, представленные заявителем в орган по сертификации в качестве доказательств соответствия продукции): ТУ 9619-001-63040489-2010.

СРОК ДЕЙСТВИЯ СЕРТИФИКАТА СООТВЕТСТВИЯ С 31.05.2022 **ПО** 30.05.2025

М.П.

Руководитель (заместитель руководителя органа по сертификации) (подпись, инициалы, фамилия) — С.Н. Салагин

Эксперт (эксперты) (подпись, инициалы, фамилия) — С.В. Будавин

RA-S-002 Сертификат Пожарной Безопасности

- отсутствие трещин, острых краев или других повреждений, гладкость защищающих поверхностей;
- влияние выполненных ремонтных работ (если проводились) на безопасность Изделия;
- чистоту на площадке (посторонние предметы и разбитое стекло представляют большую опасность);
- наличие, размер и соответствие ударопоглощающего покрытия П.З.Б. требованиям проекта (если есть), Паспорту и Н.Д. (п.2.3);
- отсутствие дефектов покрытия площадки (при наличии дефектов их следует устранить);
- отсутствие просадки рыхлых материалов покрытия площадки (в случае их использования) и их выравнивание (просадка более 100 мм должна быть устранена).

6.3. Текущий ремонт является корректирующим обслуживанием, которое производится по результатам технических осмотров и должно включать меры по устранению замечаний, а именно:

- замену крепежа, заглушек, изношенных/поврежденных деталей; сварку металлических конструкций;
- исправление нарушений окраски поверхностей:
  - участки с повреждённой краской очищаются от остатков краски, от пыли, жиров и центров коррозии;
  - очищенные участки покрываются антикоррозийной грунтовкой для стальных поверхностей;
  - после высыхания грунтовки на участки дважды наносится краска распылителем;
- ежегодную обработку деталей из дерева и фанеры консервантом (рекомендуется консервант с содержанием тефлона) - обработку проводить в соответствии с инструкцией к консерванту.

6.4. Заменяемые элементы и детали должны быть изготовлены по техническим условиям изготовителя.

6.5. Эксплуатация Изделия во время выполнения текущих ремонтов запрещена.

6.6. Осмотры и текущие ремонты Изделия выполняются силами и за счет Владельца.

6.7. В период обкатки и/или регулирования Изделия дополнительные меры не требуются.

6.8. Дополнительное обслуживание; узлы и детали, требующие дополнительного обслуживания:

- Болты, гайки, прочие резьбовые соединения требуют регулярной проверки и подтягивания. Моменты затяжки резьбовых соединений (на основании данных для класса прочности 4,6):

Головка, мм / Резьба	8/M5	10/M6	13/M8	17/M10	19/M12	22/M14	24/M16	27/M18	30/M20	32/M22	36/M24
Момент затяжки, Н*м	2,28	3,92	9,48	19,1	32,6	52,0	79,9	110	156	211	270

7. Правила и требования безопасности использования Изделия RA-S-002

7.1. При обнаружении каких-либо дефектов Изделия их необходимо немедленно устранить или ограничить доступ пользователей к Изделию на весь период времени до устранения всех дефектов.

7.2. Эксплуатация Изделия допускается при температуре окружающей среды от -30°С до +40°С.

7.3. **СТРОГО ЗАПРЕЩЕНА** эксплуатация Изделия в следующих случаях:

- **несоответствие размеров и/или конфигурации З.Б. требованиям Н.Д. (п.2.3) или Паспорту;**
- **несоответствие типа и/или толщины покрытия П.З.Б. требованиям Н.Д. (п.2.3) или Паспорту;**
- **недостаточный или некачественный монтаж Изделия;**
- **недостаточная устойчивость опорных столбов или Изделия целиком;**
- **отклонение опорных столбов от вертикали на угол 1° и более;**
- **наличие любых других причин, могущих привести к опрокидыванию Изделия;**
- **наличие дефектов Изделия, а также во время монтажа или ремонта Изделия;**
- **во время проведения каких-либо работ на площадке, на которой установлено Изделие;**
- **наличие любых других угроз жизни и/или здоровью пользователей Изделия или других лиц.**

7.4. Владелец должен производить ежедневный визуальный осмотр Изделия (п.6.2).

7.5. Владелец должен самостоятельно следить за изменениями в Н.Д. и поддерживать соответствие площадки с Изделием актуальным требованиям Н.Д.

7.6. На площадке, на которой установлено Изделие, **ЗАПРЕЩЕНО:**

- мусорить, курить, приносить и оставлять стеклянные бутылки;
- использовать Изделие не по назначению;
- выгуливать домашних животных;
- пачкать или ломать Изделие.

8. Сборка и монтаж Изделия RA-S-002, меры предосторожности

8.1. Сборка и монтаж Изделия должны осуществляться организацией, имеющей соответствующие лицензии, сотрудников с соответствующим опытом и необходимую материальную базу.

8.2. Установка Изделия производится на ровной площадке, свободной от зеленых насаждений.

8.3. Ориентация Изделия или элементов в целях защиты от влияния климатических условий не требуется.

8.4. Дополнительная окраска или пропитка элементов оборудования не требуется.

8.5. Сборочное пространство должно быть такого размера, чтобы сборка и монтаж Изделия были безопасными для исполнителей, окружающих людей и случайных прохожих, в том числе - детей.

8.6. Навесные элементы (если есть) крепятся к несущим столбам при помощи хомутов (п.5.3.2).

8.7. Монтаж изделий БЕЗ опорных фланцев осуществляется бетонированием опорных столбов.

8.8. Монтаж изделий С опорными фланцами осуществляется креплением опорных фланцев к фундаменту:

- **Вариант А:** монтажный комплект типа «Ёж» бетонируется в яме.
- **Вариант Б:** используются готовые бетонные закладные детали ИП Любо В.А. (ПН-10, ПН-7).

8.9. Описание порядка установки и монтажа для п.п.8.7-8.8 приведено в приложении (п.5.3.3).

8.10. Сборку Изделия следует выполнять в соответствии с Приложением №1. Последовательность сборки:

- Изучить документацию на Изделие и нормативные документы.
- Проверить комплектность Изделия согласно разделу 5.
- Разметить участок для установки Изделия в соответствии с проектом (если есть), с габаритами Изделия по п.4.1 и схемами расположения опор в Приложении №1 (если есть).
- Подготовить фундаментное основание (Приложение №1, п.5.3.3).
- Распаковать и смонтировать Изделие согласно п.п.4.3, 8.7-8.9.

8.11. Обязательно выставление по вертикали всех опорных столбов Изделия и мест примыкания опорных элементов выносного оборудования к их основанию (к опорным столбам или иным частям Изделия).

8.12. После установки следует проверить надежность крепления всех элементов, затяжку всех резьбовых соединений, соблюдение габаритов Изделия. Устранить неисправности.

8.13. Перечень необходимых специальных приспособлений и инструментов для монтажа Изделия:

- наборы гаечных ключей, шестигранников и отверток; для сборки ДИО рекомендуется шуруповерт (моменты затяжки резьбовых соединений приведены в п.6.8).

8.14. Требования безопасности при подготовке, выполнении фундаментных работ, монтаже или установке Изделия, а также при замене элементов Изделия, как во время, так и после проведения работ:

- Основные угрозы: электрические устройства и инструменты, неполные наборы изделий, глубокие фундаментные отверстия, возможность падения незакрепленного изделия и его частей, инструментов.
- **Обязательны маркировка и ограничение доступа к рабочему пространству.**
- Не допускается присутствие на площадке посторонних лиц.
- Работы проводить только с использованием исправного электроинструмента.
- Изделие и его части, инструменты и материалы должны находиться под постоянным присмотром.
- Незафиксированные в грунте при помощи фундаментов части Изделия (или Изделие целиком), имеющие возможность падения, должны находиться под постоянным присмотром.
- **Запрещается оставлять неокончательно установленное и/или собранное Изделие:**
  - с открытыми проемами;
  - без соответствующего ограждения, обеспечивающего безопасность;
  - без предупредительных табличек, предупреждающих об опасности.
- Запрещается оставлять открытыми и/или незафиксированными элементы Изделия, которые могут стать причиной травмирования пользователей или посторонних лиц.
- Обязательно ношение защитных касок для всех, кто находится на площадке.

8.15. После окончания монтажа необходимо удалить с площадки монтажный инструмент и приспособления.

ЗАКЛЮЧЕНИЕ

Экспертиза проведена в соответствии с действующими Едиными санитарно-эпидемиологическими и гигиеническими требованиями к товарам, подлежащим санитарно-эпидемиологическому надзору (контролю), утв. решением Комиссии Таможенного союза № 299 от 28.05.2010, с использованием методов и методик, утвержденных в установленном порядке.

Продукция: «Оборудование спортивное для открытых площадок» **соответствует (~~не соответствует~~)** Единым санитарно-эпидемиологическим и гигиеническим требованиям к товарам, подлежащим санитарно-эпидемиологическому надзору (контролю), утв. решением Комиссии таможенного союза № 299 от 28.05.2010 (глава II, раздел 6, 11)

Настоящее экспертное заключение выдано для целей **проверки соответствия продукции требованиям Единых санитарно-эпидемиологических и гигиенических требований к товарам, подлежащим санитарно-эпидемиологическому надзору (контролю), утвержденных решением Комиссии Таможенного союза № 299 от 28.05.2010**

Врач по общей гигиене В.Н. Артюшин

RA-S-002 Заключение санитарно-эпидемиологической экспертизы (стр. 3/3)

лица, свидетельство о внесении записи в ЕГРЮЛ, свидетельство о постановке на учет в налоговом органе, лист записи ЕГРЮЛ о внесении изменений в сведения о юридическом лице, приказ о назначении генерального директора, протокол испытаний, ТУ 9619-001-63040489-2010

Характеристика продукции: согласно документации изготовителя

ГИГИЕНИЧЕСКАЯ ХАРАКТЕРИСТИКА ПРОДУКЦИИ

Согласно протоколу испытаний № 3471/02Б от 09.03.2016 г. Аккредитованного Испытательного центра Орехово-Зуевского филиала Федерального бюджетного учреждения «Государственный региональный центр стандартизации, метрологии и испытаний в Московской области» (Аттестат аккредитации № РОСС RU.0001.21ПТ43 - действителен до 07.04.2016) типовые образцы указанной продукции были подвергнуты испытаниям на соответствие Единым санитарно-эпидемиологическим и гигиеническим требованиям к товарам, подлежащим санитарно-эпидемиологическому надзору (контролю) утв. решением Комиссии таможенного союза № 299 от 28.05.2010г. (глава II, раздел 6, 11)

Вещества, показатели (факторы),

Определяемый показатель	Метод испытаний	Средства измерений	ПДК и нормы	Результаты испытаний
Активность 226Ra, Бк/кг	ГОСТ 30108-94			36,8±11
Активность 232Th, Бк/кг	ГОСТ 30108-94			15,8±4,7
Активность 40K, Бк/кг	ГОСТ 30108-94			608,9±182,7
Удельная эффективная активность естественных радионуклидов (40K, 232Th, 226Ra), Бк/кг		Спектрометр «Прогресс»	370	109,3±32,8

По результатам проведенных испытаний продукции: «Оборудование спортивное для открытых площадок» отклонений от Единых санитарно-эпидемиологических и гигиенических требований к товарам, подлежащим санитарно-эпидемиологическому надзору (контролю), утв. решением Комиссии таможенного союза № 299 от 28.05.2010 (глава II, раздел 6, 11), **не установлено.**

Протокол испытаний, указанных образцов продукции отражает условия и методы испытаний, полученные данные. Испытания проведены аккредитованной и лицензированной организацией, выполнены в соответствии с требованиями действующих нормативно-методических документов, результаты зарегистрированы и оформлены надлежащим образом и приемлемы для гигиенической оценки.

Область применения: для открытых площадок-уличные спортивные тренажеры (в т.ч. детские, подростковые, тренажеры для людей с ограниченными возможностями)

Условия использования, хранения, транспортировки и меры безопасности: в соответствии с документацией изготовителя

Информация, наносимая на этикетку: в соответствии с Едиными санитарно-эпидемиологическими и гигиеническими требованиями к товарам, подлежащим санитарно-эпидемиологическому надзору (контролю).

RA-S-002 Заключение санитарно-эпидемиологической экспертизы (стр. 2/3)

8.16. После окончания монтажа необходимо удалить с площадки и утилизировать строительный мусор, элементы транспортной упаковки Изделия, ярлыки и элементы маркировки Изделия, прочий мусор.

9. Транспортировка, хранение, консервация и расконсервация Изделия RA-S-002

9.1. Транспортировку производить автотранспортом без упаковки в тару или в контейнерах согласно «Правилам движения по дорогам России», «Общим правилам перевозки грузов автотранспортом».

9.2. Минимально необходимая упаковка для транспортировки: гофрокартон и воздушно-пузырчатая пленка.

9.3. При транспортировке Изделие и его части должны быть зафиксированы в транспортном средстве.

9.4. Фиксация (п.9.3) должна исключать смещение Изделия и его частей в процессе перевозки.

9.5. Изделие может храниться на открытом воздухе или под навесом, но не допускается хранение Изделия под открытым небом, а именно под дождем и снегом. При хранении полиэтиленовую пленку снять.

9.6. Консервация и расконсервация Изделия целиком или поэлементно не производится.

10. Рекламации на Изделие RA-S-002

10.1. При обнаружении в период гарантийного срока дефектов/поломок Изделия по вине изготовителя:

10.1.1. Составить акт-рекламацию, содержащий следующие сведения:

- наименование Изделия, артикул, дата выпуска;
- даты получения, монтажа и ввода в эксплуатацию;
- описание выявленных дефектов/поломок;
- общее время работы, ч;
- сведения об имевшихся неисправностях;
- фотографии оборудования с дефектом.

10.1.2. Сохранить вышедшие из строя детали на весь срок рассмотрения рекламации.

11. Гарантии изготовителя на Изделие RA-S-002

11.1. Изготовитель гарантирует соответствие Изделия требованиям конструкторской документации проекта RA-S-002 при соблюдении потребителем требований правил эксплуатации и разделов 6, 7, 8, 9 и 10.

11.2. В случае нарушения требований Паспорта или эксплуатационной документации, гарантия аннулируется.

11.3. Претензии на некомплектность Изделия принимаются в течение суток после его поставки (продажи).

11.4. Любые претензии рассматриваются только по письменному заявлению покупателя.

11.5. Срок гарантии на Изделие: один год со дня поставки (продажи) потребителю. Ресурс: пять лет.
Гарантия и ресурс не распространяются на изделия, поврежденные:

- стихийными бедствиями, авариями, домашними животными, насекомыми;
- в результате вандализма, неправильной/небрежной установки, эксплуатации или транспортировки.

11.6. Гарантийный ремонт не осуществляется в следующих случаях:

- неправильное заполнение товарной накладной, гарантийной карты или ее отсутствие;
- монтаж Изделия произведён не в соответствии с инструкцией, либо выполнен неквалифицированно;
- наличие механических повреждений (трещин, сколов, деформации Изделия или его элементов и т.п.);
- отсутствие функционально-необходимых элементов Изделия (крышки, ролики, пружины и т.п.);
- наличие изменений устройства Изделия и/или признаков самостоятельного ремонта;

11.7. Гарантия и ресурс не распространяются на комплектующие, имеющие естественный ограниченный срок службы, и на естественный износ лакокрасочных покрытий.

11.8. Условия гарантии не предусматривают чистку и/или профилактику Изделия, а также выезда мастера к месту установки Изделия с целью его настройки, ремонта или консультации по вопросам эксплуатации.

11.9. Гарантия на заменённые детали прекращается вместе с гарантией на оборудование.

12. Сведения об утилизации Изделия RA-S-002

12.1. Утилизацию Изделия, фундамента, прочих материалов и оборудования производит Владелец.

12.2. Утилизации подлежат как отдельные элементы Изделия, так и Изделие целиком в след. случаях:

- по результатам технических осмотров;
- по истечении срока службы (ресурса).

12.3. Порядок утилизации:

- раскрутить болтовые соединения, отсоединить друг от друга составные части Изделия;
- фундаменты, при необходимости, разбить и вынуть из грунта;

- места, где были фундаменты, отсыпать балластным слоем щебня и отсева с послойным трамбованием;
- разобранное оборудование вывезти на утилизацию (обратиться к специальным организациям);
- металлическая составляющая Изделия подлежит сдаче в металлолом;
- детали из древесины, фанеры, пластика и резины подлежат отправке на свалку твердых отходов.

13. Особые отметки для Изделия RA-S-002

13.1. Возможны расхождения между описанием, изображением и фактическим исполнением Изделия, т.к. изготовитель постоянно работает над усовершенствованием конструкций своих изделий.

13.2. При обработке горячим цинкованием в Изделии могут быть выполнены технологические отверстия диаметром 8 мм, которые на готовом Изделии закрываются пластиковыми заглушками.

14. Свидетельство об изготовлении, приемке и упаковке Изделия RA-S-002

14.1. Изделие соответствует проектной документации RA-S-002 и признано годным к эксплуатации.

14.2. Изделие и его комплектующие упакованы в материал, обеспечивающий сохранность от незначительных механических повреждений при хранении и транспортировке.

14.3. Крепежные изделия (винты, гайки, болты, шайбы, заглушки и пр.) поставляются в отдельной упаковке.

14.4. Изделие упаковано согласно ТУ 96852-001-15191265-03

14.5. Место изготовления Изделия: ..... Россия, Санкт-Петербург

14.6. Месяц и год изготовления Изделия: ..... Август 2022 г.

Индивидуальный предприниматель ОГРНИП 315784700325071 Любо Виктория Александровна ИНН 781910546844 Санкт-Петербург

Представитель ОТК: Смирнов Алексей Сергеевич 22 августа 2022 г.

М.П.

Мастер упаковочного участка: Коптева Виктория Юрьевна 22 августа 2022 г.

Федеральное медико-биологическое агентство (ФМБА России)
Федеральное государственное бюджетное учреждение здравоохранения
«Головной центр гигиены эпидемиологии Федерального медико-биологического агентства»
(ФГБУЗ ГЦГ и Э ФМБА России)
Орган инспекции

Юридический адрес:
123182, Москва, 1-ый Пехотный переулок, 6
Телефон, факс: 8(499)190-48-61/(499)196-6277
ОКПО 08628376, ОГРН 1037739412457
ИНН/КПП 77340552252/773401001

Утверждаю
Заместитель руководителя Органа инспекции
А.И. Петухов

от «23» 03 2016 г. № 340г/2016

ЭКСПЕРТНОЕ ЗАКЛЮЧЕНИЕ
по результатам санитарно-эпидемиологической экспертизы продукции

на основании заявления № 950/16 от 18 марта 2016 г

ООО «Фронталь»: 125367, Россия, г. Москва, Врачебный проезд, д.10, оф.1, для:

Организация-заявитель: Индивидуальный предприниматель Любо Виктория Александровна Адрес: 198504, г. Санкт-Петербург, Город Петергоф, ул. Чичеринская дом 9, к.1, кв. 9

Организация-изготовитель: Индивидуальный предприниматель Любо Виктория Александровна Адрес: 198504, г. Санкт-Петербург, Город Петергоф, ул. Чичеринская дом 9, к.1, кв. 9

Наименование продукции: «Оборудование спортивное для открытых площадок»

Код ТН ВЭД: 9506 91 900 0

Область применения: для открытых площадок-уличные спортивные тренажеры (в т.ч. детские, подростковые, тренажеры для людей с ограниченными возможностями)

Продукция изготовлена в соответствии с: документацией изготовителя, ТУ 9619-001-63040489-2010

Перечень документов, представленных на экспертизу: заявление на проведение экспертизы, устав, свидетельство о государственной регистрации юридического

RA-S-002 Заключение санитарно-эпидемиологической экспертизы (стр. 1/3)

СИСТЕМА СЕРТИФИКАЦИИ ГОСТ Р

ФЕДЕРАЛЬНОЕ АГЕНТСТВО ПО ТЕХНИЧЕСКОМУ РЕГУЛИРОВАНИЮ И МЕТРОЛОГИИ

№ 0115002

ПРИЛОЖЕНИЕ

К сертификату соответствия № РОСС RU.НВ32.Н00014

Перечень конкретной продукции, на которую распространяется действие сертификата соответствия

код ОК код ТН ВЭД	Наименование и обозначение продукции, ее изготовитель	Обозначение документации, по которой выпускается продукция
32.30.14 9506919000	Тренажеры спортивные для открытых площадок, марка "Рекреация/Recreation": уличные спортивные тренажеры (детские, подростковые, силовые, тренажеры для людей с ограниченными возможностями) серии RF, RJ, RP, RCF, RD; уличное спортивное оборудование WORKOUT, уличное гимнастическое спортивное оборудование (турники, шведские стенки, брусья, гимнастические спортивные комплексы, рукоходы, лабиринты, лазы, полосы препятствий) серии RWO, RWC, RWCD; уличное игровое спортивное оборудование (ворота для футбола, мини-футбола, флорбола, гандбола, хоккея, стойки баскетбольные, волейбольные, для бадминтона, теннисные столы) серии RSE; детское спортивно-игровое оборудование и игровые комплексы серии RPE, RCC	

Руководитель органа _____ С.Ю. Тёмин
подпись — инициалы, фамилия

Эксперт _____ В.Л. Никаншин
подпись — инициалы, фамилия

RA-S-002 Сертификат соответствия ТУ 9619-001-63040489-2010 (стр. 2/2)

Таблица 1. Сведения о хранении Изделия RA-S-002

Дата приемки на хранение	Дата снятия с хранения	Условия хранения Изделия	Ответственное лицо		
			Должность	ФИО	Подпись

Таблица 2. Учёт технического обслуживания Изделия RA-S-002

Дата	Замечания по техническому состоянию Изделия	Проведённые работы	Ответственное лицо		
			Должность	ФИО	Подпись

Таблица 3. Учёт неисправностей при эксплуатации Изделия RA-S-002

Дата отказа	Характер неисправности	Вр. работы отказавшей части, ч	Принятые меры (расход ЗИП, акт-рекламация)	Ответственное лицо			Примечание
				Должность	ФИО	Подпись	

Таблица 4. Сведения о ремонте Изделия RA-S-002

Наименование элемента	Основание для проведения ремонта	Дата постановки в ремонт	Дата выхода из ремонта	Время наработки до ремонта, ч	Организация, проводившая ремонт	Ответственное лицо		
						Должность	ФИО	Подпись

Приложение №1

RA-S-002 Стенд информационный на двух опорах, без фланцев

СИСТЕМА СЕРТИФИКАЦИИ ГОСТ Р

ФЕДЕРАЛЬНОЕ АГЕНТСТВО ПО ТЕХНИЧЕСКОМУ РЕГУЛИРОВАНИЮ И МЕТРОЛОГИИ

СЕРТИФИКАТ СООТВЕТСТВИЯ

Добровольная сертификация

№ РОСС RU. НВ32.Н00014

Срок действия с 08.10.2019 по 07.10.2022

№ 0580014

ОРГАН ПО СЕРТИФИКАЦИИ рег.№ RA.RU.11НВ32. Орган по сертификации Общества с ограниченной ответственностью «ЦЕНТР ИСПЫТАНИЙ И МЕТРОЛОГИИ». Адрес места осуществления деятельности: 127224, РОССИЯ, г. Москва, ул. Дорожная, дом 8 корпус 1, офис 103, E-mail: metr.center@gmail.com

ПРОДУКЦИЯ Тренажеры спортивные для открытых площадок, марка "Рекреация/Recreation". Серийный выпуск. Бланк приложения №0115002

код ОК
Код ОК 034-2014 (КПЕС 2008)
32.30.14

СООТВЕТСТВУЕТ ТРЕБОВАНИЯМ НОРМАТИВНЫХ ДОКУМЕНТОВ ТУ 9619-001-63040489-2010, ГОСТ Р 52169-2012

код ТН ВЭД
9506 91 900 0

ИЗГОТОВИТЕЛЬ Индивидуальный предприниматель Любо Виктория Александровна. ОГРНИП: 315784700250771, ИНН: 781910546844. Адрес: 197022, РОССИЯ, 197022, город Санкт-Петербург, Каменноостровский проспект, дом 62, квартира 14. Адрес места осуществления деятельности: 199155, РОССИЯ, город Санкт-Петербург, Уральская улица, дом 19, корпус 10, литер А, кабинет 152, телефон: +78123184662, адрес электронной почты: info@rcreation.ru.

СЕРТИФИКАТ ВЫДАН Индивидуальный предприниматель Любо Виктория Александровна. ОГРНИП: 315784700250771, ИНН: 781910546844. Адрес: 197022, РОССИЯ, 197022, город Санкт-Петербург, Каменноостровский проспект, дом 62, квартира 14. Адрес места осуществления деятельности: 199155, РОССИЯ, город Санкт-Петербург, Уральская улица, дом 19, корпус 10, литер А, кабинет 152, телефон: +78123184662, адрес электронной почты: info@rcreation.ru.

НА ОСНОВАНИИ протокола испытаний № 01865/ІРТ-10-19 от 07.10.2019 года, Испытательной лаборатории Общества с ограниченной ответственностью «Тестиспытания», аттестат аккредитации РОСС RU.31484.04ИДЭО.001, срок действия с 30.08.2018 по 30.08.2021.

ДОПОЛНИТЕЛЬНАЯ ИНФОРМАЦИЯ Место нанесения знака соответствия: на изделии, в упаковке и технической документации. Схема сертификации 3с.

Общество с ограниченной ответственностью «ЦЕНТР ИСПЫТАНИЙ И МЕТРОЛОГИИ» ИНН 7720339720 ОГРН 1167746434336 Москва

М.П.

Руководитель органа _____ подпись С.Ю. Темин инициалы, фамилия

Эксперт _____ подпись В.Л. Никаншин инициалы, фамилия

Сертификат не применяется при обязательной сертификации

RA-S-002 Сертификат соответствия ТУ 9619-001-63040489-2010 (стр. 1/2)

ПАСПОРТ ТЕХНИЧЕСКОГО ИЗДЕЛИЯ

малая архитектурная форма (МАФ)

1. Основные сведения об Изделии

1.1. Наименование: RA-LB-03 - Урна квадратная 325x285x450 мм

1.2. Тип изделия: малая архитектурная форма (МАФ)

1.3. Изготовитель: ИП Любо Виктория Александровна

1.4. Адрес: 198184, Санкт-Петербург г, остров Белый, д.1, литера В

1.5. Контактная информация: 8 (800) 222-02-65, info@rcreation.ru, www.rcreation.ru

1.6. Изделие соответствует требованиям следующих нормативных документов:

- ТУ 9619-001-63040489-2010 «Оборудование открытых спортивных площадок»

2. Термины и определения, используемые в настоящем документе

2.1. **Изделие:** единица детского, гимнастического, спортивного оборудования или МАФ (малая архитектурная форма) и т.д. В данном документе это «RA-LB-03 - Урна квадратная 325x285x450 мм».

2.2. **Паспорт Изделия (далее - Паспорт):** настоящий документ - паспорт технического Изделия.

2.3. **Нормативная документация (далее - Н.Д.):** актуальные на дату использования Изделия ГОСТы,СНиПы, международные стандарты и другие документы, регламентирующие:

- установку, использование и обслуживание детского, спортивного, гимнастического оборудования и МАФ (соответственно Типу Изделия и назначению площадки, на которой устанавливается Изделие);
- типы и толщину покрытий для игровой или спортивной площадки, на которой устанавливается Изделие.

2.4. **Зона Безопасности (далее - З.Б.):** объем, в котором может находится использующий Изделие человек при эксплуатации Изделия или во время непредвиденного падения с него.

2.5. **Поверхность Зоны Безопасности (далее - П.З.Б.):** область, полученная в результате проекции З.Б. на грунт; поверхность площадки.

3. Назначение, принцип действия и применение Изделия RA-LB-03

3.1.

4. Основные технические данные Изделия RA-LB-03

4.1. Габаритные размеры в смонтированном виде и размеры Зоны Безопасности:

- длина, мм 325
- ширина, мм 285
- высота над землей, мм 450
- объем, м³ 0,042
- длина Зоны Безопасности, м ..... не исп.
- ширина Зоны Безопасности, м ..... не исп.
- площадь Зоны Безопасности, м² ..... не исп.
- допустимые отклонения размеров Изделия, мм ..... ± 100

4.2. Эксплуатационные характеристики:

- разработано с учетом доступности для инвалидов в креслах-колясках ..... нет

4.3. Сборочные и монтажные характеристики:

- способ монтажа (р. «Сборка и монтаж») ..... крепление опорных фланцев к фундаменту

5. Комплектность Изделия RA-LB-03

5.1. Изделие поставляется в собранном виде.

5.2. Монтажные элементы:

- Комплекты монтажные металлические типа «Ёж» или Шпильки Г-образные М12 / М16, шт ..... нет
- Детали закладные бетонные ПН-10 / ПН-7, шт ..... нет
- Шпильки П-образные М12 / М16 для бетонных закладных деталей, шт ..... нет
- Анкера М12 / М16 для крепления Изделия к фундаменту, шт ..... нет

5.3. Документация:

5.3.1. Настоящий Паспорт на Изделие RA-LB-03, экземпляров 1

5.3.2. Приложение «Порядок сборки оборудования с хомутами» (требуется только при поставке изделий с хомутами на несущих столбах), экземпляров на всю поставку ..... нет

5.3.3. Приложение «Техническое описание установки и монтажа уличного оборудования ИП Любо В.А.» (при производстве монтажа не силами ИП Любо В.А.), экземпляров на всю поставку ..... нет

6. Осмотр, техническое обслуживание и текущий ремонт Изделия RA-LB-03

6.1. Для целей оценки соответствия технического состояния Изделия требованиям безопасности Изделие должно регулярно осматриваться и обслуживаться Владельцем самостоятельно:

- осмотр перед началом эксплуатации Изделия ..... один раз
- ежедневный осмотр ..... каждый день
- регулярный осмотр выполняется как можно чаще, но не реже, чем ..... один раз в месяц
- функциональный осмотр с проверкой работоспособности Изделия ..... один раз в 3 месяца
- ежегодный основной осмотр с проверкой работоспособности Изделия ..... один раз в 12 месяцев

6.2. В рамках осмотров (п.6.1) и тех. обслуживания проводят визуальный осмотр Изделия и всех его элементов и деталей (особое внимание - скрытым и труднодоступным частям), а именно проверяют:

- отсутствие элементов транспортной упаковки;
- устойчивость конструкции и опорных столбов;
- узлы крепления к опорным столбам;
- наличие всех деталей и элементов Изделия;
- отсутствие дефектов/неисправностей;
- структурную целостность, особенно хомутов;
- отсутствие коррозии металлических элементов;
- отсутствие гниения деревянных элементов (если такие элементы есть в конструкции);
- отсутствие трещин, острых краев или других повреждений, гладкость защищающих поверхностей;
- влияние выполненных ремонтных работ (если проводились) на безопасность Изделия;
- чистоту на площадке (посторонние предметы и разбитое стекло представляют большую опасность);
- наличие, размер и соответствие ударопоглощающего покрытия П.З.Б. требованиям проекта (если есть), Паспорту и Н.Д. (п.2.3);
- отсутствие дефектов покрытия площадки (при наличии дефектов их следует устранить);
- отсутствие просадки рыхлых материалов покрытия площадки (в случае их использования) и их выравнивание (просадка более 100 мм должна быть устранена).

Для заметок

6.3. Текущий ремонт является корректирующим обслуживанием, которое производится по результатам технических осмотров и должно включать меры по устранению замечаний, а именно:
- замену крепежа, заглушек, изношенных/поврежденных деталей; сварку металлических конструкций;
- исправление нарушений окраски поверхностей:
  - участки с повреждённой краской очищаются от остатков краски, от пыли, жиров и центров коррозии;
  - очищенные участки покрываются антикоррозийной грунтовкой для стальных поверхностей;
  - после высыхания грунтовки на участки дважды наносится краска распылителем;
- ежегодную обработку деталей из дерева и фанеры консервантом (рекомендуется консервант с содержанием тефлона) - обработку проводить в соответствии с инструкцией к консерванту.

6.4. Заменяемые элементы и детали должны быть изготовлены по техническим условиям изготовителя.

6.5. Эксплуатация Изделия во время выполнения текущих ремонтов запрещена.

6.6. Осмотры и текущие ремонты Изделия выполняются силами и за счет Владельца.

6.7. В период обкатки и/или регулирования Изделия дополнительные меры не требуются.

6.8. Дополнительное обслуживание; узлы и детали, требующие дополнительного обслуживания:
- Болты, гайки, прочие резьбовые соединения требуют регулярной проверки и подтягивания.

Моменты затяжки резьбовых соединений (на основании данных для класса прочности 4,6):

Головка, мм / Резьба	8/M5	10/M6	13/M8	17/M10	19/M12	22/M14	24/M16	27/M18	30/M20	32/M22	36/M24
Момент затяжки, Н*м	2,28	3,92	9,48	19,1	32,6	52,0	79,9	110	156	211	270

7. Правила и требования безопасности использования Изделия RA-LB-03

7.1. При обнаружении каких-либо дефектов Изделия их необходимо немедленно устранить или ограничить доступ пользователей к Изделию на весь период времени до устранения всех дефектов.

7.2. Эксплуатация Изделия допускается при температуре окружающей среды от -30°С до +40°С.

7.3. **СТРОГО ЗАПРЕЩЕНА** эксплуатация Изделия в следующих случаях:
- **несоответствие размеров и/или конфигурации З.Б. требованиям Н.Д. (п.2.3) или Паспорту;**
- **несоответствие типа и/или толщины покрытия П.З.Б. требованиям Н.Д. (п.2.3) или Паспорту;**
- **недостаточный или некачественный монтаж Изделия;**
- **недостаточная устойчивость опорных столбов или Изделия целиком;**
- **отклонение опорных столбов от вертикали на угол 1° и более;**
- **наличие любых других причин, могущих привести к опрокидыванию Изделия;**
- **наличие дефектов Изделия, а также во время монтажа или ремонта Изделия;**
- **во время проведения каких-либо работ на площадке, на которой установлено Изделие;**
- **наличие любых других угроз жизни и/или здоровью пользователей Изделия или других лиц.**

7.4. Владелец должен производить ежедневный визуальный осмотр Изделия (п.6.2).

7.5. Владелец должен самостоятельно следить за изменениями в Н.Д. и поддерживать соответствие площадки с Изделием актуальным требованиям Н.Д.

7.6. На площадке, на которой установлено Изделие, **ЗАПРЕЩЕНО:**
- мусорить, курить, приносить и оставлять стеклянные бутылки;
- использовать Изделие не по назначению;
- выгуливать домашних животных;
- пачкать или ломать Изделие.

8. Сборка и монтаж Изделия RA-LB-03, меры предосторожности

8.1. Сборка и монтаж Изделия должны осуществляться организацией, имеющей соответствующие лицензии, сотрудников с соответствующим опытом и необходимую материальную базу.

8.2. Установка Изделия производится на ровной площадке, свободной от зеленых насаждений.

8.3. Ориентация Изделия или элементов в целях защиты от влияния климатических условий не требуется.

8.4. Дополнительная окраска или пропитка элементов оборудования не требуется.

8.5. Сборочное пространство должно быть такого размера, чтобы сборка и монтаж Изделия были безопасными для исполнителей, окружающих людей и случайных прохожих, в том числе - детей.

8.6. Навесные элементы (если есть) крепятся к несущим столбам при помощи хомутов (п.5.3.2).

8.7. Монтаж изделий БЕЗ опорных фланцев осуществляется бетонированием опорных столбов.

8.8. Монтаж изделий С опорными фланцами осуществляется креплением опорных фланцев к фундаменту:

- **Вариант А:** монтажный комплект типа «Ёж» бетонируется в яме.
- **Вариант Б:** используются готовые бетонные закладные детали ИП Любо В.А. (ПН-10, ПН-7).

8.9. Описание порядка установки и монтажа для п.п.8.7-8.8 приведено в приложении (п.5.3.3).

8.10. Сборку Изделия следует выполнять в соответствии с Приложением №1. Последовательность сборки:

- Изучить документацию на Изделие и нормативные документы.
- Проверить комплектность Изделия согласно разделу 5.
- Разметить участок для установки Изделия в соответствии с проектом (если есть), с габаритами Изделия по п.4.1 и схемами расположения опор в Приложении №1 (если есть).
- Подготовить фундаментное основание (Приложение №1, п.5.3.3).
- Распаковать и смонтировать Изделие согласно п.п.4.3, 8.7-8.9.

8.11. Обязательно выставление по вертикали всех опорных столбов Изделия и мест примыкания опорных элементов выносного оборудования к их основанию (к опорным столбам или иным частям Изделия).

8.12. После установки следует проверить надежность крепления всех элементов, затяжку всех резьбовых соединений, соблюдение габаритов Изделия. Устранить неисправности.

8.13. Перечень необходимых специальных приспособлений и инструментов для монтажа Изделия:

- наборы гаечных ключей, шестигранников и отверток; для сборки ДИО рекомендуется шуруповерт (моменты затяжки резьбовых соединений приведены в п.6.8).

8.14. Требования безопасности при подготовке, выполнении фундаментных работ, монтаже или установке Изделия, а также при замене элементов Изделия, как во время, так и после проведения работ:

- Основные угрозы: электрические устройства и инструменты, неполные наборы изделий, глубокие фундаментные отверстия, возможность падения незакрепленного изделия и его частей, инструментов.
- **Обязательны маркировка и ограничение доступа к рабочему пространству.**
- Не допускается присутствие на площадке посторонних лиц.
- Работы проводить только с использованием исправного электроинструмента.
- Изделие и его части, инструменты и материалы должны находиться под постоянным присмотром.
- Незафиксированные в грунте при помощи фундаментов части Изделия (или Изделие целиком), имеющие возможность падения, должны находиться под постоянным присмотром.
- **Запрещается оставлять неокончательно установленное и/или собранное Изделие:**
  - с открытыми проемами;
  - без соответствующего ограждения, обеспечивающего безопасность;
  - без предупредительных табличек, предупреждающих об опасности.
- Запрещается оставлять открытыми и/или незафиксированными элементы Изделия, которые могут стать причиной травмирования пользователей или посторонних лиц.
- Обязательно ношение защитных касок для всех, кто находится на площадке.

8.15. После окончания монтажа необходимо удалить с площадки монтажный инструмент и приспособления.

8.16. После окончания монтажа необходимо удалить с площадки и утилизировать строительный мусор, элементы транспортной упаковки Изделия, ярлыки и элементы маркировки Изделия, прочий мусор.

9. Транспортировка, хранение, консервация и расконсервация Изделия RA-LB-03

9.1. Транспортировку производить автотранспортом без упаковки в тару или в контейнерах согласно «Правилам движения по дорогам России», «Общим правилам перевозки грузов автотранспортом».

9.2. Минимально необходимая упаковка для транспортировки: гофрокартон и воздушно-пузырчатая пленка.

9.3. При транспортировке Изделие и его части должны быть зафиксированы в транспортном средстве.

9.4. Фиксация (п.9.3) должна исключать смещение Изделия и его частей в процессе перевозки.

9.5. Изделие может храниться на открытом воздухе или под навесом, но не допускается хранение Изделия под открытым небом, а именно под дождем и снегом. При хранении полиэтиленовую пленку снять.

9.6. Консервация и расконсервация Изделия целиком или поэлементно не производится.

Certificate of Registration Certificate of Registration

G-CERTI *certificate*

hereby certifies that

Индивидуальный предприниматель Любо Виктория Александровна
Sole Proprietarship Victoria Alexandrovna Lubo

199155, Россия, Санкт-Петербург, улица Уральская, дом 19, корпус 10 лит. А.
199155, Russia, Saint-Petersburg, Uralskaya street, 19 building 10 letter A

meets the Standard Requirements & Scope as following

ISO 9001:2015 *Quality Management Systems*

Производство спортивных товаров, крепёжных изделий, цепей, пружин, изделий из проволоки. Производство строительных металлических конструкций, изделий и их частей.

Manufacture of sport goods, fasteners, chains, springs, products from wire.
Manufacture of metal structures, products and parts.

Certificate No : GKIRQ-0058-QC
Initial Date : 09. Nov. 2021 Issue Date : 09. Nov. 2021
Expiry Date : 08. Nov. 2024 Valid period : 09. Nov. 2021 ~ 08. Nov. 2022

Signed for and on behalf of GCERTI
President I.K.Cho

G-CERTI SYSTEM SERVICE MSCB-113

IAS ACCREDITED MSCB-113

IAF

RA-LB-03 Сертификат соответствия ISO 9001-2015

04525

СИСТЕМА ДОБРОВОЛЬНОЙ СЕРТИФИКАЦИИ
«ОТКРЫТЫЙ НАЦИОНАЛЬНЫЙ ПОЖАРНЫЙ СТАНДАРТ»
регистрационный № РОСС RU.32069.04ОПС0

СЕРТИФИКАТ СООТВЕТСТВИЯ

№ РОСС RU.04ОПС0.С.ОС1.05270

ЗАЯВИТЕЛЬ (наименование и местонахождение заявителя): Индивидуальный предприниматель Любо Виктория Александровна. Место жительства и место осуществления деятельности: Россия, 197022, город Санкт-Петербург, Каменноостровский проспект, дом № 62, квартира 14. ОГРНИП 315784700250771. Телефон: +79675642076. E-mail: info@rcreation.ru.

ИЗГОТОВИТЕЛЬ (наименование и местонахождение изготовителя продукции): Индивидуальный предприниматель Любо Виктория Александровна. Место жительства: Россия, 197022, город Санкт-Петербург, Каменноостровский проспект, дом № 62, квартира 14. Место осуществления деятельности по изготовлению продукции: Россия, 198184, город Санкт-Петербург, остров Белый, дом 1, литера В. ОГРНИП 315784700250771.

ОРГАН ПО СЕРТИФИКАЦИИ (наименование и местонахождение органа по сертификации, выдавшего сертификат соответствия): Орган по сертификации продукции «Открытый Сертификат». Место нахождения: Россия, 117042, Москва, Чечёрский проезд, дом 24, помещение 1. Телефон: +74997098938. E-mail: oc_onps@ocert.ru Аттестат рег. № ОНПС RU.04ОПС0.ОС1.

ПОДТВЕРЖДАЕТ, ЧТО ПРОДУКЦИЯ (информация о сертифицированной продукции, позволяющая провести идентификацию): Оборудование спортивное для открытых площадок марки «Рекреация»: Тренажеры спортивные для открытых площадок - уличные спортивные тренажеры (в т.ч. детские, подростковые, тренажеры для людей с ограниченными возможностями) серии RF, RJ, RP, RWO, RWC, RD, RFR, RFM. Уличное спортивное оборудование «WORKOUT», уличное гимнастическое спортивное оборудование (турники, шведские стенки, брусья, гимнастические спортивные комплексы, рукоходы, лабиринты, лазы, полосы препятствий), уличное игровое спортивное оборудование (ворота для футбола, мини-футбола, флорбола, гандбола, хоккея, стойки баскетбольные, волейбольные, для бадминтона, теннисные столы). Велопарковки, теневые навесы, навесные конструкции, трибуны, гардеробные системы, беседки, ограждения, уличные скамьи для отдыха, Малые Архитектурные Формы (МАФы), выпускаемое по ТУ 9619-001-63040489-2010.
Серийный выпуск

код ОКПД 2 32.30.14.121; 32.30.15.239
код ТН ВЭД 9506 91 900 0

СООТВЕТСТВУЕТ ТРЕБОВАНИЯМ (наименование национальных стандартов, стандартов организаций, сводов правил, условий договоров, на соответствие требованиям которых проводилась сертификация): ГОСТ 27483-87 (МЭК 695-2-1-80) «Испытания на пожароопасность. Методы испытаний. Испытания нагретой проволокой»; ГОСТ 27484-87 (МЭК 695-2-2-80) «Испытания на пожароопасность. Методы испытаний. Испытания горелкой с игольчатым пламенем».

ПРОВЕДЕННЫЕ ИССЛЕДОВАНИЯ (ИСПЫТАНИЯ) И ИЗМЕРЕНИЯ: Протокол испытаний № ПБ1194.300522 от 30.05.2022 года, выданный Испытательной лабораторией «ОНИКС» (аттестат аккредитации № ОНПС RU.04ОПС0.ИЛ02); Акт анализа состояния производства от 30.05.2022 года.

ПРЕДСТАВЛЕННЫЕ ДОКУМЕНТЫ (документы, представленные заявителем в орган по сертификации в качестве доказательств соответствия продукции): ТУ 9619-001-63040489-2010.

СРОК ДЕЙСТВИЯ СЕРТИФИКАТА СООТВЕТСТВИЯ С 31.05.2022 **ПО** 30.05.2025

М.П.

Руководитель (заместитель руководителя органа по сертификации) (подпись, инициалы, фамилия) С.Н. Салагин

Эксперт (эксперты) (подпись, инициалы, фамилия) С.В. Булавин

RA-LB-03 Сертификат Пожарной Безопасности

10. Рекламации на Изделие RA-LB-03

10.1. При обнаружении в период гарантийного срока дефектов/поломок Изделия по вине изготовителя:

10.1.1. Составить акт-рекламацию, содержащий следующие сведения:

- наименование Изделия, артикул, дата выпуска;
- даты получения, монтажа и ввода в эксплуатацию;
- описание выявленных дефектов/поломок;
- общее время работы, ч;
- сведения об имевшихся неисправностях;
- фотографии оборудования с дефектом.

10.1.2. Сохранить вышедшие из строя детали на весь срок рассмотрения рекламации.

11. Гарантии изготовителя на Изделие RA-LB-03

11.1. Изготовитель гарантирует соответствие Изделия требованиям конструкторской документации проекта RA-LB-03 при соблюдении потребителем требований правил эксплуатации и разделов 6, 7, 8, 9 и 10.

11.2. В случае нарушения требований Паспорта или эксплуатационной документации, гарантия аннулируется.

11.3. Претензии на некомплектность Изделия принимаются в течение суток после его поставки (продажи).

11.4. Любые претензии рассматриваются только по письменному заявлению покупателя.

11.5. Срок гарантии на Изделие: один год со дня поставки (продажи) потребителю. Ресурс: пять лет.
Гарантия и ресурс не распространяются на изделия, поврежденные:

- стихийными бедствиями, авариями, домашними животными, насекомыми;
- в результате вандализма, неправильной/небрежной установки, эксплуатации или транспортировки.

11.6. Гарантийный ремонт не осуществляется в следующих случаях:

- неправильное заполнение товарной накладной, гарантийной карты или ее отсутствие;
- монтаж Изделия произведён не в соответствии с инструкцией, либо выполнен неквалифицированно;
- наличие механических повреждений (трещин, сколов, деформации Изделия или его элементов и т.п.);
- отсутствие функционально-необходимых элементов Изделия (крышки, ролики, пружины и т.п.);
- наличие изменений устройства Изделия и/или признаков самостоятельного ремонта;

11.7. Гарантия и ресурс не распространяются на комплектующие, имеющие естественный ограниченный срок службы, и на естественный износ лакокрасочных покрытий.

11.8. Условия гарантии не предусматривают чистку и/или профилактику Изделия, а также выезда мастера к месту установки Изделия с целью его настройки, ремонта или консультации по вопросам эксплуатации.

11.9. Гарантия на заменённые детали прекращается вместе с гарантией на оборудование.

12. Сведения об утилизации Изделия RA-LB-03

12.1. Утилизацию Изделия, фундамента, прочих материалов и оборудования производит Владелец.

12.2. Утилизации подлежат как отдельные элементы Изделия, так и Изделие целиком в след. случаях:

- по результатам технических осмотров;
- по истечении срока службы (ресурса).

12.3. Порядок утилизации:

- раскрутить болтовые соединения, отсоединить друг от друга составные части Изделия;
- фундаменты, при необходимости, разбить и вынуть из грунта;
- места, где были фундаменты, отсыпать балластным слоем щебня и отсева с послойным трамбованием;
- разобранное оборудование вывезти на утилизацию (обратиться к специальным организациям);
- металлическая составляющая Изделия подлежит сдаче в металлолом;
- детали из древесины, фанеры, пластика и резины подлежат отправке на свалку твердых отходов.

13. Особые отметки для Изделия RA-LB-03

13.1. Возможны расхождения между описанием, изображением и фактическим исполнением Изделия, т.к. изготовитель постоянно работает над усовершенствованием конструкций своих изделий.

13.2. При обработке горячим цинкованием в Изделии могут быть выполнены технологические отверстия диаметром 8 мм, которые на готовом Изделии закрываются пластиковыми заглушками.

14. Свидетельство об изготовлении, приемке и упаковке Изделия RA-LB-03

14.1. Изделие соответствует проектной документации RA-LB-03 и признано годным к эксплуатации.

14.2. Изделие и его комплектующие упакованы в материал, обеспечивающий сохранность от незначительных механических повреждений при хранении и транспортировке.

14.3. Крепежные изделия (винты, гайки, болты, шайбы, заглушки и пр.) поставляются в отдельной упаковке.

14.4. Изделие упаковано согласно ТУ 96852-001-15191265-03.

14.5. Место изготовления Изделия: ..... Россия, Санкт-Петербург

14.6. Месяц и год изготовления Изделия: ..... Август 2022 г.

Индивидуальный предприниматель Люба Виктория Александровна ОГРНИП 315784700023071 ИНН 781910546844 Санкт-Петербург

Представитель ОТК: Смирнов Алексей Сергеевич 20 августа 2022 г.

М.П.

Мастер упаковочного участка: Коптева Виктория Юрьевна 20 августа 2022 г.

ЗАКЛЮЧЕНИЕ

Экспертиза проведена в соответствии с действующими Едиными санитарно-эпидемиологическими и гигиеническими требованиями к товарам, подлежащим санитарно-эпидемиологическому надзору (контролю), утв. решением Комиссии Таможенного союза № 299 от 28.05.2010, с использованием методов и методик, утвержденных в установленном порядке.

Продукция: «Оборудование спортивное для открытых площадок» **соответствует (~~не соответствует~~)** Единым санитарно-эпидемиологическим и гигиеническим требованиям к товарам, подлежащим санитарно-эпидемиологическому надзору (контролю), утв. решением Комиссии таможенного союза № 299 от 28.05.2010 (глава II, раздел 6, 11)

Настоящее экспертное заключение выдано для целей **проверки соответствии продукции требованиям Единых санитарно-эпидемиологических и гигиенических требований к товарам, подлежащим санитарно-эпидемиологическому надзору (контролю), утвержденных решением Комиссии Таможенного союза № 299 от 28.05.2010**

Врач по общей гигиене В.Н. Артюшин

RA-LB-03 Заключение санитарно-эпидемиологической экспертизы (стр. 3/3)

лица, свидетельство о внесении записи в ЕГРЮЛ, свидетельство о постановке на учет в налоговом органе, лист записи ЕГРЮЛ о внесении изменений в сведения о юридическом лице, приказ о назначении генерального директора, протокол испытаний. ТУ 9619-001-63040489-2010

Характеристика продукции: согласно документации изготовителя

ГИГИЕНИЧЕСКАЯ ХАРАКТЕРИСТИКА ПРОДУКЦИИ

Согласно протоколу испытаний № 3471/02Б от 09.03.2016 г. Аккредитованного Испытательного центра Орехово-Зуевского филиала Федерального бюджетного учреждения «Государственный региональный центр стандартизации, метрологии и испытаний в Московской области» (Аттестат аккредитации № РОСС RU.0001.21ПТ43 - действителен до 07.04.2016) типовые образцы указанной продукции были подвергнуты испытаниям на соответствие Единым санитарно-эпидемиологическим и гигиеническим требованиям к товарам, подлежащим санитарно-эпидемиологическому надзору (контролю) утв. решением Комиссии таможенного союза № 299 от 28.05.2010г. (глава II, раздел 6, 11)

Вещества, показатели (факторы),

Определяемый показатель	Метод испытаний	Средства измерений	ПДК и нормы	Результаты испытаний
Активность 226Ra, Бк/кг	ГОСТ 30108-94			36,8±11
Активность 232Th, Бк/кг	ГОСТ 30108-94			15,8±4,7
Активность 40K, Бк/кг	ГОСТ 30108-94			608,9±182,7
Удельная эффективная активность естественных радионуклидов (40K, 232Th, 226Ra), Бк/кг		Спектрометр «Прогресс»	370	109,3±32,8

По результатам проведенных испытаний продукции: «Оборудование спортивное для открытых площадок» отклонений от Единых санитарно-эпидемиологических и гигиенических требований к товарам, подлежащим санитарно-эпидемиологическому надзору (контролю), утв. решением Комиссии таможенного союза № 299 от 28.05.2010 (глава II, раздел 6, 11), **не установлено**.

Протокол испытаний, указанных образцов продукции отражает условия и методы испытаний, полученные данные. Испытания проведены аккредитованной и лицензированной организацией, выполнены в соответствии с требованиями действующих нормативно-методических документов, результаты зарегистрированы и оформлены надлежащим образом и приемлемы для гигиенической оценки.

Область применения: для открытых площадок-уличные спортивные тренажеры (в т.ч. детские, подростковые, тренажеры для людей с ограниченными возможностями)

Условия использования, хранения, транспортировки и меры безопасности: в соответствии с документацией изготовителя

Информация, наносимая на этикетку: в соответствии с Едиными санитарно-эпидемиологическими и гигиеническими требованиями к товарам, подлежащим санитарно-эпидемиологическому надзору (контролю).

RA-LB-03 Заключение санитарно-эпидемиологической экспертизы (стр. 2/3)

Таблица 1. Сведения о хранении Изделия RA-LB-03

Дата приемки на хранение	Дата снятия с хранения	Условия хранения Изделия	Ответственное лицо		
			Должность	ФИО	Подпись

Таблица 2. Учёт технического обслуживания Изделия RA-LB-03

Дата	Замечания по техническому состоянию Изделия	Проведённые работы	Ответственное лицо		
			Должность	ФИО	Подпись

Таблица 3. Учёт неисправностей при эксплуатации Изделия RA-LB-03

Дата отказа	Характер неисправности	Вр. работы отказавшей части, ч	Принятые меры (расход ЗИП, акт-рекламация)	Ответственное лицо			Примечание
				Должность	ФИО	Подпись	

Таблица 4. Сведения о ремонте Изделия RA-LB-03

Наименование элемента	Основание для проведения ремонта	Дата постановки в ремонт	Дата выхода из ремонта	Время наработки до ремонта, ч	Организация, проводившая ремонт	Ответственное лицо		
						Должность	ФИО	Подпись

Приложение №1

RA-LB-03 Урна квадратная 325х285х450 мм

Федеральное медико-биологическое агентство (ФМБА России)
Федеральное государственное бюджетное учреждение здравоохранения
«Головной центр гигиены эпидемиологии Федерального медико-биологического агентства»
(ФГБУЗ ГЦГ и Э ФМБА России)
Орган инспекции

Юридический адрес:
123182, Москва, 1-ый Пехотный переулок, 6
Телефон, факс: 8(499)190-48-61/(499)196-6277
ОКПО 08628376, ОГРН 1037739412457
ИНН/КПП 7734055225 2/773401001

Утверждаю
Заместитель руководителя Органа инспекции
А.И. Петухов

от «23» 03 2016 г. № 346г/2016

ЭКСПЕРТНОЕ ЗАКЛЮЧЕНИЕ
по результатам санитарно-эпидемиологической экспертизы продукции

на основании заявления № 950/16 от 18 марта 2016 г

ООО «Фронталь»: 125367, Россия, г. Москва, Врачебный проезд, д.10, оф.1, для:

Организация-заявитель: Индивидуальный предприниматель Любо Виктория Александровна Адрес: 198504, г. Санкт-Петербург, Город Петергоф, ул. Чичеринская дом 9, к.1, кв. 9

Организация-изготовитель: Индивидуальный предприниматель Любо Виктория Александровна Адрес: 198504, г. Санкт-Петербург, Город Петергоф, ул. Чичеринская дом 9, к.1, кв. 9

Наименование продукции: «Оборудование спортивное для открытых площадок»

Код ТН ВЭД: 9506 91 900 0

Область применения: для открытых площадок-уличные спортивные тренажеры (в т.ч. детские, подростковые, тренажеры для людей с ограниченными возможностями)

Продукция изготовлена в соответствии с: документацией изготовителя, ТУ 9619-001-63040489-2010

Перечень документов, представленных на экспертизу: заявление на проведение экспертизы, устав, свидетельство о государственной регистрации юридического

RA-LB-03 Заключение санитарно-эпидемиологической экспертизы (стр. 1/3)

СИСТЕМА СЕРТИФИКАЦИИ ГОСТ Р

ФЕДЕРАЛЬНОЕ АГЕНТСТВО ПО ТЕХНИЧЕСКОМУ РЕГУЛИРОВАНИЮ И МЕТРОЛОГИИ

№ 0115002

ПРИЛОЖЕНИЕ

К сертификату соответствия № РОСС RU.HB32.H00014

Перечень конкретной продукции, на которую распространяется действие сертификата соответствия

код ОК код ТН ВЭД	Наименование и обозначение продукции, ее изготовитель	Обозначение документации, по которой выпускается продукция
32.30.14 9506919000	Тренажеры спортивные для открытых площадок, марка "Рекреация/Recreation": уличные спортивные тренажеры (детские, подростковые, силовые, тренажеры для людей с ограниченными возможностями) серии RF, RJ, RP, RCF, RD; уличное спортивное оборудование WORKOUT, уличное гимнастическое спортивное оборудование (турники, шведские стенки, брусья, гимнастические спортивные комплексы, рукоходы, лабиринты, лазы, полосы препятствий) серии RWO, RWC, RWCD; уличное игровое спортивное оборудование (ворота для футбола, мини-футбола, флорбола, гандбола, хоккея, стойки баскетбольные, волейбольные, для бадминтона, теннисные столы) серии RSE; детское спортивно-игровое оборудование и игровые комплексы серии RPE, RCC	

Руководитель органа — С.Ю. Тёмин

Эксперт — В.Л. Никаншин

RA-LB-03 Сертификат соответствия ТУ 9619-001-63040489-2010 (стр. 2/2)

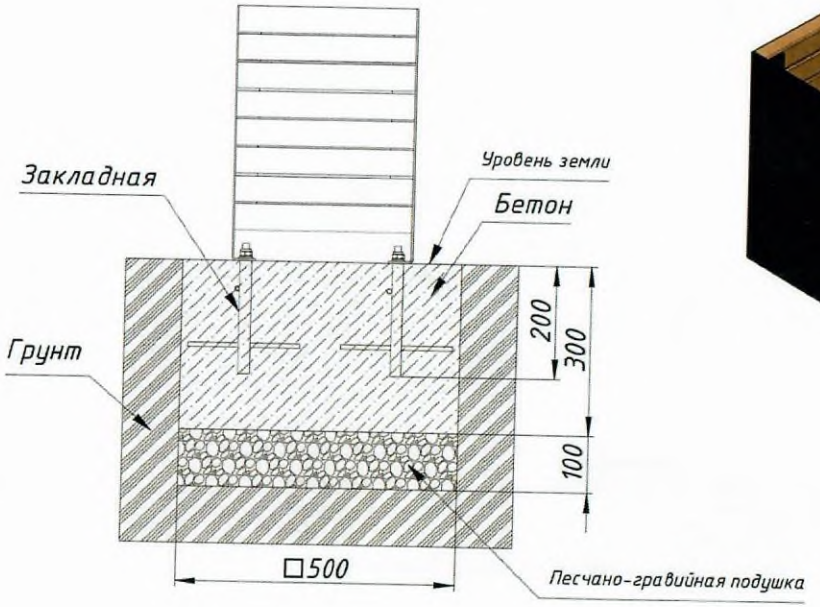

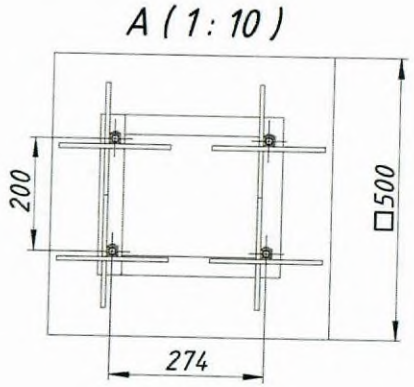

Прим.: в случае установки изделия в грунт, предусмотреть необходимый слой утрамбованного насыпного покрытия поверх фундамента, но не менее 50 мм.

RA-LB-03 Схема бетонирования

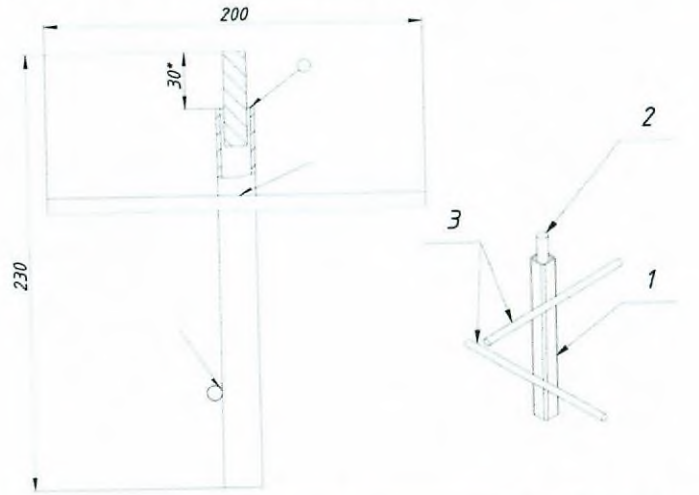

№ поз.	Наименование	КОЛ.	Примечание
1	Труба 20x20x2 -200 ГОСТ 8639-82	1	L=200мм
2	Шпилька М12	1	L=50мм
3	Арматура_А8x200	2	L=200мм

RA-LB-03 Схема закладной детали для бетонирования

СИСТЕМА СЕРТИФИКАЦИИ ГОСТ Р

ФЕДЕРАЛЬНОЕ АГЕНТСТВО ПО ТЕХНИЧЕСКОМУ РЕГУЛИРОВАНИЮ И МЕТРОЛОГИИ

СЕРТИФИКАТ СООТВЕТСТВИЯ

Добровольная сертификация

№ РОСС RU. НВ32.Н00014

Срок действия с 08.10.2019 по 07.10.2022

№ 0580014

ОРГАН ПО СЕРТИФИКАЦИИ рег.№ RA.RU.11НВ32, Орган по сертификации Общества с ограниченной ответственностью «ЦЕНТР ИСПЫТАНИЙ И МЕТРОЛОГИИ». Адрес места осуществления деятельности: 127224, РОССИЯ, г. Москва, ул. Дорожная, дом 8 корпус 1, офис 103, E-mail: metr.center@gmail.com

ПРОДУКЦИЯ Тренажеры спортивные для открытых площадок, марка "Рекреация/Recreation". Серийный выпуск. Бланк приложения №0115002

код ОК
Код ОК 034-2014 (КПЕС 2008)
32.30.14

СООТВЕТСТВУЕТ ТРЕБОВАНИЯМ НОРМАТИВНЫХ ДОКУМЕНТОВ ТУ 9619-001-63040489-2010, ГОСТ Р 52169-2012

код ТН ВЭД
9506 91 900 0

ИЗГОТОВИТЕЛЬ Индивидуальный предприниматель Любо Виктория Александровна. ОГРНИП: 315784700250771, ИНН: 781910546844. Адрес: 197022, РОССИЯ, 197022, город Санкт-Петербург, Каменноостровский проспект, дом 62, квартира 14. Адрес места осуществления деятельности: 199155, РОССИЯ, город Санкт-Петербург, Уральская улица, дом 19, корпус 10, литер А, кабинет 152, телефон: +78123184662, адрес электронной почты: info@rcreation.ru.

СЕРТИФИКАТ ВЫДАН Индивидуальный предприниматель Любо Виктория Александровна. ОГРНИП: 315784700250771, ИНН: 781910546844. Адрес: 197022, РОССИЯ, 197022, город Санкт-Петербург, Каменноостровский проспект, дом 62, квартира 14. Адрес места осуществления деятельности: 199155, РОССИЯ, город Санкт-Петербург, Уральская улица, дом 19, корпус 10, литер А, кабинет 152, телефон: +78123184662, адрес электронной почты: info@rcreation.ru

НА ОСНОВАНИИ протокола испытаний № 01865/ІРТ-10-19 от 07.10.2019 года, Испытательной лаборатории Общества с ограниченной ответственностью «Тестиспытания», аттестат аккредитации РОСС RU.31484.04ИДЭО.001, срок действия с 30.08.2018 по 30.08.2021.

ДОПОЛНИТЕЛЬНАЯ ИНФОРМАЦИЯ Место нанесения знака соответствия: на изделии, в упаковке и технической документации. Схема сертификации 3с.

Общество с ограниченной ответственностью «ЦЕНТР ИСПЫТАНИЙ И МЕТРОЛОГИИ» ИНН 7720338720 ОГРН 1167746434336 Москва

Руководитель органа подпись С.Ю. Темин инициалы, фамилия

Эксперт подпись В.Л. Никаншин инициалы, фамилия

Сертификат не применяется при обязательной сертификации

RA-LB-03 Сертификат соответствия ТУ 9619-001-63040489-2010 (стр. 1/2)

ПАСПОРТ ТЕХНИЧЕСКОГО ИЗДЕЛИЯ

уличное детское игровое оборудование

1. Основные сведения об Изделии

1.1. Наименование: RPE-025 - Карусель с подвесами

1.2. Тип изделия: уличное детское игровое оборудование

1.3. Изготовитель: ИП Любо Виктория Александровна

1.4. Адрес: 198184, Санкт-Петербург г, остров Белый, д.1, литера В

1.5. Контактная информация: 8 (800) 222-02-65, info@rcreation.ru, www.rcreation.ru

1.6. Изделие соответствует требованиям следующих нормативных документов:

- ГОСТ 34614.1-2019 (EN 1176-1-2017) «Оборудование и покрытия игровых площадок. Общие требования безопасности и методы испытаний»
- ГОСТ 34614.5-2019 (EN 1176-5-2008) «Оборудование и покрытия игровых площадок. Дополнительные требования безопасности и методы испытаний каруселей»
- ТР ЕАЭС 042-2017 «О безопасности оборудования для детских игровых площадок»
- ТУ 32.99.59-002-202988155-2022 «Карусели детской игровой площадки»

2. Термины и определения, используемые в настоящем документе

2.1. **Изделие:** единица детского, гимнастического, спортивного оборудования или МАФ (малая архитектурная форма) и т.д. В данном документе это «RPE-025 - Карусель с подвесами».

2.2. **Паспорт Изделия (далее - Паспорт):** настоящий документ - паспорт технического Изделия.

2.3. **Нормативная документация (далее - Н.Д.):** актуальные на дату использования Изделия ГОСТы,СНиПы, международные стандарты и другие документы, регламентирующие:

- установку, использование и обслуживание детского, спортивного, гимнастического оборудования и МАФ (соответственно Типу Изделия и назначению площадки, на которой устанавливается Изделие);
- типы и толщину покрытий для игровой или спортивной площадки, на которой устанавливается Изделие.

Н.Д. для Изделия включает (но не ограничивается ими) следующие документы:

2.3.1. ТР ЕАЭС 042/2017 Тех. регламент ЕАЭС «О безопасности оборудования для детских игр. площадок».

2.3.2. ГОСТ 34614.xx / EN 1176-xx: Оборудование и покрытия игровых площадок:

- ч.1: ... Общие требования безопасности и методы испытаний.
- ч.2: ... Дополнительные требования безопасности и методы испытаний качелей.
- ч.3: ... Дополнительные требования безопасности и методы испытаний горок.
- ч.4: ... Дополнительные требования безопасности и методы испытаний канатных дорог.
- ч.5: ... Дополнительные требования безопасности и методы испытаний каруселей.
- ч.6: ... Дополнительные требования безопасности и методы испытаний качалок.
- ч.7: ... Руководство по установке, контролю, техническому обслуживанию и эксплуатации.
- ч.10: ... Доп. требования безопасности и методы исп. для полностью закрытого игрового оборуд-ния.
- ч.11: ... Доп. требования безопасности и методы испытаний пространственных игровых сетей.

2.3.3. ГОСТ 34615 / EN 1177: Покрытия ударопоглощающие игровых площадок. Определение Кр.В.П. (CFH).

2.3.4. ГОСТ Р 59010: Оборудование и покрытия игровых площадок. Доп. требования безопасности и методы испытаний универсальных игровых площадок.

2.3.5. Оборудование детских спортивных площадок:

- ГОСТ Р 55677: ... Безопасность конструкции и методы испытаний. Общие требования.
- ГОСТ Р 55678: ... Безопасность конструкции и методы исп. спортивно-развивающего оборудования.
- ГОСТ Р 55679: ... Безопасность при эксплуатации.

2.4. **Зона Безопасности (далее - З.Б.):** объем, в котором может находится использующий Изделие человек при эксплуатации Изделия или во время непредвиденного падения с него. Соответствует терминам:

- «пространство падения» / «falling space» ..... ГОСТ 34614.1-2019 / BS EN 1176-1:2017

2.5. **Поверхность Зоны Безопасности (далее - П.З.Б.):** область, полученная в результате проекции З.Б. на грунт; поверхность игровой или спортивной площадки. Соответствует терминам:

- «зона приземления» / «impact area» ..... ГОСТ 34614.1-2019 / BS EN 1176-1:2017

3. Назначение, принцип действия и применение Изделия RPE-025

3.1. Детское игровое оборудование - карусель.

4. Основные технические данные Изделия RPE-025

4.1. Габаритные размеры в смонтированном виде и размеры Зоны Безопасности:

- длина, мм 2 142
- ширина, мм 2 142
- высота над землей, мм 1 843
- объем, м³ 8,456
- длина Зоны Безопасности, м 7,0
- ширина Зоны Безопасности, м 7,0
- площадь Зоны Безопасности, м² 38,49
- допустимые отклонения размеров Изделия, мм ..... ± 100

4.2. Эксплуатационные характеристики:

- разработано с учетом доступности для инвалидов в креслах-колясках ..... нет
- число пользователей, чел. 4
- максимальная высота падения, мм 530
- допустимая нагрузка (максимальный вес одного пользователя), кг 120

4.3. Сборочные и монтажные характеристики:

- способ монтажа (р. «Сборка и монтаж») ..... бетонирование опорных столбов
- глубина бетонирования опорных столбов без опорных фланцев, мм 800

4.4. Прочие характеристики:

- масса, кг 135
- самая длинная часть (при транспортировке), мм 2 700

Для заметок

Certificate of Registration Certificate of Registration

G-CERTI *certificate*

hereby certifies that

Индивидуальный предприниматель Любо Виктория Александровна
Sole Proprietarship Victoria Alexandrovna Lubo

199155, Россия, Санкт-Петербург, улица Уральская, дом 19, корпус 10 лит. А.
199155, Russia, Saint-Petersburg, Uralskaya street, 19 building 10 letter A

meets the Standard Requirements & Scope as following

ISO 9001:2015 *Quality Management Systems*

Производство спортивных товаров, крепёжных изделий, цепей, пружин, изделий из проволоки. Производство строительных металлических конструкций, изделий и их частей.

Manufacture of sport goods, fasteners, chains, springs, products from wire.
Manufacture of metal structures, products and parts.

Certificate No : GKIRQ-0058-QC
Initial Date : 09. Nov. 2021 Issue Date : 09. Nov. 2021
Expiry Date : 08. Nov. 2024 Valid period : 09. Nov. 2021 ~ 08. Nov. 2022

Signed for and on behalf of GCERTI
President I.K.Choi

G-CERTI SYSTEM SERVICE MSCB-113

IAS ACCREDITED MSCB-113

IAF

RPE-025 Сертификат соответствия ISO 9001-2015

5. Комплектность Изделия RPE-025

5.1. Оборудование:
- RPE-025.1 - Закладаная деталь, шт 1
- RPE-025.2 - Кольцо, шт 1
- RPE-025.3 - Стропа коротка, шт 8
- RPE-025.4 - Стропа длинная, шт 8
- RPE-025.5 - Сиденье с подвесом, шт 4
- RPE-025.6 - Столб опорный, шт 1
- RPE-025.7 - Гильза (корпус подшипников), шт 1
- RPE-025.8 - Крепеж, компл 1

5.2. Документация:
5.2.1. Настоящий Паспорт на Изделие RPE-025, экземпляров 1
5.2.2. Приложение «Порядок сборки оборудования с хомутами» (требуется только при поставке изделий с хомутами на несущих столбах), экземпляров на всю поставку 1
5.2.3. Приложение «Техническое описание установки и монтажа уличного оборудования ИП Любо В.А.» (при производстве монтажа не силами ИП Любо В.А.), экземпляров на всю поставку 1

6. Требования к З.Б. и к П.З.Б. для Изделия RPE-025

6.1. ВНИМАНИЕ! При наличии возможности использования Изделия детьми и/или подростками (даже под присмотром квалифицированного тренера или учителя), З.Б. и поверхность площадки (как минимум, по всей П.З.Б. Изделия) должны соответствовать требованиям Н.Д. для ДЕТСКИХ ИГРОВЫХ ПЛОЩАДОК (п.п.2.3.1-2.3.4) не зависимо от типа Изделия!

6.2. З.Б. Изделия (размеры, отсутствие посторонних предметов, пересечение с З.Б. другого оборудования и т.д.), должна соответствовать требованиям Н.Д. (п.2.3) для Типа данного Изделия.

6.3. П.З.Б. Изделия (используемые материалы, тип и толщина покрытия, и т.д.) должна соответствовать требованиям Н.Д. (п.2.3) для Типа данного Изделия.

6.4. Владелец Изделия при размещении Изделия и другого оборудования на площадке и выборе ее покрытия должен в первую очередь руководствоваться требованиями Н.Д. (п.2.3) и соображениями безопасности.
На рекомендации и характеристики Изделия, приведенные в настоящем Паспорте, допускается ориентироваться, но не полагаться полностью.

6.5. Ответственность (как административная, так и уголовная) за любой вред, причиненный пользователю Изделия или другим лицам по причине нарушения требований Н.Д., предъявляемых к З.Б. и покрытию П.З.Б. Изделия, и/или указаний, приведенных в Паспорте, полностью лежит на Владельце.

6.6. Материалы с низкими ударопоглощающими свойствами должны использоваться только вне П.З.Б.

6.7. Примеры покрытий площадки и требуемая их толщина в зависимости от высоты падения:
ВНИМАНИЕ! Информация приведена в справочном порядке - для оценки материала и толщины покрытия. Руководством к выбору являются только результаты экспертизы сырья и испытания готового покрытия.

Наименование материала	Для ММГН*	Разрешенный размер частиц	Минимальная толщина, мм	Высота падения, мм
Травянистая поверхность / верхний слой почвы	?	-	-	≤ 1000
Травянистая поверхность имеет эффект смягчения удара. При правильном уходе поверхность эффективна при высоте падения до 1 м. Свыше - защитные ударопрочные свойства поверхности зависят от климатических условий местности.				
Стружка коры деревьев	-	20-80	300	≤ 2000
			400	≤ 3000
Древесная стружка	-	5-30	300	≤ 2000
			400	≤ 3000
Песок или гравий (без загрязнений или частиц глины)	-	0,25-8	300	≤ 2000
			400	≤ 3000

Песок и гравий должны быть кругловатыми и промыты. Считается, что промытый песок или гравий из аллювиальных отложений являются свободными от большинства частиц ила или глины. Коэффициент однородности D60/D10 < 3,0.				
Другие материалы и другая толщина покрытия	?	В соответствии с испытаниями по критерию повреждения головы (HIC) (п.2.3.3)		
Ориентировочные данные для резиновых покрытий (показатели зависят от ударопоглощающих свойств резины, соблюдения пропорций клея и добавок при установке, временных промежутков высыхания уложенной резины и т.д.)		-	*30-40*	*≤ 1000*
		-	*50-60*	*≤ 1500*
		-	*80-90*	*≤ 2000*
		-	*> 100*	*≤ 3000*

* подходит для использования маломобильными группами населения (ММГН).

7. Осмотр, техническое обслуживание и текущий ремонт Изделия RPE-025

7.1. Для целей оценки соответствия технического состояния Изделия требованиям безопасности Изделие должно регулярно осматриваться и обслуживаться Владельцем самостоятельно:

- осмотр перед началом эксплуатации Изделия ..... один раз
- ежедневный осмотр ..... каждый день
- регулярный осмотр выполняется как можно чаще, но не реже, чем ..... один раз в месяц
- функциональный осмотр с проверкой работоспособности Изделия ..... один раз в 3 месяца
- ежегодный основной осмотр с проверкой работоспособности Изделия ..... один раз в 12 месяцев

7.2. В рамках осмотров (п.7.1) и тех. обслуживания проводят визуальный осмотр Изделия и всех его элементов и деталей (особое внимание - скрытым и труднодоступным частям), а именно проверяют:

- отсутствие элементов транспортной упаковки;
- устойчивость конструкции и опорных столбов;
- узлы крепления к опорным столбам;
- наличие всех деталей и элементов Изделия;
- отсутствие дефектов/неисправностей;
- структурную целостность, особенно хомутов;
- отсутствие коррозии металлических элементов;
- отсутствие гниения деревянных элементов (если такие элементы есть в конструкции);
- отсутствие трещин, острых краев или других повреждений, гладкость защищающих поверхностей;
- влияние выполненных ремонтных работ (если проводились) на безопасность Изделия;
- чистоту на площадке (посторонние предметы и разбитое стекло представляют большую опасность);
- наличие, размер и соответствие ударопоглощающего покрытия П.З.Б. требованиям проекта (если есть), Паспорту и Н.Д. (п.2.3, раздел 6);
- отсутствие дефектов покрытия площадки (при наличии дефектов их следует устранить);
- отсутствие просадки рыхлых материалов покрытия площадки (в случае их использования) и их выравнивание (просадка более 100 мм должна быть устранена).

7.3. Текущий ремонт является корректирующим обслуживанием, которое производится по результатам технических осмотров и должно включать меры по устранению замечаний, а именно:

- замену крепежа, заглушек, изношенных/поврежденных деталей; сварку металлических конструкций;
- исправление нарушений окраски поверхностей:
  - участки с повреждённой краской очищаются от остатков краски, от пыли, жиров и центров коррозии;
  - очищенные участки покрываются антикоррозийной грунтовкой для стальных поверхностей;
  - после высыхания грунтовки на участки дважды наносится краска распылителем;
- ежегодную обработку деталей из дерева и фанеры консервантом (рекомендуется консервант с содержанием тефлона) - обработку проводить в соответствии с инструкцией к консерванту.

7.4. Заменяемые элементы и детали должны быть изготовлены по техническим условиям изготовителя.

7.5. Эксплуатация Изделия во время выполнения текущих ремонтов запрещена.

7.6. Осмотры и текущие ремонты Изделия выполняются силами и за счет Владельца.

7.7. В период обкатки и/или регулирования Изделия дополнительные меры не требуются.

7.8. Дополнительное обслуживание; узлы и детали, требующие дополнительного обслуживания:

- Болты, гайки, прочие резьбовые соединения требуют регулярной проверки и подтягивания.

04525
(учетный номер бланка)

СИСТЕМА ДОБРОВОЛЬНОЙ СЕРТИФИКАЦИИ
«ОТКРЫТЫЙ НАЦИОНАЛЬНЫЙ ПОЖАРНЫЙ СТАНДАРТ»
регистрационный № РОСС RU.32069.04ОПС0

СЕРТИФИКАТ СООТВЕТСТВИЯ

№ РОСС RU.04ОПС0.С.ОС1.05270
(номер сертификата соответствия)

ЗАЯВИТЕЛЬ (наименование и местонахождение заявителя): Индивидуальный предприниматель Любо Виктория Александровна. Место жительства и место осуществления деятельности: Россия, 197022, город Санкт-Петербург, Каменноостровский проспект, дом № 62, квартира 14. ОГРНИП 315784700250771. Телефон: +79675642076. E-mail: info@rcreation.ru.

ИЗГОТОВИТЕЛЬ (наименование и местонахождение изготовителя продукции): Индивидуальный предприниматель Любо Виктория Александровна. Место жительства: Россия, 197022, город Санкт-Петербург, Каменноостровский проспект, дом № 62, квартира 14. Место осуществления деятельности по изготовлению продукции: Россия, 198184, город Санкт-Петербург, остров Белый, дом 1, литера В. ОГРНИП 315784700250771.

ОРГАН ПО СЕРТИФИКАЦИИ (наименование и местонахождение органа по сертификации, выдавшего сертификат соответствия): Орган по сертификации продукции «Открытый Сертификат». Место нахождения: Россия, 117042, Москва, Чечёрский проезд, дом 24, помещение 1. Телефон: +74997098938. E-mail: oc_onps@ocert.ru Аттестат рег. № ОНПС RU.04ОПС0.ОС1.

ПОДТВЕРЖДАЕТ, ЧТО ПРОДУКЦИЯ (информация о сертифицированной продукции, позволяющая провести идентификацию): Оборудование спортивное для открытых площадок марки «Рекреация»: Тренажеры спортивные для открытых площадок - уличные спортивные тренажеры (в т.ч. детские, подростковые, тренажеры для людей с ограниченными возможностями) серии RF, RJ, RP, RWO, RWC, RD, RFR, RFM. Уличное спортивное оборудование «WORKOUT», уличное гимнастическое спортивное оборудование (турники, шведские стенки, брусья, гимнастические спортивные комплексы, рукоходы, лабиринты, лазы, полосы препятствий), уличное игровое спортивное оборудование (ворота для футбола, мини-футбола, флорбола, гандбола, хоккея, стойки баскетбольные, волейбольные, для бадминтона, теннисные столы). Велопарковки, теневые навесы, навесные конструкции, трибуны, гардеробные системы, беседки, ограждения, уличные скамьи для отдыха, Малые Архитектурные Формы (МАФы), выпускаемое по ТУ 9619-001-63040489-2010.
Серийный выпуск

код ОКПД 2 32.30.14.121; 32.30.15.239
код ТН ВЭД 9506 91 900 0

СООТВЕТСТВУЕТ ТРЕБОВАНИЯМ (наименование национальных стандартов, стандартов организаций, сводов правил, условий договоров, на соответствие требованиям которых проводилась сертификация): ГОСТ 27483-87 (МЭК 695-2-1-80) «Испытания на пожароопасность. Методы испытаний. Испытания нагретой проволокой»; ГОСТ 27484-87 (МЭК 695-2-2-80) «Испытания на пожароопасность. Методы испытаний. Испытания горелкой с игольчатым пламенем».

ПРОВЕДЕННЫЕ ИССЛЕДОВАНИЯ (ИСПЫТАНИЯ) И ИЗМЕРЕНИЯ: Протокол испытаний № ПБ1194.300522 от 30.05.2022 года, выданный Испытательной лабораторией «ОНИКС» (аттестат аккредитации № ОНПС RU.04ОПС0.ИЛ02); Акт анализа состояния производства от 30.05.2022 года.

ПРЕДСТАВЛЕННЫЕ ДОКУМЕНТЫ (документы, представленные заявителем в орган по сертификации в качестве доказательств соответствия продукции): ТУ 9619-001-63040489-2010.

СРОК ДЕЙСТВИЯ СЕРТИФИКАТА СООТВЕТСТВИЯ С 31.05.2022 **ПО** 30.05.2025

М.П.

Руководитель (заместитель руководителя органа по сертификации) (подпись, инициалы, фамилия) — С.Н. Салагин

Эксперт (эксперты) (подпись, инициалы, фамилия) — С.В. Будавин

RPE-025 Сертификат Пожарной Безопасности

ЗАКЛЮЧЕНИЕ

Экспертиза проведена в соответствии с действующими Едиными санитарно-эпидемиологическими и гигиеническими требованиями к товарам, подлежащим санитарно-эпидемиологическому надзору (контролю), утв. решением Комиссии Таможенного союза № 299 от 28.05.2010, с использованием методов и методик, утвержденных в установленном порядке.

Продукция: «Оборудование спортивное для открытых площадок» **соответствует (не ~~соответствует~~)** Единым санитарно-эпидемиологическим и гигиеническим требованиям к товарам, подлежащим санитарно-эпидемиологическому надзору (контролю), утв. решением Комиссии таможенного союза № 299 от 28.05.2010 (глава II, раздел 6, 11)

Настоящее экспертное заключение выдано для целей **проверки соответствия продукции требованиям Единых санитарно-эпидемиологических и гигиенических требований к товарам, подлежащим санитарно-эпидемиологическому надзору (контролю), утвержденных решением Комиссии Таможенного союза № 299 от 28.05.2010**

Врач по общей гигиене В.Н. Артюшин

RPE-025 Заключение санитарно-эпидемиологической экспертизы (стр. 3/3)

Моменты затяжки резьбовых соединений (на основании данных для класса прочности 4,6):

Головка, мм / Резьба	8/M5	10/M6	13/M8	17/M10	19/M12	22/M14	24/M16	27/M18	30/M20	32/M22	36/M24
Момент затяжки, Н*м	2,28	3,92	9,48	19,1	32,6	52,0	79,9	110	156	211	270

8. Правила и требования безопасности использования Изделия RPE-025

8.1. Детям младше 12 лет эксплуатация Изделия разрешена только под присмотром взрослого.

8.2. Изделие должно быть установлено с соблюдением требований Н.Д. (п.2.3), предъявляемых к З.Б., а также к типу и толщине покрытия поверхности площадки (П.З.Б.).

8.3. При обнаружении каких-либо дефектов Изделия их необходимо немедленно устранить или ограничить доступ пользователей к Изделию на весь период времени до устранения всех дефектов.

8.4. Эксплуатация Изделия допускается при температуре окружающей среды от -30°С до +40°С.

8.5. **СТРОГО ЗАПРЕЩЕНА** эксплуатация Изделия в следующих случаях:

- **несоответствие размеров и/или конфигурации З.Б. требованиям Н.Д. (п.2.3) или Паспорту;**
- **несоответствие типа и/или толщины покрытия П.З.Б. требованиям Н.Д. (п.2.3) или Паспорту;**
- **недостаточный или некачественный монтаж Изделия;**
- **недостаточная устойчивость опорных столбов или Изделия целиком;**
- **отклонение опорных столбов от вертикали на угол 1° и более;**
- **наличие любых других причин, могущих привести к опрокидыванию Изделия;**
- **наличие дефектов Изделия, а также во время монтажа или ремонта Изделия;**
- **во время проведения каких-либо работ на площадке, на которой установлено Изделие;**
- **наличие у человека психических расстройств и/или нахождение в состоянии измененного сознания (по причине болезни, алкогольного/наркотического опьянения или другим причинам);**
- **наличие любых других угроз жизни и/или здоровью пользователей Изделия или других лиц.**

8.6. Для дополнительной безопасности, ограничения доступа в ночное время, а также придания законченного и привлекательный вида площадке с Изделием, рекомендуется:

- обнести площадку сеткой-забором;
- оборудовать площадку специальным износостойким монолитным каучуковым покрытием.

8.7. Владелец должен производить ежедневный визуальный осмотр Изделия (п.7.2).

8.8. Владелец должен самостоятельно следить за изменениями в Н.Д. и поддерживать соответствие площадки с Изделием актуальным требованиям Н.Д.

8.9. На площадке, на которой установлено Изделие, **ЗАПРЕЩЕНО:**

- мусорить, курить, приносить и оставлять стеклянные бутылки;
- использовать Изделие не по назначению;
- выгуливать домашних животных;
- пачкать или ломать Изделие.

9. Сборка и монтаж Изделия RPE-025, меры предосторожности

9.1. Сборка и монтаж Изделия должны осуществляться организацией, имеющей соответствующие лицензии, сотрудников с соответствующим опытом и необходимую материальную базу.

9.2. Установка Изделия производится на ровной площадке, свободной от зеленых насаждений.

9.3. Ориентация Изделия или элементов в целях защиты от влияния климатических условий не требуется.

9.4. Дополнительная окраска или пропитка элементов оборудования не требуется.

9.5. Изделие требуется установить в З.Б. в соответствии с разделом 6.

9.6. Сборочное пространство должно быть примерно такого же размера, как и З.Б. Изделия, или более, если это требуется для обеспечения безопасности сборки и монтажа Изделия как для исполнителей, так и для окружающих людей и случайных прохожих, в том числе - детей.

9.7. Навесные элементы (если есть) крепятся к несущим столбам при помощи хомутов (п.5.2.2).

9.8. Монтаж изделий БЕЗ опорных фланцев осуществляется бетонированием опорных столбов.

9.9. Монтаж изделий С опорными фланцами осуществляется креплением опорных фланцев к фундаменту:

- **Вариант А:** монтажный комплект типа «Ёж» бетонируется в яме.

- **Вариант Б:** используются готовые бетонные закладные детали ИП Любо В.А. (ПН-10, ПН-7).

9.10. Описание порядка установки и монтажа для п.п.9.8-9.9 приведено в приложении (п.5.2.3).

9.11. Сборку Изделия следует выполнять в соответствии с Приложением №1. Последовательность сборки:

- Изучить документацию на Изделие и нормативные документы.
- Проверить комплектность Изделия согласно разделу 5.
- Разметить участок для установки Изделия в соответствии с проектом (если есть), с габаритами З.Б. по п.4.1 и схемами З.Б. и расположения опор в Приложении №1 (если есть).
- Подготовить фундаментное основание (Приложение №1, п.5.2.3).
- Распаковать и смонтировать Изделие согласно п.п.4.3, 9.8-9.10.

9.12. Обязательно выставление по вертикали всех опорных столбов Изделия и мест примыкания опорных элементов выносного оборудования к их основанию (к опорным столбам или иным частям Изделия).

9.13. После установки следует проверить надежность крепления всех элементов, затяжку всех резьбовых соединений, соблюдение габаритов Изделия. Устранить неисправности.

9.14. После установки следует проверить соблюдение размеров З.Б. Устранить неисправности.

9.15. Перечень необходимых специальных приспособлений и инструментов для монтажа Изделия:

- наборы гаечных ключей, шестигранников и отверток; для сборки ДИО рекомендуется шуруповерт (моменты затяжки резьбовых соединений приведены в п.7.8).

9.16. Требования безопасности при подготовке, выполнении фундаментных работ, монтаже или установке Изделия, а также при замене элементов Изделия, как во время, так и после проведения работ:

- Основные угрозы: электрические устройства и инструменты, неполные наборы изделий, глубокие фундаментные отверстия, возможность падения незакрепленного изделия и его частей, инструментов.
- **Обязательны маркировка и ограничение доступа к рабочему пространству.**
- Не допускается присутствие на площадке посторонних лиц.
- Работы проводить только с использованием исправного электроинструмента.
- Изделие и его части, инструменты и материалы должны находиться под постоянным присмотром.
- Незафиксированные в грунте при помощи фундаментов части Изделия (или Изделие целиком), имеющие возможность падения, должны находиться под постоянным присмотром.
- **Запрещается оставлять неокончательно установленное и/или собранное Изделие:**
  - с открытыми проемами;
  - без соответствующего ограждения, обеспечивающего безопасность;
  - без предупредительных табличек, предупреждающих об опасности.
- Запрещается оставлять открытыми и/или незафиксированными элементы Изделия, которые могут стать причиной травмирования пользователей или посторонних лиц.
- Обязательно ношение защитных касок для всех, кто находится на площадке.

9.17. После окончания монтажа необходимо удалить с площадки монтажный инструмент и приспособления.

9.18. После окончания монтажа необходимо удалить с площадки и утилизировать строительный мусор, элементы транспортной упаковки Изделия, ярлыки и элементы маркировки Изделия, прочий мусор.

10. Транспортировка, хранение, консервация и расконсервация Изделия RPE-025

10.1. Транспортировку производить автотранспортом без упаковки в тару или в контейнерах согласно «Правилам движения по дорогам России», «Общим правилам перевозки грузов автотранспортом».

10.2. Минимально необходимая упаковка для транспортировки: гофрокартон и воздушно-пузырчатая пленка.

10.3. При транспортировке Изделие и его части должны быть зафиксированы в транспортном средстве.

10.4. Фиксация (п.10.3) должна исключать смещение Изделия и его частей в процессе перевозки.

10.5. Изделие может храниться на открытом воздухе или под навесом, но не допускается хранение Изделия под открытым небом, а именно под дождем и снегом. При хранении полиэтиленовую пленку снять.

10.6. Консервация и расконсервация Изделия целиком или поэлементно не производится.

лица, свидетельство о внесении записи в ЕГРЮЛ, свидетельство о постановке на учет в налоговом органе, лист записи ЕГРЮЛ о внесении изменений в сведения о юридическом лице, приказ о назначении генерального директора, протокол испытаний. ТУ 9619-001-63040489-2010

Характеристика продукции: согласно документации изготовителя

ГИГИЕНИЧЕСКАЯ ХАРАКТЕРИСТИКА ПРОДУКЦИИ

Согласно протоколу испытаний № 3471/02Б от 09.03.2016 г. Аккредитованного Испытательного центра Орехово-Зуевского филиала Федерального бюджетного учреждения «Государственный региональный центр стандартизации, метрологии и испытаний в Московской области» (Аттестат аккредитации № РОСС RU.0001.21ПТ43 - действителен до 07.04.2016) типовые образцы указанной продукции были подвергнуты испытаниям на соответствие Единым санитарно-эпидемиологическим и гигиеническим требованиям к товарам, подлежащим санитарно-эпидемиологическому надзору (контролю) утв. решением Комиссии таможенного союза № 299 от 28.05.2010г. (глава II, раздел 6, 11)

Вещества, показатели (факторы).

Определяемый показатель	Метод испытаний	Средства измерений	ПДК и нормы	Результаты испытаний
Активность 226Ra, Бк/кг	ГОСТ 30108-94			36,8±11
Активность 232Th, Бк/кг	ГОСТ 30108-94			15,8±4,7
Активность 40K, Бк/кг	ГОСТ 30108-94			608,9±182,7
Удельная эффективная активность естественных радионуклидов (40K, 232Th, 226Ra), Бк/кг		Спектрометр «Прогресс»	370	109,3±32,8

По результатам проведенных испытаний продукции: «Оборудование спортивное для открытых площадок» отклонений от Единых санитарно-эпидемиологических и гигиенических требований к товарам, подлежащим санитарно-эпидемиологическому надзору (контролю), утв. решением Комиссии таможенного союза № 299 от 28.05.2010 (глава II, раздел 6, 11), **не установлено**.

Протокол испытаний, указанных образцов продукции отражает условия и методы испытаний, полученные данные. Испытания проведены аккредитованной и лицензированной организацией, выполнены в соответствии с требованиями действующих нормативно-методических документов, результаты зарегистрированы и оформлены надлежащим образом и приемлемы для гигиенической оценки.

Область применения: для открытых площадок-уличные спортивные тренажеры (в т.ч. детские, подростковые, тренажеры для людей с ограниченными возможностями)

Условия использования, хранения, транспортировки и меры безопасности: в соответствии с документацией изготовителя

Информация, наносимая на этикетку: в соответствии с Едиными санитарно-эпидемиологическими и гигиеническими требованиями к товарам, подлежащим санитарно-эпидемиологическому надзору (контролю).

RPE-025 Заключение санитарно-эпидемиологической экспертизы (стр. 2/3)

Федеральное медико-биологическое агентство (ФМБА России)
Федеральное государственное бюджетное учреждение здравоохранения
«Головной центр гигиены эпидемиологии Федерального медико-биологического агентства»
(ФГБУЗ ГЦГ и Э ФМБА России)
Орган инспекции

Юридический адрес:
123182, Москва, 1-ый Пехотный переулок, 6
Телефон, факс: 8(499)190-48-61/(499)196-6277
ОКПО 08628376, ОГРН 1037739412457
ИНН/КПП 7734055225 2/773401001

Утверждаю
Заместитель руководителя Органа инспекции
А.И. Петухов
от «23» 03 2016 г. № 346г/2016

ЭКСПЕРТНОЕ ЗАКЛЮЧЕНИЕ
по результатам санитарно-эпидемиологической экспертизы продукции

на основании заявления № 950/16 от 18 марта 2016 г

ООО «Фронталь»: 125367, Россия, г. Москва, Врачебный проезд, д.10, оф.1. для:

Организация-заявитель: Индивидуальный предприниматель Любо Виктория Александровна Адрес: 198504, г. Санкт-Петербург, Город Петергоф, ул. Чичеринская дом 9, к.1, кв. 9

Организация-изготовитель: Индивидуальный предприниматель Любо Виктория Александровна Адрес: 198504, г. Санкт-Петербург, Город Петергоф, ул. Чичеринская дом 9, к.1, кв. 9

Наименование продукции: «Оборудование спортивное для открытых площадок»

Код ТН ВЭД: 9506 91 900 0

Область применения: для открытых площадок-уличные спортивные тренажеры (в т.ч. детские, подростковые, тренажеры для людей с ограниченными возможностями)

Продукция изготовлена в соответствии с: документацией изготовителя, ТУ 9619-001-63040489-2010

Перечень документов, представленных на экспертизу: заявление на проведение экспертизы, устав, свидетельство о государственной регистрации юридического

RPE-025 Заключение санитарно-эпидемиологической экспертизы (стр. 1/3)

11. Рекламации на Изделие RPE-025

11.1. При обнаружении в период гарантийного срока дефектов/поломок Изделия по вине изготовителя:

11.1.1. Составить акт-рекламацию, содержащий следующие сведения:

- наименование Изделия, артикул, дата выпуска;
- даты получения, монтажа и ввода в эксплуатацию;
- описание выявленных дефектов/поломок;
- общее время работы, ч;
- сведения об имевшихся неисправностях;
- фотографии оборудования с дефектом.

11.1.2. Сохранить вышедшие из строя детали на весь срок рассмотрения рекламации.

12. Гарантии изготовителя на Изделие RPE-025

12.1. Изготовитель гарантирует соответствие Изделия требованиям конструкторской документации проекта RPE-025 при соблюдении потребителем требований правил эксплуатации и разделов 7, 8, 9, 10 и 11.

12.2. В случае нарушения требований Паспорта или эксплуатационной документации, гарантия аннулируется.

12.3. Претензии на некомплектность Изделия принимаются в течение суток после его поставки (продажи).

12.4. Любые претензии рассматриваются только по письменному заявлению покупателя.

12.5. Срок гарантии на Изделие: один год со дня поставки (продажи) потребителю. Ресурс: пять лет. Гарантия и ресурс не распространяются на изделия, поврежденные:

- стихийными бедствиями, авариями, домашними животными, насекомыми;
- в результате вандализма, неправильной/небрежной установки, эксплуатации или транспортировки.

12.6. Гарантийный ремонт не осуществляется в следующих случаях:

- неправильное заполнение товарной накладной, гарантийной карты или ее отсутствие;
- монтаж Изделия произведён не в соответствии с инструкцией, либо выполнен неквалифицированно;
- наличие механических повреждений (трещин, сколов, деформации Изделия или его элементов и т.п.);
- отсутствие функционально-необходимых элементов Изделия (крышки, ролики, пружины и т.п.);
- наличие изменений устройства Изделия и/или признаков самостоятельного ремонта;

12.7. Гарантия и ресурс не распространяются на комплектующие, имеющие естественный ограниченный срок службы, и на естественный износ лакокрасочных покрытий.

12.8. Условия гарантии не предусматривают чистку и/или профилактику Изделия, а также выезда мастера к месту установки Изделия с целью его настройки, ремонта или консультации по вопросам эксплуатации.

12.9. Гарантия на заменённые детали прекращается вместе с гарантией на оборудование.

13. Сведения об утилизации Изделия RPE-025

13.1. Утилизацию Изделия, фундамента, прочих материалов и оборудования производит Владелец.

13.2. Утилизации подлежат как отдельные элементы Изделия, так и Изделие целиком в след. случаях:

- по результатам технических осмотров;
- по истечении срока службы (ресурса).

13.3. Порядок утилизации:

- раскрутить болтовые соединения, отсоединить друг от друга составные части Изделия;
- фундаменты, при необходимости, разбить и вынуть из грунта;
- места, где были фундаменты, отсыпать балластным слоем щебня и отсева с послойным трамбованием;
- разобранное оборудование вывезти на утилизацию (обратиться к специальным организациям);
- металлическая составляющая Изделия подлежит сдаче в металлолом;
- детали из древесины, фанеры, пластика и резины подлежат отправке на свалку твердых отходов.

14. Особые отметки для Изделия RPE-025

14.1. Возможны расхождения между описанием, изображением и фактическим исполнением Изделия, т.к. изготовитель постоянно работает над усовершенствованием конструкций своих изделий.

14.2. При обработке горячим цинкованием в Изделии могут быть выполнены технологические отверстия диаметром 8 мм, которые на готовом Изделии закрываются пластиковыми заглушками.

15. Свидетельство об изготовлении, приемке и упаковке Изделия RPE-025

15.1. Изделие соответствует проектной документации RPE-025 и признано годным к эксплуатации.

15.2. Изделие и его комплектующие упакованы в материал, обеспечивающий сохранность от незначительных механических повреждений при хранении и транспортировке.

15.3. Крепежные изделия (винты, гайки, болты, шайбы, заглушки и пр.) поставляются в отдельной упаковке.

15.4. Изделие упаковано согласно ТУ 96852-001-15191265-03

15.5. Место изготовления Изделия: ..... Россия, Санкт-Петербург

15.6. Месяц и год изготовления Изделия: ..... Август 2022 г.

Представитель ОТК: Смирнов Алексей Сергеевич 22 августа 2022 г.

М.П.

Мастер упаковочного участка: Коптева Виктория Юрьевна 22 августа 2022 г.

СИСТЕМА СЕРТИФИКАЦИИ ГОСТ Р

ФЕДЕРАЛЬНОЕ АГЕНТСТВО ПО ТЕХНИЧЕСКОМУ РЕГУЛИРОВАНИЮ И МЕТРОЛОГИИ

№ 0115002

ПРИЛОЖЕНИЕ

К сертификату соответствия № РОСС RU.HB32.H00014

Перечень конкретной продукции, на которую распространяется действие сертификата соответствия

код ОК код ТН ВЭД	Наименование и обозначение продукции, ее изготовитель	Обозначение документации, по которой выпускается продукция
32.30.14 9506919000	Тренажеры спортивные для открытых площадок, марка "Рекреация/Recreation": уличные спортивные тренажеры (детские, подростковые, силовые, тренажеры для людей с ограниченными возможностями) серии RF, RJ, RP, RCF, RD; уличное спортивное оборудование WORKOUT, уличное гимнастическое спортивное оборудование (турники, шведские стенки, брусья, гимнастические спортивные комплексы, рукоходы, лабиринты, лазы, полосы препятствий) серии RWO, RWC, RWCD; уличное игровое спортивное оборудование (ворота для футбола, мини-футбола, флорбола, гандбола, хоккея, стойки баскетбольные, волейбольные, для бадминтона, теннисные столы) серии RSE; детское спортивно-игровое оборудование и игровые комплексы серии RPE, RCC	

Руководитель органа С.Ю. Тёмин

Эксперт В.Л. Никаншин

RPE-025 Сертификат соответствия ТУ 9619-001-63040489-2010 (стр. 2/2)

СИСТЕМА СЕРТИФИКАЦИИ ГОСТ Р

ФЕДЕРАЛЬНОЕ АГЕНТСТВО ПО ТЕХНИЧЕСКОМУ РЕГУЛИРОВАНИЮ И МЕТРОЛОГИИ

Добровольная сертификация

СЕРТИФИКАТ СООТВЕТСТВИЯ

№ РОСС RU. HB32.H00014

Срок действия с 08.10.2019 по 07.10.2022

№ 0580014

ОРГАН ПО СЕРТИФИКАЦИИ рег.№ RA.RU.11HB32, Орган по сертификации Общества с ограниченной ответственностью «ЦЕНТР ИСПЫТАНИЙ И МЕТРОЛОГИИ», Адрес места осуществления деятельности: 127224, РОССИЯ, г. Москва, ул. Дорожная, дом 8 корпус 1, офис 103, E-mail: metr.center@gmail.com

ПРОДУКЦИЯ Тренажеры спортивные для открытых площадок, марка "Рекреация/Recreation". Серийный выпуск. Бланк приложения №0115002

код ОК
Код ОК 034-2014 (КПЕС 2008)
32.30.14

СООТВЕТСТВУЕТ ТРЕБОВАНИЯМ НОРМАТИВНЫХ ДОКУМЕНТОВ ТУ 9619-001-63040489-2010, ГОСТ Р 52169-2012

код ТН ВЭД
9506 91 900 0

ИЗГОТОВИТЕЛЬ Индивидуальный предприниматель Любо Виктория Александровна, ОГРНИП: 315784700250771, ИНН: 781910546844, Адрес: 197022, РОССИЯ, 197022, город Санкт-Петербург, Каменноостровский проспект, дом 62, квартира 14. Адрес места осуществления деятельности: 199155, РОССИЯ, город Санкт-Петербург, Уральская улица, дом 19, корпус 10, литер А, кабинет 152, телефон: +78123184662, адрес электронной почты: info@rcreation.ru.

СЕРТИФИКАТ ВЫДАН Индивидуальный предприниматель Любо Виктория Александровна, ОГРНИП: 315784700250771, ИНН: 781910546844, Адрес: 197022, РОССИЯ, 197022, город Санкт-Петербург, Каменноостровский проспект, дом 62, квартира 14. Адрес места осуществления деятельности: 199155, РОССИЯ, город Санкт-Петербург, Уральская улица, дом 19, корпус 10, литер А, кабинет 152, телефон: +78123184662, адрес электронной почты: info@rcreation.ru.

НА ОСНОВАНИИ протокола испытаний № 01865/IPT-10-19 от 07.10.2019 года, Испытательной лаборатории Общества с ограниченной ответственностью «Тестиспытания», аттестат аккредитации РОСС RU.31484.04ИДЭО.001, срок действия с 30.08.2018 по 30.08.2021.

ДОПОЛНИТЕЛЬНАЯ ИНФОРМАЦИЯ Место нанесения знака соответствия: на изделии, в упаковке и технической документации. Схема сертификации 3с.

Общество с ограниченной ответственностью «ЦЕНТР ИСПЫТАНИЙ И МЕТРОЛОГИИ» ИНН 7720338720 ОГРН 1167746434336 Москва

Руководитель органа _____ подпись С.Ю. Темин инициалы, фамилия

Эксперт _____ подпись В.Л. Никаншин инициалы, фамилия

Сертификат не применяется при обязательной сертификации

Таблица 1. Сведения о хранении Изделия RPE-025

Дата приемки на хранение	Дата снятия с хранения	Условия хранения Изделия	Ответственное лицо		
			Должность	ФИО	Подпись

Таблица 2. Учёт технического обслуживания Изделия RPE-025

Дата	Замечания по техническому состоянию Изделия	Проведённые работы	Ответственное лицо		
			Должность	ФИО	Подпись

Таблица 3. Учёт неисправностей при эксплуатации Изделия RPE-025

Дата отказа	Характер неисправности	Вр. работы отказавшей части, ч	Принятые меры (расход ЗИП, акт-рекламация)	Ответственное лицо			Примечание
				Должность	ФИО	Подпись	

Таблица 4. Сведения о ремонте Изделия RPE-025

Наименование элемента	Основание для проведения ремонта	Дата постановки в ремонт	Дата выхода из ремонта	Время наработки до ремонта, ч	Организация, проводившая ремонт	Ответственное лицо		
						Должность	ФИО	Подпись

Приложение №1

RPE-025 Карусель с подвесами

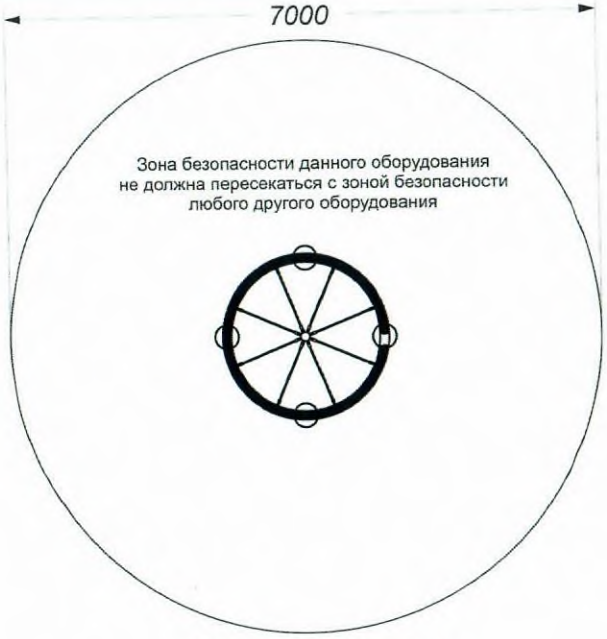

RPE-025 Зона безопасности

ЕВРАЗИЙСКИЙ ЭКОНОМИЧЕСКИЙ СОЮЗ

СЕРТИФИКАТ СООТВЕТСТВИЯ

EAC

№ ЕАЭС RU C-RU.HA46.B.04242/22

Серия RU № 0395417

ОРГАН ПО СЕРТИФИКАЦИИ Орган по сертификации оборудования и колесных транспортных средств Общество с ограниченной ответственностью «Эксперт-Сертификация». Место нахождения (адрес юридического лица): 305000, Россия, город Курск, улица Уфимцева, дом 2, помещение I, офис № 12. Адрес места осуществления деятельности: 305000, РОССИЯ, Курская область, Курск, улица Ленина, дом 60, офис 21. Телефон: +7 4712770491. Адрес электронной почты: info@expert-sertifikaciya.ru. Уникальный номер записи об аккредитации в реестре аккредитованных лиц: RA.RU.10HA46. Дата решения об аккредитации: 27.04.2018

ЗАЯВИТЕЛЬ Индивидуальный предприниматель Любо Виктория Александровна
Место жительства: 197022, Россия, город Санкт-Петербург, проспект Каменноостровский, дом 62, квартира 14
Адрес места осуществления деятельности: 198184, Россия, город Санкт-Петербург, остров Белый, дом 1 литер В
Основной государственный регистрационный номер индивидуального предпринимателя 315784700250771
Телефон: +79219417310 Адрес электронной почты: director@rstation.ru

ИЗГОТОВИТЕЛЬ Индивидуальный предприниматель Любо Виктория Александровна
Место жительства: 197022, Россия, город Санкт-Петербург, проспект Каменноостровский, дом 62, квартира 14
Адрес места осуществления деятельности по изготовлению продукции: 198184, Россия, город Санкт-Петербург, остров Белый, дом 1 литер В

ПРОДУКЦИЯ Карусель детской игровой площадки, артикулы: RD-1016, RJP-003, RPE-007, RPE-025, RPE-033, RPE-30, RPE-031, RPE-032, RPE-034, RPE-039. Продукция изготовлена в соответствии с ТУ 32.99.59-002-202988155-2022 «Карусели детской игровой площадки»
Серийный выпуск

КОД ТН ВЭД ЕАЭС 9506999000

СООТВЕТСТВУЕТ ТРЕБОВАНИЯМ
Технического регламента Евразийского экономического союза "О безопасности оборудования для детских игровых площадок" (ТР ЕАЭС 042/2017)

СЕРТИФИКАТ СООТВЕТСТВИЯ ВЫДАН НА ОСНОВАНИИ

ДОПОЛНИТЕЛЬНАЯ ИНФОРМАЦИЯ

СРОК ДЕЙСТВИЯ С 11.08.2022 **ПО** 26.07.2027 **ВКЛЮЧИТЕЛЬНО**

Руководитель (уполномоченное лицо) органа по сертификации Эксперт-Сертификация М.П. Игорь Олегович

Эксперт (эксперт-аудитор) (эксперты (эксперты-аудиторы)) Евгений Викторович

RPE-025 Сертификат соответствия ТР ЕАЭС 042-2017

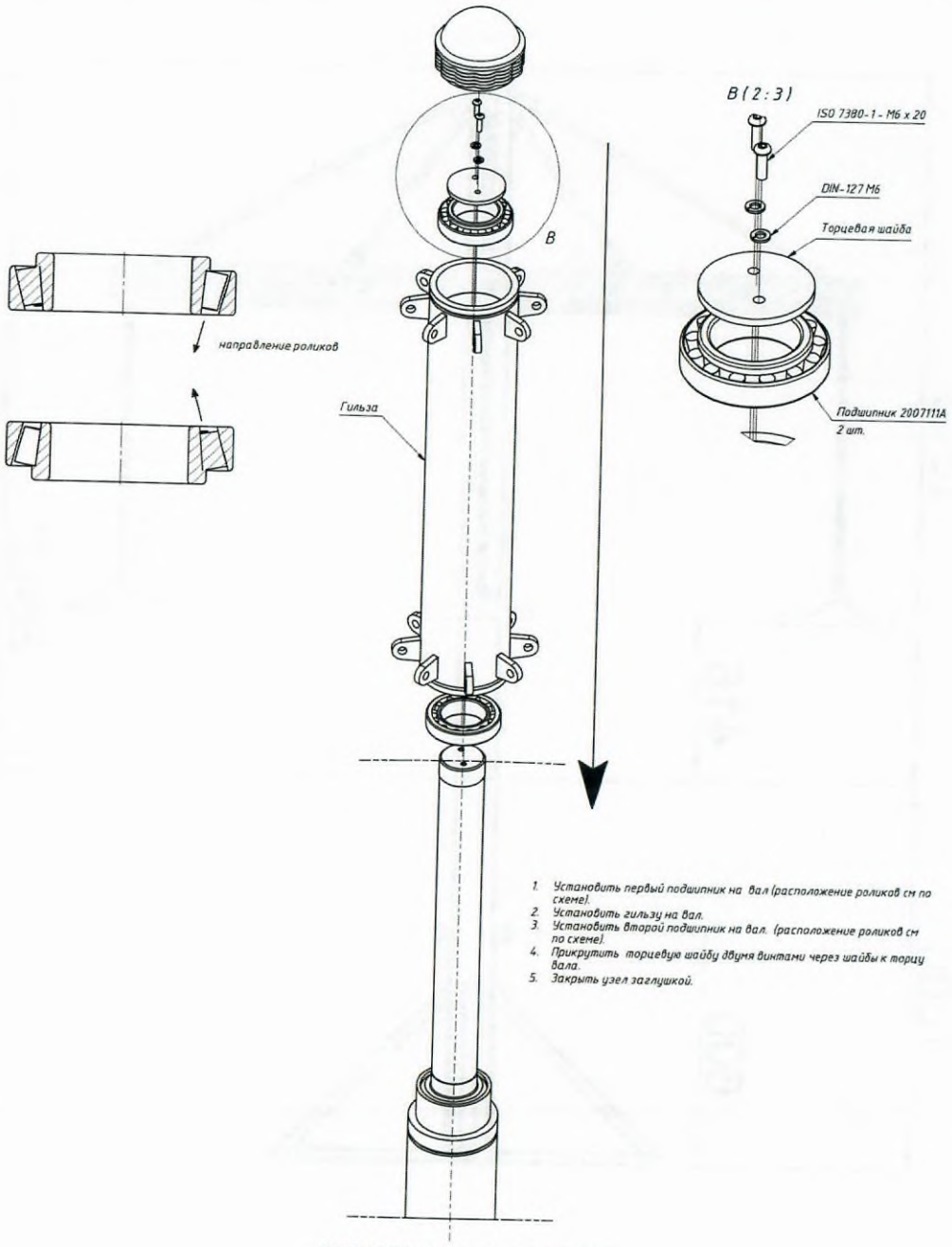

RPE-025 Карусель с подвесами

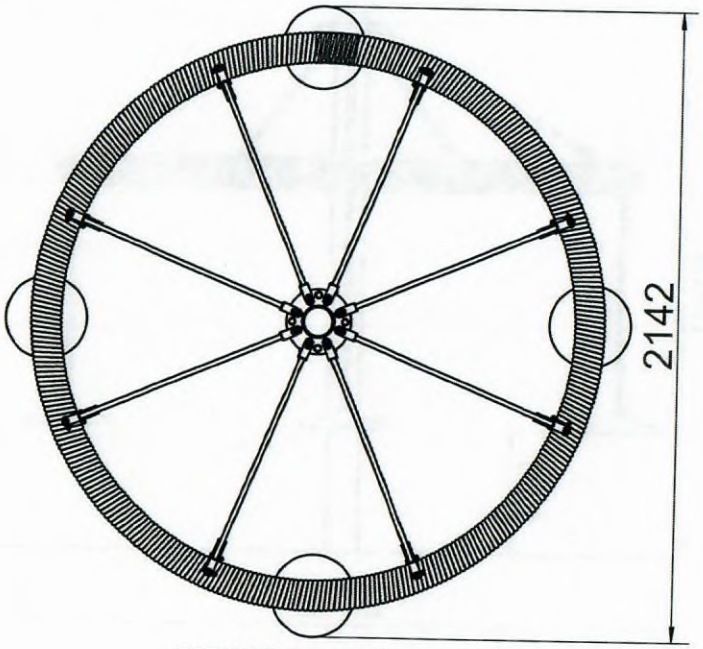

RPE-025 Вид сверху без закладной

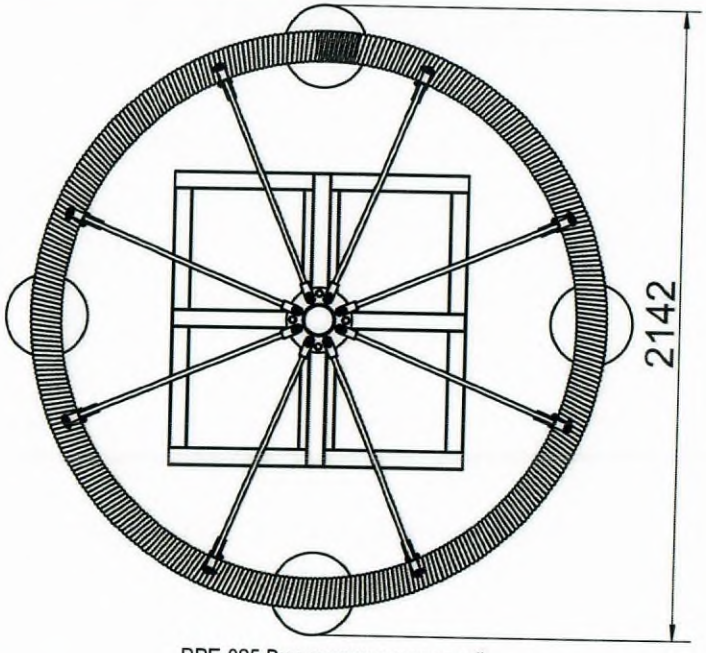

RPE-025 Вид сверху с закладной

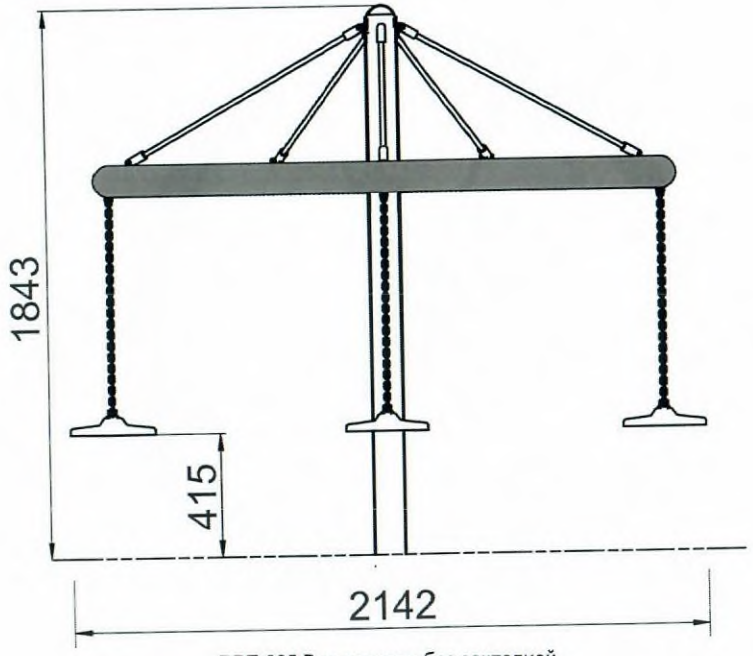

RPE-025 Вид спереди без закладной

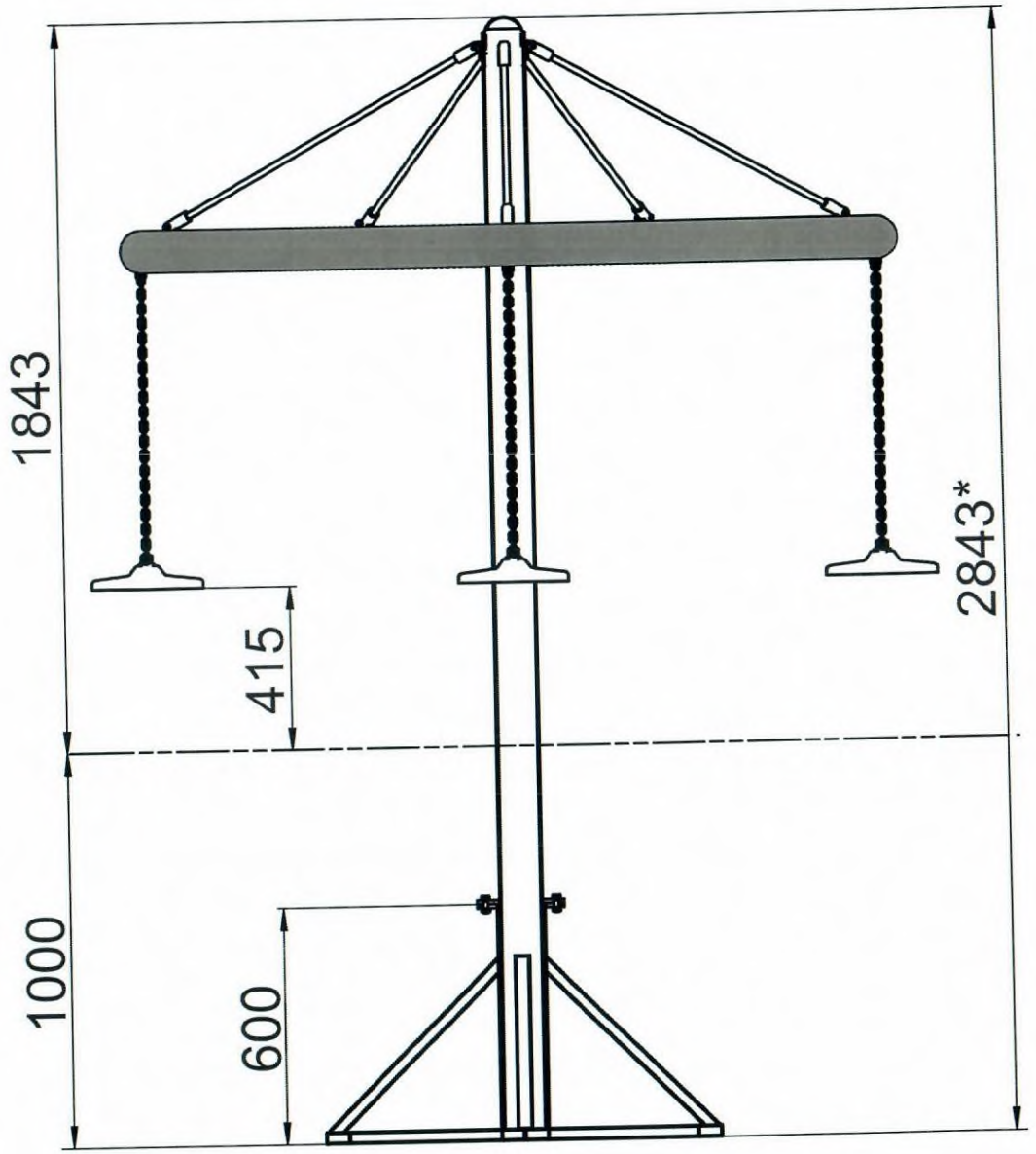

RPE-025 Вид спереди с закладной

ПАСПОРТ ТЕХНИЧЕСКОГО ИЗДЕЛИЯ

уличное детское игровое оборудование

1. Основные сведения об Изделии

1.1. Наименование: RPE-001-N - Рама качелей с одним подвесом «Гнездо»

1.2. Тип изделия: уличное детское игровое оборудование

1.3. Изготовитель: ИП Любо Виктория Александровна

1.4. Адрес: 198184, Санкт-Петербург г, остров Белый, д.1, литера В

1.5. Контактная информация: 8 (800) 222-02-65, info@rcreation.ru, www.rcreation.ru

1.6. Изделие соответствует требованиям следующих нормативных документов:

- ГОСТ 34614.1-2019 (EN 1176-1-2017) «Оборудование и покрытия игровых площадок. Общие требования безопасности и методы испытаний»
- ГОСТ 34614.2-2019 (EN 1176-2-2017) «Оборудование и покрытия игровых площадок. Дополнительные требования безопасности и методы испытаний качелей»
- ТР ЕАЭС 042-2017 «О безопасности оборудования для детских игровых площадок»
- ТУ 32.99.59-003-202988155-2022 «Качели детской игровой площадки»

2. Термины и определения, используемые в настоящем документе

2.1. **Изделие:** единица детского, гимнастического, спортивного оборудования или МАФ (малая архитектурная форма) и т.д. В данном документе это «RPE-001-N - Рама качелей с одним подвесом «Гнездо»».

2.2. **Паспорт Изделия (далее - Паспорт):** настоящий документ - паспорт технического Изделия.

2.3. **Нормативная документация (далее - Н.Д.):** актуальные на дату использования Изделия ГОСТы,СНиПы, международные стандарты и другие документы, регламентирующие:

- установку, использование и обслуживание детского, спортивного, гимнастического оборудования и МАФ (соответственно Типу Изделия и назначению площадки, на которой устанавливается Изделие);
- типы и толщину покрытий для игровой или спортивной площадки, на которой устанавливается Изделие.

Н.Д. для Изделия включает (но не ограничивается ими) следующие документы:

2.3.1. ТР ЕАЭС 042/2017 Тех. регламент ЕАЭС «О безопасности оборудования для детских игр. площадок».

2.3.2. ГОСТ 34614.xx / EN 1176-xx: Оборудование и покрытия игровых площадок:

- ч.1: ... Общие требования безопасности и методы испытаний.
- ч.2: ... Дополнительные требования безопасности и методы испытаний качелей.
- ч.3: ... Дополнительные требования безопасности и методы испытаний горок.
- ч.4: ... Дополнительные требования безопасности и методы испытаний канатных дорог.
- ч.5: ... Дополнительные требования безопасности и методы испытаний каруселей.
- ч.6: ... Дополнительные требования безопасности и методы испытаний качалок.
- ч.7: ... Руководство по установке, контролю, техническому обслуживанию и эксплуатации.
- ч.10: ... Доп. требования безопасности и методы исп. для полностью закрытого игрового оборуд-ния.
- ч.11: ... Доп. требования безопасности и методы испытаний пространственных игровых сетей.

2.3.3. ГОСТ 34615 / EN 1177: Покрытия ударопоглощающие игровых площадок. Определение Кр.В.П. (CFH).

2.3.4. ГОСТ Р 59010: Оборудование и покрытия игровых площадок. Доп. требования безопасности и методы испытаний универсальных игровых площадок.

2.3.5. Оборудование детских спортивных площадок:

- ГОСТ Р 55677: ... Безопасность конструкции и методы испытаний. Общие требования.
- ГОСТ Р 55678: ... Безопасность конструкции и методы исп. спортивно-развивающего оборудования.
- ГОСТ Р 55679: ... Безопасность при эксплуатации.

2.4. **Зона Безопасности (далее - З.Б.):** объем, в котором может находится использующий Изделие человек при эксплуатации Изделия или во время непредвиденного падения с него. Соответствует терминам:

- «пространство падения» / «falling space» ..... ГОСТ 34614.1-2019 / BS EN 1176-1:2017

2.5. **Поверхность Зоны Безопасности (далее - П.З.Б.):** область, полученная в результате проекции З.Б. на грунт; поверхность игровой или спортивной площадки. Соответствует терминам:

- «зона приземления» / «impact area» ..... ГОСТ 34614.1-2019 / BS EN 1176-1:2017

3. Назначение, принцип действия и применение Изделия RPE-001-N

3.1. Качели для детей с одним подвесом «Гнездо».

Уличные качели помогают детям выплеснуть излишки энергии, что впоследствии повышает их усидчивость, внимательность, способность концентрироваться.

Оборудование тренирует вестибулярный аппарат и координацию: малыши лучше держат равновесие, учатся управлять своим телом.

У ребят создается позитивное подкрепление: они понимают, что игры на свежем воздухе — это весело и интересно, благодаря чему их проще приучить к активному образу жизни.

Использование детских качелей для улицы снижает психоэмоциональную нагрузку, что особенно важно для детей младшего школьного возраста. Нервная система расслабляется, ребенок быстро восстанавливается для дальнейшей учебы и развивающих занятий.

Если уличные качели предназначаются для нескольких детей, то катание на них приводит к развитию коммуникативных навыков.

4. Основные технические данные Изделия RPE-001-N

4.1. Габаритные размеры в смонтированном виде и размеры Зоны Безопасности:

- длина, мм 3 855
- ширина, мм 2 395
- высота над землей, мм 2 740
- объем, м³ 25,298
- длина Зоны Безопасности, м 6,9
- ширина Зоны Безопасности, м 4,4
- площадь Зоны Безопасности, м² 29,50
- допустимые отклонения размеров Изделия, мм ..... ± 100

4.2. Эксплуатационные характеристики:

- разработано с учетом доступности для инвалидов в креслах-колясках ..... нет

- число пользователей, чел. 4-5
- возрастная категория, лет ..... 3+
- максимальная высота падения, мм 2 500
- допустимая нагрузка (максимальный вес одного пользователя), кг 100

4.3. Сборочные и монтажные характеристики:

- способ монтажа (р. «Сборка и монтаж») ..... бетонирование опорных столбов
- глубина бетонирования опорных столбов без опорных фланцев, мм 600

4.4. Прочие характеристики:

- масса, кг 110,4
- самая длинная часть (при транспортировке), мм 3 578

5. Комплектность Изделия RPE-001-N

5.1. Оборудование:

- Стойка опорная, шт - .....
- Перекладина, шт - .....
- Подвес «Гнездо», шт - .....
- Пруток арматурный для бетонирования столбов, шт 12
- Крепеж, компл 1

5.2. Документация:

5.2.1. Настоящий Паспорт на Изделие RPE-001-N, экземпляров 1

5.2.2. Приложение «Порядок сборки оборудования с хомутами» (требуется только при поставке изделий с хомутами на несущих столбах), экземпляров на всю поставку 1

5.2.3. Приложение «Техническое описание установки и монтажа уличного оборудования ИП Любо В.А.» (при производстве монтажа не силами ИП Любо В.А.), экземпляров на всю поставку 1

6. Требования к З.Б. и к П.З.Б. для Изделия RPE-001-N

6.1. ВНИМАНИЕ! При наличии возможности использования Изделия детьми и/или подростками (даже под присмотром квалифицированного тренера или учителя), З.Б. и поверхность площадки (как минимум, по всей П.З.Б. Изделия) должны соответствовать требованиям Н.Д. для ДЕТСКИХ ИГРОВЫХ ПЛОЩАДОК (п.п.2.3.1-2.3.4) не зависимо от типа Изделия!

6.2. З.Б. Изделия (размеры, отсутствие посторонних предметов, пересечение с З.Б. другого оборудования и т.д.), должна соответствовать требованиям Н.Д. (п.2.3) для Типа данного Изделия.

6.3. П.З.Б. Изделия (используемые материалы, тип и толщина покрытия, и т.д.) должна соответствовать требованиям Н.Д. (п.2.3) для Типа данного Изделия.

6.4. Владелец Изделия при размещении Изделия и другого оборудования на площадке и выборе ее покрытия должен в первую очередь руководствоваться требованиями Н.Д. (п.2.3) и соображениями безопасности.

На рекомендации и характеристики Изделия, приведенные в настоящем Паспорте, допускается ориентироваться, но не полагаться полностью.

6.5. Ответственность (как административная, так и уголовная) за любой вред, причиненный пользователю Изделия или другим лицам по причине нарушения требований Н.Д., предъявляемых к З.Б. и покрытию П.З.Б. Изделия, и/или указаний, приведенных в Паспорте, полностью лежит на Владельце.

6.6. Материалы с низкими ударопоглощающими свойствами должны использоваться только вне П.З.Б.

6.7. Примеры покрытий площадки и требуемая их толщина в зависимости от высоты падения:

ВНИМАНИЕ! Информация приведена в справочном порядке - для оценки материала и толщины покрытия. Руководством к выбору являются только результаты экспертизы сырья и испытания готового покрытия.

Наименование материала	Для ММГН*	Разрешенный размер частиц	Минимальная толщина, мм	Высота падения, мм
Травянистая поверхность / верхний слой почвы	?	-	-	≤ 1000

Травянистая поверхность имеет эффект смягчения удара. При правильном уходе поверхность эффективна при высоте падения до 1 м. Свыше - защитные ударопрочные свойства поверхности зависят от климатических условий местности.				
Стружка коры деревьев	-	20-80	300	≤ 2000
			400	≤ 3000
Древесная стружка	-	5-30	300	≤ 2000
			400	≤ 3000
Песок или гравий (без загрязнений или частиц глины)	-	0,25-8	300	≤ 2000
			400	≤ 3000
Песок и гравий должны быть округлыми и промыты. Считается, что промытый песок или гравий из аллювиальных отложений являются свободными от большинства частиц ила или глины. Коэффициент однородности D60/D10 < 3,0.				
Другие материалы и другая толщина покрытия	?	В соответствии с испытаниями по критерию повреждения головы (HIC) (п.2.3.3)		
Ориентировочные данные для резиновых покрытий (показатели зависят от ударопоглощающих свойств резины, соблюдения пропорций клея и добавок при установке, временных промежутков высыхания уложенной резины и т.д.)		-	*30-40*	*≤ 1000*
		-	*50-60*	*≤ 1500*
		-	*80-90*	*≤ 2000*
		-	*> 100*	*≤ 3000*

* подходит для использования маломобильными группами населения (ММГН).

7. Осмотр, техническое обслуживание и текущий ремонт Изделия RPE-001-N

7.1. Для целей оценки соответствия технического состояния Изделия требованиям безопасности Изделие должно регулярно осматриваться и обслуживаться Владельцем самостоятельно:

- осмотр перед началом эксплуатации Изделия ..... один раз
- ежедневный осмотр ..... каждый день
- регулярный осмотр выполняется как можно чаще, но не реже, чем ..... один раз в месяц
- функциональный осмотр с проверкой работоспособности Изделия ..... один раз в 3 месяца
- ежегодный основной осмотр с проверкой работоспособности Изделия ..... один раз в 12 месяцев

7.2. В рамках осмотров (п.7.1) и тех. обслуживания проводят визуальный осмотр Изделия и всех его элементов и деталей (особое внимание - скрытым и труднодоступным частям), а именно проверяют:

- отсутствие элементов транспортной упаковки;
- устойчивость конструкции и опорных столбов;
- узлы крепления к опорным столбам;
- наличие всех деталей и элементов Изделия;
- отсутствие дефектов/неисправностей;
- структурную целостность, особенно хомутов;
- отсутствие коррозии металлических элементов;
- отсутствие гниения деревянных элементов (если такие элементы есть в конструкции);
- отсутствие трещин, острых краев или других повреждений, гладкость защищающих поверхностей;
- влияние выполненных ремонтных работ (если проводились) на безопасность Изделия;
- чистоту на площадке (посторонние предметы и разбитое стекло представляют большую опасность);
- наличие, размер и соответствие ударопоглощающего покрытия П.З.Б. требованиям проекта (если есть), Паспорту и Н.Д. (п.2.3, раздел 6);
- отсутствие дефектов покрытия площадки (при наличии дефектов их следует устранить);
- отсутствие просадки рыхлых материалов покрытия площадки (в случае их использования) и их выравнивание (просадка более 100 мм должна быть устранена).

7.3. Текущий ремонт является корректирующим обслуживанием, которое производится по результатам технических осмотров и должно включать меры по устранению замечаний, а именно:

- замену крепежа, заглушек, изношенных/поврежденных деталей; сварку металлических конструкций;
- исправление нарушений окраски поверхностей:
  - участки с повреждённой краской очищаются от остатков краски, от пыли, жиров и центров коррозии;
  - очищенные участки покрываются антикоррозийной грунтовкой для стальных поверхностей;
  - после высыхания грунтовки на участки дважды наносится краска распылителем;

Для заметок

Certificate of Registration Certificate of Registration

G-CERTI *certificate*

hereby certifies that

Индивидуальный предприниматель Любо Виктория Александровна
Sole Proprietarship Victoria Alexandrovna Lubo

199155, Россия, Санкт-Петербург, улица Уральская, дом 19, корпус 10 лит. А.
199155, Russia, Saint-Petersburg, Uralskaya street, 19 building 10 letter A

meets the Standard Requirements & Scope as following

ISO 9001:2015 *Quality Management Systems*

Производство спортивных товаров, крепёжных изделий, цепей, пружин, изделий из проволоки. Производство строительных металлических конструкций, изделий и их частей.

Manufacture of sport goods, fasteners, chains, springs, products from wire.
Manufacture of metal structures, products and parts.

Certificate No : GKIRQ-0058-QC
Initial Date : 09. Nov. 2021 Issue Date : 09. Nov. 2021
Expiry Date : 08. Nov. 2024 Valid period : 09. Nov. 2021 ~ 08. Nov. 2022

Signed for and on behalf of GCERTI
President I.K.Cho

G-CERTI SYSTEM SERVICE MSCB-113

IAS ACCREDITED MSCB-113

IAF

RPE-001-N Сертификат соответствия ISO 9001-2015

- ежегодную обработку деталей из дерева и фанеры консервантом (рекомендуется консервант с содержанием тефлона) - обработку проводить в соответствии с инструкцией к консерванту.

7.4. Заменяемые элементы и детали должны быть изготовлены по техническим условиям изготовителя.
7.5. Эксплуатация Изделия во время выполнения текущих ремонтов запрещена.
7.6. Осмотры и текущие ремонты Изделия выполняются силами и за счет Владельца.
7.7. В период обкатки и/или регулирования Изделия дополнительные меры не требуются.
7.8. Дополнительное обслуживание; узлы и детали, требующие дополнительного обслуживания:

- Болты, гайки, прочие резьбовые соединения требуют регулярной проверки и подтягивания.

Моменты затяжки резьбовых соединений (на основании данных для класса прочности 4,6):

Головка, мм / Резьба	8/M5	10/M6	13/M8	17/M10	19/M12	22/M14	24/M16	27/M18	30/M20	32/M22	36/M24
Момент затяжки, Н*м	2,28	3,92	9,48	19,1	32,6	52,0	79,9	110	156	211	270

8. Правила и требования безопасности использования Изделия RPE-001-N

8.1. Детям младше 12 лет эксплуатация Изделия разрешена только под присмотром взрослого.
8.2. Изделие должно быть установлено с соблюдением требований Н.Д. (п.2.3), предъявляемых к З.Б., а также к типу и толщине покрытия поверхности площадки (П.З.Б.).
8.3. При обнаружении каких-либо дефектов Изделия их необходимо немедленно устранить или ограничить доступ пользователей к Изделию на весь период времени до устранения всех дефектов.
8.4. Эксплуатация Изделия допускается при температуре окружающей среды от -30°С до +40°С.
8.5. **СТРОГО ЗАПРЕЩЕНА** эксплуатация Изделия в следующих случаях:

- **несоответствие размеров и/или конфигурации З.Б. требованиям Н.Д. (п.2.3) или Паспорту;**
- **несоответствие типа и/или толщины покрытия П.З.Б. требованиям Н.Д. (п.2.3) или Паспорту;**
- **недостаточный или некачественный монтаж Изделия;**
- **недостаточная устойчивость опорных столбов или Изделия целиком;**
- **отклонение опорных столбов от вертикали на угол 1° и более;**
- **наличие любых других причин, могущих привести к опрокидыванию Изделия;**
- **наличие дефектов Изделия, а также во время монтажа или ремонта Изделия;**
- **во время проведения каких-либо работ на площадке, на которой установлено Изделие;**
- **наличие у человека психических расстройств и/или нахождение в состоянии измененного сознания (по причине болезни, алкогольного/наркотического опьянения или другим причинам);**
- **наличие любых других угроз жизни и/или здоровью пользователей Изделия или других лиц.**

8.6. Для дополнительной безопасности, ограничения доступа в ночное время, а также придания законченного и привлекательный вида площадке с Изделием, рекомендуется:

- обнести площадку сеткой-забором;
- оборудовать площадку специальным износостойким монолитным каучуковым покрытием.

8.7. Владелец должен производить ежедневный визуальный осмотр Изделия (п.7.2).
8.8. Владелец должен самостоятельно следить за изменениями в Н.Д. и поддерживать соответствие площадки с Изделием актуальным требованиям Н.Д.
8.9. На площадке, на которой установлено Изделие, **ЗАПРЕЩЕНО:**

- мусорить, курить, приносить и оставлять стеклянные бутылки;
- использовать Изделие не по назначению;
- выгуливать домашних животных;
- пачкать или ломать Изделие.

9. Сборка и монтаж Изделия RPE-001-N, меры предосторожности

9.1. Сборка и монтаж Изделия должны осуществляться организацией, имеющей соответствующие лицензии, сотрудников с соответствующим опытом и необходимую материальную базу.
9.2. Установка Изделия производится на ровной площадке, свободной от зеленых насаждений.
9.3. Ориентация Изделия или элементов в целях защиты от влияния климатических условий не требуется.
9.4. Дополнительная окраска или пропитка элементов оборудования не требуется.

9.5. Изделие требуется установить в З.Б. в соответствии с разделом 6.

9.6. Сборочное пространство должно быть примерно такого же размера, как и З.Б. Изделия, или более, если это требуется для обеспечения безопасности сборки и монтажа Изделия как для исполнителей, так и для окружающих людей и случайных прохожих, в том числе - детей.

9.7. Навесные элементы (если есть) крепятся к несущим столбам при помощи хомутов (п.5.2.2).

9.8. Монтаж изделий БЕЗ опорных фланцев осуществляется бетонированием опорных столбов.

9.9. Монтаж изделий С опорными фланцами осуществляется креплением опорных фланцев к фундаменту:

- **Вариант А:** монтажный комплект типа «Ёж» бетонируется в яме.
- **Вариант Б:** используются готовые бетонные закладные детали ИП Любо В.А. (ПН-10, ПН-7).

9.10. Описание порядка установки и монтажа для п.п.9.8-9.9 приведено в приложении (п.5.2.3).

9.11. Сборку Изделия следует выполнять в соответствии с Приложением №1. Последовательность сборки:

- Изучить документацию на Изделие и нормативные документы.
- Проверить комплектность Изделия согласно разделу 5.
- Разметить участок для установки Изделия в соответствии с проектом (если есть), с габаритами З.Б. по п.4.1 и схемами З.Б. и расположения опор в Приложении №1 (если есть).
- Подготовить фундаментное основание (Приложение №1, п.5.2.3).
- Распаковать и смонтировать Изделие согласно п.п.4.3, 9.8-9.10.

9.12. Обязательно выставление по вертикали всех опорных столбов Изделия и мест примыкания опорных элементов выносного оборудования к их основанию (к опорным столбам или иным частям Изделия).

9.13. После установки следует проверить надежность крепления всех элементов, затяжку всех резьбовых соединений, соблюдение габаритов Изделия. Устранить неисправности.

9.14. После установки следует проверить соблюдение размеров З.Б. Устранить неисправности.

9.15. Перечень необходимых специальных приспособлений и инструментов для монтажа Изделия:

- наборы гаечных ключей, шестигранников и отверток; для сборки ДИО рекомендуется шуруповерт (моменты затяжки резьбовых соединений приведены в п.7.8).

9.16. Требования безопасности при подготовке, выполнении фундаментных работ, монтаже или установке Изделия, а также при замене элементов Изделия, как во время, так и после проведения работ:

- Основные угрозы: электрические устройства и инструменты, неполные наборы изделий, глубокие фундаментные отверстия, возможность падения незакрепленного изделия и его частей, инструментов.
- **Обязательны маркировка и ограничение доступа к рабочему пространству.**
- Не допускается присутствие на площадке посторонних лиц.
- Работы проводить только с использованием исправного электроинструмента.
- Изделие и его части, инструменты и материалы должны находиться под постоянным присмотром.
- Незафиксированные в грунте при помощи фундаментов части Изделия (или Изделие целиком), имеющие возможность падения, должны находиться под постоянным присмотром.
- **Запрещается оставлять неокончательно установленное и/или собранное Изделие:**
  - с открытыми проемами;
  - без соответствующего ограждения, обеспечивающего безопасность;
  - без предупредительных табличек, предупреждающих об опасности.
- Запрещается оставлять открытыми и/или незафиксированными элементы Изделия, которые могут стать причиной травмирования пользователей или посторонних лиц.
- Обязательно ношение защитных касок для всех, кто находится на площадке.

9.17. После окончания монтажа необходимо удалить с площадки монтажный инструмент и приспособления.

9.18. После окончания монтажа необходимо удалить с площадки и утилизировать строительный мусор, элементы транспортной упаковки Изделия, ярлыки и элементы маркировки Изделия, прочий мусор.

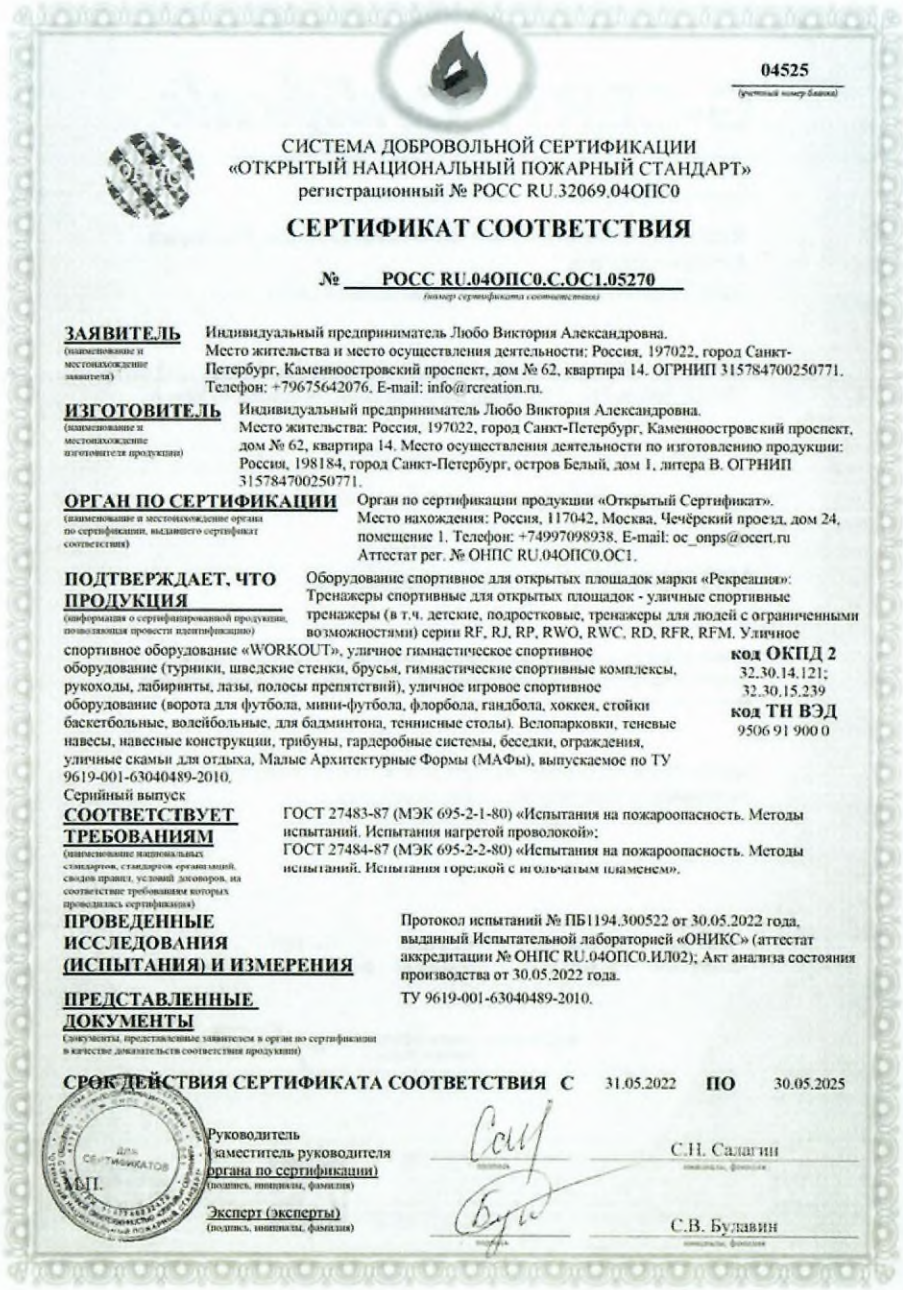

04525
(учетный номер бланка)

СИСТЕМА ДОБРОВОЛЬНОЙ СЕРТИФИКАЦИИ
«ОТКРЫТЫЙ НАЦИОНАЛЬНЫЙ ПОЖАРНЫЙ СТАНДАРТ»
регистрационный № РОСС RU.32069.04ОПС0

СЕРТИФИКАТ СООТВЕТСТВИЯ

№ РОСС RU.04ОПС0.С.ОС1.05270
(номер сертификата соответствия)

ЗАЯВИТЕЛЬ (наименование и местонахождение заявителя)
Индивидуальный предприниматель Любо Виктория Александровна.
Место жительства и место осуществления деятельности: Россия, 197022, город Санкт-Петербург, Каменноостровский проспект, дом № 62, квартира 14. ОГРНИП 315784700250771.
Телефон: +79675642076. E-mail: info@rcreation.ru.

ИЗГОТОВИТЕЛЬ (наименование и местонахождение изготовителя продукции)
Индивидуальный предприниматель Любо Виктория Александровна.
Место жительства: Россия, 197022, город Санкт-Петербург, Каменноостровский проспект, дом № 62, квартира 14. Место осуществления деятельности по изготовлению продукции: Россия, 198184, город Санкт-Петербург, остров Белый, дом 1, литера В. ОГРНИП 315784700250771.

ОРГАН ПО СЕРТИФИКАЦИИ (наименование и местонахождение органа по сертификации, выдавшего сертификат соответствия)
Орган по сертификации продукции «Открытый Сертификат».
Место нахождения: Россия, 117042, Москва, Чечёрский проезд, дом 24, помещение 1. Телефон: +74997098938. E-mail: oc_onps@ocert.ru
Аттестат рег. № ОНПС RU.04ОПС0.ОС1.

ПОДТВЕРЖДАЕТ, ЧТО ПРОДУКЦИЯ (информация о сертифицированной продукции, позволяющая провести идентификацию)
Оборудование спортивное для открытых площадок марки «Рекреация»: Тренажеры спортивные для открытых площадок - уличные спортивные тренажеры (в т.ч. детские, подростковые, тренажеры для людей с ограниченными возможностями) серии RF, RJ, RP, RWO, RWC, RD, RFR, RFM. Уличное спортивное оборудование «WORKOUT», уличное гимнастическое спортивное оборудование (турники, шведские стенки, брусья, гимнастические спортивные комплексы, рукоходы, лабиринты, лазы, полосы препятствий), уличное игровое спортивное оборудование (ворота для футбола, мини-футбола, флорбола, гандбола, хоккея, стойки баскетбольные, волейбольные, для бадминтона, теннисные столы). Велопарковки, теневые навесы, навесные конструкции, трибуны, гардеробные системы, беседки, ограждения, уличные скамьи для отдыха, Малые Архитектурные Формы (МАФы), выпускаемое по ТУ 9619-001-63040489-2010.
Серийный выпуск

код ОКПД 2 32.30.14.121; 32.30.15.239
код ТН ВЭД 9506 91 900 0

СООТВЕТСТВУЕТ ТРЕБОВАНИЯМ (наименование национальных стандартов, стандартов организаций, сводов правил, условий договоров, на соответствие требованиям которых проводилась сертификация)
ГОСТ 27483-87 (МЭК 695-2-1-80) «Испытания на пожароопасность. Методы испытаний. Испытания нагретой проволокой»;
ГОСТ 27484-87 (МЭК 695-2-2-80) «Испытания на пожароопасность. Методы испытаний. Испытания горелкой с игольчатым пламенем».

ПРОВЕДЕННЫЕ ИССЛЕДОВАНИЯ (ИСПЫТАНИЯ) И ИЗМЕРЕНИЯ
Протокол испытаний № ПБ1194.300522 от 30.05.2022 года, выданный Испытательной лабораторией «ОНИКС» (аттестат аккредитации № ОНПС RU.04ОПС0.ИЛ02); Акт анализа состояния производства от 30.05.2022 года.

ПРЕДСТАВЛЕННЫЕ ДОКУМЕНТЫ (документы, представленные заявителем в орган по сертификации в качестве доказательств соответствия продукции)
ТУ 9619-001-63040489-2010.

СРОК ДЕЙСТВИЯ СЕРТИФИКАТА СООТВЕТСТВИЯ С 31.05.2022 ПО 30.05.2025

М.П.

Руководитель (заместитель руководителя органа по сертификации) (подпись, инициалы, фамилия) — С.Н. Салагин

Эксперт (эксперты) (подпись, инициалы, фамилия) — С.В. Будавин

RPE-001-N Сертификат Пожарной Безопасности

ЗАКЛЮЧЕНИЕ

Экспертиза проведена в соответствии с действующими Едиными санитарно-эпидемиологическими и гигиеническими требованиями к товарам, подлежащим санитарно-эпидемиологическому надзору (контролю), утв. решением Комиссии Таможенного союза № 299 от 28.05.2010, с использованием методов и методик, утвержденных в установленном порядке.

Продукция: «Оборудование спортивное для открытых площадок» **соответствует (не ~~соответствует~~)** Единым санитарно-эпидемиологическим и гигиеническим требованиям к товарам, подлежащим санитарно-эпидемиологическому надзору (контролю), утв. решением Комиссии таможенного союза № 299 от 28.05.2010 (глава II, раздел 6, 11)

Настоящее экспертное заключение выдано для целей **проверки соответствия продукции требованиям Единых санитарно-эпидемиологических и гигиенических требований к товарам, подлежащим санитарно-эпидемиологическому надзору (контролю), утвержденных решением Комиссии Таможенного союза № 299 от 28.05.2010**

Врач по общей гигиене В.Н. Артюшин

RPE-001-N Заключение санитарно-эпидемиологической экспертизы (стр. 3/3)

10. Транспортировка, хранение, консервация и расконсервация Изделия RPE-001-N

10.1. Транспортировку производить автотранспортом без упаковки в тару или в контейнерах согласно «Правилам движения по дорогам России», «Общим правилам перевозки грузов автотранспортом».

10.2. Минимально необходимая упаковка для транспортировки: гофрокартон и воздушно-пузырчатая пленка.

10.3. При транспортировке Изделие и его части должны быть зафиксированы в транспортном средстве.

10.4. Фиксация (п.10.3) должна исключать смещение Изделия и его частей в процессе перевозки.

10.5. Изделие может храниться на открытом воздухе или под навесом, но не допускается хранение Изделия под открытом небом, а именно под дождем и снегом. При хранении полиэтиленовую пленку снять.

10.6. Консервация и расконсервация Изделия целиком или поэлементно не производится.

11. Рекламации на Изделие RPE-001-N

11.1. При обнаружении в период гарантийного срока дефектов/поломок Изделия по вине изготовителя:

11.1.1. Составить акт-рекламацию, содержащий следующие сведения:

- наименование Изделия, артикул, дата выпуска;
- даты получения, монтажа и ввода в эксплуатацию;
- описание выявленных дефектов/поломок;
- общее время работы, ч;
- сведения об имевшихся неисправностях;
- фотографии оборудования с дефектом.

11.1.2. Сохранить вышедшие из строя детали на весь срок рассмотрения рекламации.

12. Гарантии изготовителя на Изделие RPE-001-N

12.1. Изготовитель гарантирует соответствие Изделия требованиям конструкторской документации проекта RPE-001-N при соблюдении потребителем требований правил эксплуатации и разделов 7, 8, 9, 10 и 11.

12.2. В случае нарушения требований Паспорта или эксплуатационной документации, гарантия аннулируется.

12.3. Претензии на некомплектность Изделия принимаются в течение суток после его поставки (продажи).

12.4. Любые претензии рассматриваются только по письменному заявлению покупателя.

12.5. Срок гарантии на Изделие: один год со дня поставки (продажи) потребителю. Ресурс: пять лет.
Гарантия и ресурс не распространяются на изделия, поврежденные:

- стихийными бедствиями, авариями, домашними животными, насекомыми;
- в результате вандализма, неправильной/небрежной установки, эксплуатации или транспортировки.

12.6. Гарантийный ремонт не осуществляется в следующих случаях:

- неправильное заполнение товарной накладной, гарантийной карты или ее отсутствие;
- монтаж Изделия произведён не в соответствии с инструкцией, либо выполнен неквалифицированно;
- наличие механических повреждений (трещин, сколов, деформации Изделия или его элементов и т.п.);
- отсутствие функционально-необходимых элементов Изделия (крышки, ролики, пружины и т.п.);
- наличие изменений устройства Изделия и/или признаков самостоятельного ремонта;

12.7. Гарантия и ресурс не распространяются на комплектующие, имеющие естественный ограниченный срок службы, и на естественный износ лакокрасочных покрытий.

12.8. Условия гарантии не предусматривают чистку и/или профилактику Изделия, а также выезда мастера к месту установки Изделия с целью его настройки, ремонта или консультации по вопросам эксплуатации.

12.9. Гарантия на заменённые детали прекращается вместе с гарантией на оборудование.

13. Сведения об утилизации Изделия RPE-001-N

13.1. Утилизацию Изделия, фундамента, прочих материалов и оборудования производит Владелец.

13.2. Утилизации подлежат как отдельные элементы Изделия, так и Изделие целиком в след. случаях:

- по результатам технических осмотров;
- по истечении срока службы (ресурса).

13.3. Порядок утилизации:

- раскрутить болтовые соединения, отсоединить друг от друга составные части Изделия;
- фундаменты, при необходимости, разбить и вынуть из грунта;
- места, где были фундаменты, отсыпать балластным слоем щебня и отсева с послойным трамбованием;
- разобранное оборудование вывезти на утилизацию (обратиться к специальным организациям);

- металлическая составляющая Изделия подлежит сдаче в металлолом;
- детали из древесины, фанеры, пластика и резины подлежат отправке на свалку твердых отходов.

14. Особые отметки для Изделия RPE-001-N

14.1. Возможны расхождения между описанием, изображением и фактическим исполнением Изделия, т.к. изготовитель постоянно работает над усовершенствованием конструкций своих изделий.

14.2. При обработке горячим цинкованием в Изделии могут быть выполнены технологические отверстия диаметром 8 мм, которые на готовом Изделии закрываются пластиковыми заглушками.

15. Свидетельство об изготовлении, приемке и упаковке Изделия RPE-001-N

15.1. Изделие соответствует проектной документации RPE-001-N и признано годным к эксплуатации.

15.2. Изделие и его комплектующие упакованы в материал, обеспечивающий сохранность от незначительных механических повреждений при хранении и транспортировке.

15.3. Крепежные изделия (винты, гайки, болты, шайбы, заглушки и пр.) поставляются в отдельной упаковке.

15.4. Изделие упаковано согласно ТУ 96852-001-15191265-03

15.5. Место изготовления Изделия: ..... Россия, Санкт-Петербург

15.6. Месяц и год изготовления Изделия: ..... Август 2022 г.

Представитель ОТК: Смирнов Алексей Сергеевич 22 августа 2022 г.

М.П.

Мастер упаковочного участка: Коптева Виктория Юрьевна 22 августа 2022 г.

лица, свидетельство о внесении записи в ЕГРЮЛ, свидетельство о постановке на учет в налоговом органе, лист записи ЕГРЮЛ о внесении изменений в сведения о юридическом лице, приказ о назначении генерального директора, протокол испытаний, ТУ 9619-001-63040489-2010

Характеристика продукции: согласно документации изготовителя

ГИГИЕНИЧЕСКАЯ ХАРАКТЕРИСТИКА ПРОДУКЦИИ

Согласно протоколу испытаний № 3471/02Б от 09.03.2016 г. Аккредитованного Испытательного центра Орехово-Зуевского филиала Федерального бюджетного учреждения «Государственный региональный центр стандартизации, метрологии и испытаний в Московской области» (Аттестат аккредитации № РОСС RU.0001.21ПТ43 - действителен до 07.04.2016) типовые образцы указанной продукции были подвергнуты испытаниям на соответствие Единым санитарно-эпидемиологическим и гигиеническим требованиям к товарам, подлежащим санитарно-эпидемиологическому надзору (контролю) утв. решением Комиссии таможенного союза № 299 от 28.05.2010г. (глава II, раздел 6, 11)

Вещества, показатели (факторы),

Определяемый показатель	Метод испытаний	Средства измерений	ПДК и нормы	Результаты испытаний
Активность 226Ra, Бк/кг	ГОСТ 30108-94			36,8±11
Активность 232Th, Бк/кг	ГОСТ 30108-94			15,8±4,7
Активность 40K, Бк/кг	ГОСТ 30108-94			608,9±182,7
Удельная эффективная активность естественных радионуклидов (40K, 232Th, 226Ra), Бк/кг		Спектрометр «Прогресс»	370	109,3±32,8

По результатам проведенных испытаний продукции: «Оборудование спортивное для открытых площадок» отклонений от Единых санитарно-эпидемиологических и гигиенических требований к товарам, подлежащим санитарно-эпидемиологическому надзору (контролю), утв. решением Комиссии таможенного союза № 299 от 28.05.2010 (глава II, раздел 6, 11), **не установлено**.

Протокол испытаний, указанных образцов продукции отражает условия и методы испытаний, полученные данные. Испытания проведены аккредитованной и лицензированной организацией, выполнены в соответствии с требованиями действующих нормативно-методических документов, результаты зарегистрированы и оформлены надлежащим образом и приемлемы для гигиенической оценки.

Область применения: для открытых площадок-уличные спортивные тренажеры (в т.ч. детские, подростковые, тренажеры для людей с ограниченными возможностями)

Условия использования, хранения, транспортировки и меры безопасности: в соответствии с документацией изготовителя

Информация, наносимая на этикетку: в соответствии с Едиными санитарно-эпидемиологическими и гигиеническими требованиями к товарам, подлежащим санитарно-эпидемиологическому надзору (контролю).

RPE-001-N Заключение санитарно-эпидемиологической экспертизы (стр. 2/3)

Федеральное медико-биологическое агентство (ФМБА России)
Федеральное государственное бюджетное учреждение здравоохранения
«Головной центр гигиены эпидемиологии Федерального медико-биологического агентства»
(ФГБУЗ ГЦГ и Э ФМБА России)
Орган инспекции

Юридический адрес:
123182, Москва, 1-ый Пехотный переулок, 6
Телефон, факс: 8(499)190-48-61/(499)196-6277
ОКПО 08628376, ОГРН 1037739412457
ИНН/КПП 77340552252/773401001

Утверждаю
Заместитель руководителя Органа инспекции
А.И. Петухов
от «23» 03 2016 г. № 340г/1016

ЭКСПЕРТНОЕ ЗАКЛЮЧЕНИЕ
по результатам санитарно-эпидемиологической экспертизы продукции

на основании заявления № 950/16 от 18 марта 2016 г

ООО «Фронталь»: 125367, Россия, г. Москва, Врачебный проезд, д.10, оф.1, для:

Организация-заявитель: Индивидуальный предприниматель Любо Виктория Александровна Адрес: 198504, г. Санкт-Петербург, Город Петергоф, ул. Чичеринская дом 9, к.1, кв. 9

Организация-изготовитель: Индивидуальный предприниматель Любо Виктория Александровна Адрес: 198504, г. Санкт-Петербург, Город Петергоф, ул. Чичеринская дом 9, к.1, кв. 9

Наименование продукции: «Оборудование спортивное для открытых площадок»

Код ТН ВЭД: 9506 91 900 0

Область применения: для открытых площадок-уличные спортивные тренажеры (в т.ч. детские, подростковые, тренажеры для людей с ограниченными возможностями)

Продукция изготовлена в соответствии с: документацией изготовителя, ТУ 9619-001-63040489-2010

Перечень документов, представленных на экспертизу: заявление на проведение экспертизы, устав, свидетельство о государственной регистрации юридического

RPE-001-N Заключение санитарно-эпидемиологической экспертизы (стр. 1/3)

Таблица 1. Сведения о хранении Изделия RPE-001-N

Дата приемки на хранение	Дата снятия с хранения	Условия хранения Изделия	Ответственное лицо		
			Должность	ФИО	Подпись

Таблица 2. Учёт технического обслуживания Изделия RPE-001-N

Дата	Замечания по техническому состоянию Изделия	Проведённые работы	Ответственное лицо		
			Должность	ФИО	Подпись

Таблица 3. Учёт неисправностей при эксплуатации Изделия RPE-001-N

Дата отказа	Характер неисправности	Вр. работы отказавшей части, ч	Принятые меры (расход ЗИП, акт-рекламация)	Ответственное лицо			Примечание
				Должность	ФИО	Подпись	

Таблица 4. Сведения о ремонте Изделия RPE-001-N

Наименование элемента	Основание для проведения ремонта	Дата постановки в ремонт	Дата выхода из ремонта	Время наработки до ремонта, ч	Организация, проводившая ремонт	Ответственное лицо		
						Должность	ФИО	Подпись

Приложение №1

RPE-001-N Общий вид

СИСТЕМА СЕРТИФИКАЦИИ ГОСТ Р

ФЕДЕРАЛЬНОЕ АГЕНТСТВО ПО ТЕХНИЧЕСКОМУ РЕГУЛИРОВАНИЮ И МЕТРОЛОГИИ

№ 0115002

ПРИЛОЖЕНИЕ

К сертификату соответствия № РОСС RU.НВ32.Н00014

Перечень конкретной продукции, на которую распространяется действие сертификата соответствия

код ОК код ТН ВЭД	Наименование и обозначение продукции, ее изготовитель	Обозначение документации, по которой выпускается продукция
32.30.14 9506919000	Тренажеры спортивные для открытых площадок, марка "Рекреация/Recreation": уличные спортивные тренажеры (детские, подростковые, силовые, тренажеры для людей с ограниченными возможностями) серии RF, RJ, RP, RCF, RD; уличное спортивное оборудование WORKOUT, уличное гимнастическое спортивное оборудование (турники, шведские стенки, брусья, гимнастические спортивные комплексы, рукоходы, лабиринты, лазы, полосы препятствий) серии RWO, RWC, RWCD; уличное игровое спортивное оборудование (ворота для футбола, мини-футбола, флорбола, гандбола, хоккея, стойки баскетбольные, волейбольные, для бадминтона, теннисные столы) серии RSE; детское спортивно-игровое оборудование и игровые комплексы серии RPE, RCC	

Руководитель органа — С.Ю. Тёмин

Эксперт — В.Л. Никаншин

RPE-001-N Сертификат соответствия ТУ 9619-001-63040489-2010 (стр. 2/2)

СИСТЕМА СЕРТИФИКАЦИИ ГОСТ Р

ФЕДЕРАЛЬНОЕ АГЕНТСТВО ПО ТЕХНИЧЕСКОМУ РЕГУЛИРОВАНИЮ И МЕТРОЛОГИИ

СЕРТИФИКАТ СООТВЕТСТВИЯ

№ РОСС RU. НВ32.Н00014

Срок действия с 08.10.2019 по 07.10.2022

№ 0580014

ОРГАН ПО СЕРТИФИКАЦИИ рег.№ RA.RU.11НВ32, Орган по сертификации Общества с ограниченной ответственностью «ЦЕНТР ИСПЫТАНИЙ И МЕТРОЛОГИИ». Адрес места осуществления деятельности: 127224, РОССИЯ, г. Москва, ул. Дорожная, дом 8 корпус 1, офис 103, E-mail: metr.center@gmail.com

ПРОДУКЦИЯ Тренажеры спортивные для открытых площадок. марка "Рекреация/Recreation". Серийный выпуск. Бланк приложения №0115002

код ОК
Код ОК 034-2014 (КПЕС 2008)
32.30.14

код ТН ВЭД
9506 91 900 0

СООТВЕТСТВУЕТ ТРЕБОВАНИЯМ НОРМАТИВНЫХ ДОКУМЕНТОВ ТУ 9619-001-63040489-2010, ГОСТ Р 52169-2012

ИЗГОТОВИТЕЛЬ Индивидуальный предприниматель Любо Виктория Александровна. ОГРНИП: 315784700250771, ИНН: 781910546844. Адрес: 197022, РОССИЯ, 197022, город Санкт-Петербург, Каменноостровский проспект, дом 62, квартира 14. Адрес места осуществления деятельности: 199155, РОССИЯ, город Санкт-Петербург, Уральская улица, дом 19, корпус 10, литер А, кабинет 152, телефон: +78123184662, адрес электронной почты: info@rcreation.ru.

СЕРТИФИКАТ ВЫДАН Индивидуальный предприниматель Любо Виктория Александровна. ОГРНИП: 315784700250771, ИНН: 781910546844. Адрес: 197022, РОССИЯ, 197022, город Санкт-Петербург, Каменноостровский проспект, дом 62, квартира 14. Адрес места осуществления деятельности: 199155, РОССИЯ, город Санкт-Петербург, Уральская улица, дом 19, корпус 10, литер А, кабинет 152, телефон: +78123184662, адрес электронной почты: info@rcreation.ru.

НА ОСНОВАНИИ протокола испытаний № 01865/ПТ-10-19 от 07.10.2019 года. Испытательной лаборатории Общества с ограниченной ответственностью «Тестиспытания». аттестат аккредитации РОСС RU.31484.04ИДЭО.001, срок действия с 30.08.2018 по 30.08.2021.

ДОПОЛНИТЕЛЬНАЯ ИНФОРМАЦИЯ Место нанесения знака соответствия: на изделии, в упаковке и технической документации. Схема сертификации 3с.

Руководитель органа _____ (подпись) С.Ю. Темин (инициалы, фамилия)

Эксперт _____ (подпись) В.Л. Никаншин (инициалы, фамилия)

Сертификат не применяется при обязательной сертификации

RPE-001-N Сертификат соответствия ТУ 9619-001-63040489-2010 (стр. 1/2)

№	Наименование	Изображение	Кол-во
1	Опора		1
2	Перекладина с подвесом "Гнездо"		1
3	Фланец		2
4	Болт DIN 933 M12x110		8
5	Шайба DIN 125 M12		16
6	Шайба DIN 127 M12		8
7	Гайка DIN 985 M12		8
8	Колпачек составной под M12		16

Изм.	Лист	№ докум.	Подп.	Дата	RPE-001_N_схема сборки	Лист 2

Копировал Формат А4

RPE-001-N Схема сборки 1 из 2

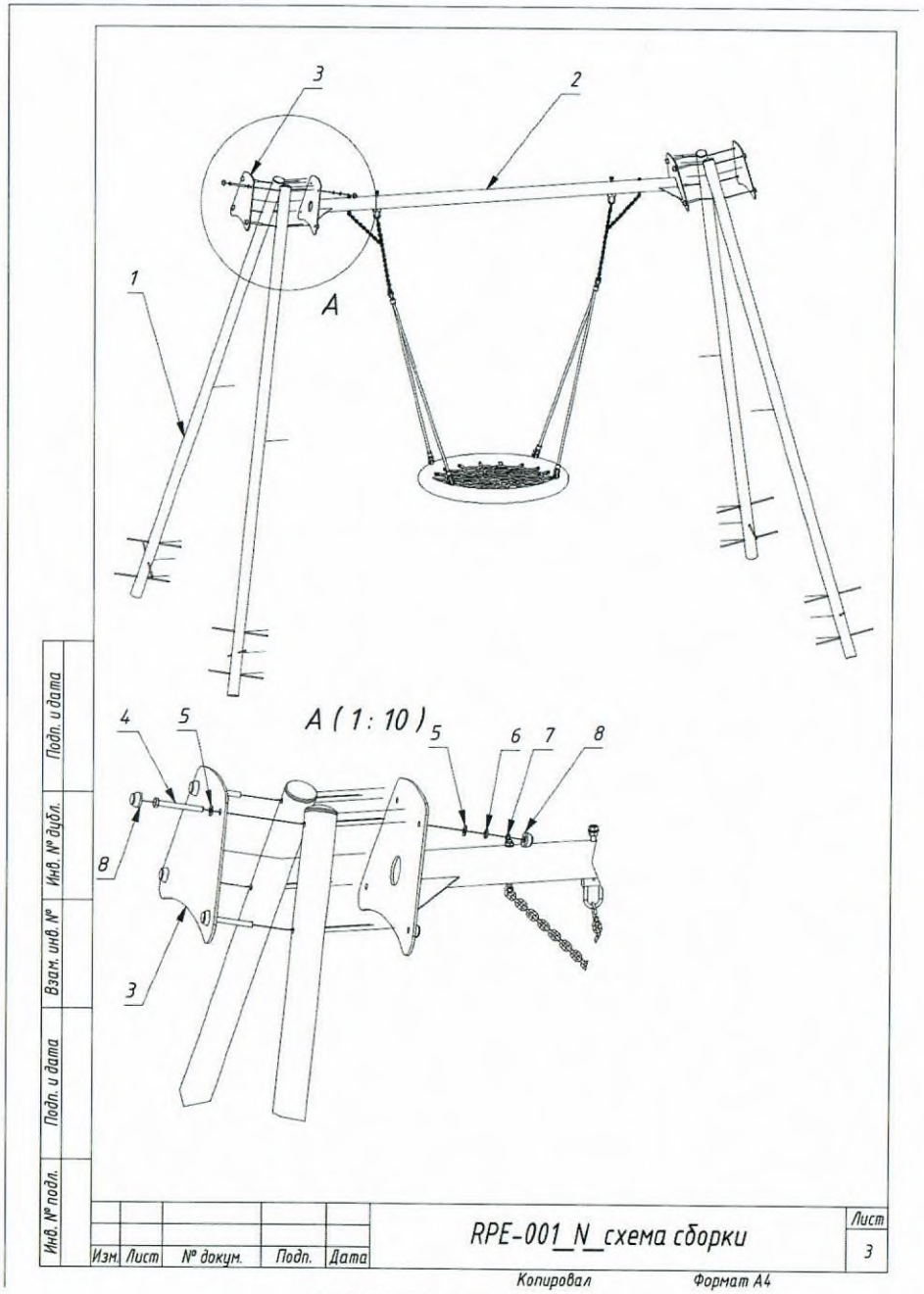

RPE-001-N Схема сборки 2 из 2

ЕВРАЗИЙСКИЙ ЭКОНОМИЧЕСКИЙ СОЮЗ

ЕАС

СЕРТИФИКАТ СООТВЕТСТВИЯ

№ ЕАЭС RU C-RU.HA46.B.04240/22

Серия RU № 0395416

ОРГАН ПО СЕРТИФИКАЦИИ Орган по сертификации оборудования и колесных транспортных средств Общество с ограниченной ответственностью «Эксперт-Сертификация». Место нахождения (адрес юридического лица): 305000, Россия, город Курск, улица Уфимцева, дом 2, помещение I, офис № 12. Адрес места осуществления деятельности: 305000, РОССИЯ, Курская область, Курск, улица Ленина, дом 60, офис 21. Телефон: +7 4712770491. Адрес электронной почты: info@expert-sertifikacsya.ru. Уникальный номер записи об аккредитации в реестре аккредитованных лиц: RA.RU.10HA46. Дата решения об аккредитации: 27.04.2018.

ЗАЯВИТЕЛЬ Индивидуальный предприниматель Любо Виктория Александровна
Место жительства: 197022, Россия, город Санкт-Петербург, проспект Каменноостровский, дом 62, квартира 14
Адрес места осуществления деятельности: 198184, Россия, город Санкт-Петербург, остров Белый, дом 1 литер В
Основной государственный регистрационный номер индивидуального предпринимателя 315784700250771.
Телефон: +79219417310 Адрес электронной почты: director@rcreation.ru

ИЗГОТОВИТЕЛЬ Индивидуальный предприниматель Любо Виктория Александровна
Место жительства: 197022, Россия, город Санкт-Петербург, проспект Каменноостровский, дом 62, квартира 14
Адрес места осуществления деятельности по изготовлению продукции: 198184, Россия, город Санкт-Петербург, остров Белый, дом 1 литер В

ПРОДУКЦИЯ Качели детской игровой площадки, артикулы: RPE-001, RPE-001-01, RPE-001-N, RPE-002-01, RPE-002-NS, RPE-004, RPE-005, RPE-006, RPE-015, RPE-017, RPE-021, RPE-026, RPE-035, RPE-038, RPR-02.
Продукция изготовлена в соответствии с ТУ 32.99.59-003-202988155-2022 «Качели детской игровой площадки».
Серийный выпуск

КОД ТН ВЭД ЕАЭС 9506999000

СООТВЕТСТВУЕТ ТРЕБОВАНИЯМ
Технического регламента Евразийского экономического союза "О безопасности оборудования для детских игровых площадок" (ТР ЕАЭС 042/2017)

СЕРТИФИКАТ СООТВЕТСТВИЯ ВЫДАН НА ОСНОВАНИИ [illegible]

ДОПОЛНИТЕЛЬНАЯ ИНФОРМАЦИЯ [illegible]

СРОК ДЕЙСТВИЯ С 11.08.2022 **ПО** 26.07.2023
ВКЛЮЧИТЕЛЬНО

Руководитель (уполномоченное лицо) органа по сертификации (подпись) М.П. Еков Игорь Олегович (Ф.И.О.)

Эксперт (эксперт-аудитор) (эксперты (эксперты-аудиторы)) (подпись) Сабаев Евгений Викторович (Ф.И.О.)

RPE-001-N Сертификат соответствия ТР ЕАЭС 042-2017

ЕВРАЗИЙСКИЙ ЭКОНОМИЧЕСКИЙ СОЮЗ

СЕРТИФИКАТ СООТВЕТСТВИЯ

EAC

№ ЕАЭС RU C-RU.HA46.B.04243/22

Серия RU № 0395419

ОРГАН ПО СЕРТИФИКАЦИИ Орган по сертификации оборудования и колесных транспортных средств Общество с ограниченной ответственностью «Эксперт-Сертификация». Место нахождения (адрес юридического лица): 305000, Россия, город Курск, улица Уфимцева, дом 2, помещение I, офис № 12. Адрес места осуществления деятельности: 305000, РОССИЯ, Курская область, Курск, улица Ленина, дом 60, офис 21. Телефон: +7 4712770491. Адрес электронной почты: info@expert-sertifikaciya.ru. Уникальный номер записи об аккредитации в реестре аккредитованных лиц: RA.RU.10HA46. Дата решения об аккредитации: 27.04.2018.

ЗАЯВИТЕЛЬ Индивидуальный предприниматель Любо Виктория Александровна
Место жительства: 197022, Россия, город Санкт-Петербург, проспект Каменноостровский, дом 62, квартира 14
Адрес места осуществления деятельности: 198184, Россия, город Санкт-Петербург, остров Белый, дом 1 литер В
Основной государственный регистрационный номер индивидуального предпринимателя 315784700250771.
Телефон: +79219417310 Адрес электронной почты: director@rcreation.ru

ИЗГОТОВИТЕЛЬ Индивидуальный предприниматель Любо Виктория Александровна
Место жительства: 197022, Россия, город Санкт-Петербург, проспект Каменноостровский, дом 62, квартира 14
Адрес места осуществления деятельности по изготовлению продукции: 198184, Россия, город Санкт-Петербург, остров Белый, дом 1 литер В

ПРОДУКЦИЯ Детские игровые комплексы для детской игровой площадки, артикулы (согласно приложению - бланк № 0918537). Продукция изготовлена в соответствии с ТУ 32.99.59-004-202988155-2022 «Игровой комплекс детский городок». Серийный выпуск

КОД ТН ВЭД ЕАЭС 9506999000

СООТВЕТСТВУЕТ ТРЕБОВАНИЯМ
Технического регламента Евразийского экономического союза "О безопасности оборудования для детских игровых площадок" (ТР ЕАЭС 042/2017)

СЕРТИФИКАТ СООТВЕТСТВИЯ ВЫДАН НА ОСНОВАНИИ Протоколов испытаний №№ 1065ЛИСОО, 1066ЛИСОО от 25.07.2022 года, выданных Испытательным центром Общества с ограниченной ответственностью "ПРОММАШ ТЕСТ" (уникальный номер записи об аккредитации в реестре аккредитованных лиц RA.RU.21BC05)
акта анализа состояния производства от 22.06.2022 года, выданного Органом по сертификации оборудования и колесных транспортных средств Общество с ограниченной ответственностью «Эксперт-Сертификация»
комплекта конструкторской документации, комплекта паспортов, расчетов, документов о подтверждении характеристик материалов: протоколов испытаний №№ 2297ИЛФХП от 25.07.2022 года, 1054 ИЛХП, 1055 ИЛХП, 1056 ИЛХП, 1057 ИЛХП, 1058 ИЛХП, 1059 ИЛХП от 22.08.2019 года, №№ 3646ИЛХП, 3647ИЛХП, 3648ИЛХП от 16.04.2020 года, выданных Испытательным центром Общества с ограниченной ответственностью "ПРОММАШ ТЕСТ" (уникальный номер записи об аккредитации в реестре аккредитованных лиц RA.RU.21BC05)
Схема сертификации: 1с

КОПИЯ ВЕРНА

ДОПОЛНИТЕЛЬНАЯ ИНФОРМАЦИЯ Стандарты, обеспечивающие соблюдение требований Технического регламента Евразийского экономического союза «О безопасности оборудования для детских игровых площадок» (ТР ЕАЭС 042/2017): ГОСТ 34614.1-2019 (EN 1176-1:2017) "Оборудование и покрытия игровых площадок. Часть 1. Общие требования безопасности и методы испытаний" (пункты 4.1, 4.2), ГОСТ 34614.3-2019 (EN 1176-3:2017) "Оборудование и покрытия игровых площадок. Часть 3. Дополнительные требования безопасности и методы испытаний горок" (раздел 4). Срок службы (ресурс) 5 лет. Условия хранения в части воздействия климатических факторов - 2 (С) по ГОСТ 15150. Изделие может храниться на открытом воздухе или под навесом, но не допускается хранение Изделия под открытым небом, а именно под дождем и снегом. При хранении полиэтиленовую пленку снять. Срок хранения один год с момента изготовления при соблюдении условий хранения.
Выдан взамен № ЕАЭС RU C-RU. HA46.B.04119/22 дата выдачи 27.07.2022 год

СРОК ДЕЙСТВИЯ С 11.08.2022 **ПО** 26.07.2027
ВКЛЮЧИТЕЛЬНО

Руководитель (уполномоченное лицо) органа по сертификации (подпись) Ежов Игорь Олегович (Ф.И.О.)
М.П.

Эксперт (эксперт-аудитор) (эксперты (эксперты-аудиторы)) (подпись) Сабаев Евгений Викторович (Ф.И.О.)

ГЕНЕРАЛЬНЫЙ ДИРЕКТОР
Гилоян
Гагикович

Копия верна

Маджугина К.А.

ЕВРАЗИЙСКИЙ ЭКОНОМИЧЕСКИЙ СОЮЗ

ЕАС

СЕРТИФИКАТ СООТВЕТСТВИЯ

№ ЕАЭС RU C-RU.HA46.B.04241/22

Серия RU № 0395418

ОРГАН ПО СЕРТИФИКАЦИИ Орган по сертификации оборудования и колесных транспортных средств Общество с ограниченной ответственностью «Эксперт-Сертификация», Место нахождения (адрес юридического лица): 305000, Россия, город Курск, улица Уфимцева, дом 2, помещение I, офис № 12. Адрес места осуществления деятельности: 305000, РОССИЯ, Курская область, Курск, улица Ленина, дом 60, офис 21. Телефон: +7 4712770491. Адрес электронной почты: info@expert-sertifikaciya.ru. Уникальный номер записи об аккредитации в реестре аккредитованных лиц: RA.RU.10HA46. Дата решения об аккредитации: 27.04.2018.

ЗАЯВИТЕЛЬ Индивидуальный предприниматель Любо Виктория Александровна
Место жительства: 197022, Россия, город Санкт-Петербург, проспект Каменноостровский, дом 62, квартира 14
Адрес места осуществления деятельности: 198184, Россия, город Санкт-Петербург, остров Белый, дом 1 литер В
Основной государственный регистрационный номер индивидуального предпринимателя 315784700250771.
Телефон: +79219417310 Адрес электронной почты: director@rcreation.ru

ИЗГОТОВИТЕЛЬ Индивидуальный предприниматель Любо Виктория Александровна
Место жительства: 197022, Россия, город Санкт-Петербург, проспект Каменноостровский, дом 62, квартира 14
Адрес места осуществления деятельности по изготовлению продукции: 198184, Россия, город Санкт-Петербург, остров Белый, дом 1 литер В

ПРОДУКЦИЯ Горки детской игровой площадки, артикулы: RPE-022, RPE-008, RPE-012. Продукция изготовлена в соответствии с ТУ 32.99.59-001-202988155-2022 «Горки детской игровой площадки».
Серийный выпуск

КОД ТН ВЭД ЕАЭС 9506999000

СООТВЕТСТВУЕТ ТРЕБОВАНИЯМ

Технического регламента Евразийского экономического союза "О безопасности оборудования для детских игровых площадок" (ТР ЕАЭС 042/2017)

СЕРТИФИКАТ СООТВЕТСТВИЯ ВЫДАН НА ОСНОВАНИИ Протоколов испытаний №№ 1059ЛИСОО, 1060ЛИСОО от 25.07.2022 года, выданных Испытательным центром Общества с ограниченной ответственностью "ПРОММАШ ТЕСТ" (уникальный номер записи об аккредитации в реестре аккредитованных лиц RA.RU.21BC05)
акта анализа состояния производства от 22.06.2022 года, выданного Органом по сертификации оборудования и колесных транспортных средств Общество с ограниченной ответственностью «Эксперт-Сертификация»
комплекта конструкторской документации, комплекта паспортов, расчетов, документов о подтверждении характеристик материалов: протоколов испытаний №№ 2297ИЛФХП от 25.07.2022 года, 1054 ИЛХП, 1055 ИЛХП, 1056 ИЛХП, 1057 ИЛХП, 1058 ИЛХП, 1059 ИЛХП от 22.08.2019 года, №№ 3646ИЛХП, 3647ИЛХП, 3648ИЛХП от 16.04.2020 года, выданных Испытательным центром Общества с ограниченной ответственностью "ПРОММАШ ТЕСТ" (уникальный номер записи об аккредитации в реестре аккредитованных лиц RA.RU.21BC05)
Схема сертификации: 1с

КОПИЯ ВЕРНА

ДОПОЛНИТЕЛЬНАЯ ИНФОРМАЦИЯ Стандарты, обеспечивающие соблюдение требований Технического регламента Евразийского экономического союза «О безопасности оборудования для детских игровых площадок» (ТР ЕАЭС 042/2017): ГОСТ 34614.1-2019 (EN 1176-1:2017) "Оборудование и покрытия игровых площадок. Часть 1. Общие требования безопасности и методы испытаний" (пункты 4.1, 4.2), ГОСТ 34614.3-2019 (EN 1176-3:2017) "Оборудование и покрытия игровых площадок. Часть 3. Дополнительные требования безопасности и методы испытаний горок" (раздел 4). Срок службы (ресурс) 5 лет. Условия хранения в части воздействия климатических факторов – 2 (С) по ГОСТ 15150. Изделие может храниться на открытом воздухе или под навесом, но не допускается хранение Изделия под открытом небом, а именно под дождем и снегом. При хранении подготовленную пленку снять. Срок хранения один год с момента изготовления при соблюдении условий хранения.
Выдан взамен № ЕАЭС RU C-RU.HA46.B.04105/22 дата выдачи 26.07.2022 год.

СРОК ДЕЙСТВИЯ С 11.08.2022 **ПО** 25.07.2027

ВКЛЮЧИТЕЛЬНО

Руководитель (уполномоченное лицо) органа по сертификации _____ (подпись) Ежов Игорь Олегович (Ф.И.О.)

М.П.

Эксперт (эксперт-аудитор) (эксперты (эксперты-аудиторы)) _____ (подпись) Сабаев Евгений Викторович (Ф.И.О.)

Индивидуальный предприниматель Ежов Игорь Олегович ОГРНИП 320784700250771 Эксперт-Сертификация

Индивидуальный предприниматель Мацич Карина Андреевна ОГРНИП 320784700250771 Санкт-Петербург

Мацич Карина Андреевна

Индивидуальный предприниматель Ежов Игорь Олегович ОГРНИП 320784700250771 Эксперт-Сертификация

ГЕНЕРАЛЬНЫЙ ДИРЕКТОР Гилоян Мисаник Артавазович

Зарегистрирован на сайте Росаккредитации Мацич К.А.

Копия верна

ЕВРАЗИЙСКИЙ ЭКОНОМИЧЕСКИЙ СОЮЗ

СЕРТИФИКАТ СООТВЕТСТВИЯ

EAC

№ ЕАЭС RU C-RU.HA46.B.04242/22

Серия RU № 0395417

ОРГАН ПО СЕРТИФИКАЦИИ Орган по сертификации оборудования и колесных транспортных средств Общество с ограниченной ответственностью «Эксперт-Сертификация». Место нахождения (адрес юридического лица): 305000, Россия, город Курск, улица Уфимцева, дом 2, помещение I, офис № 12. Адрес места осуществления деятельности: 305000, РОССИЯ, Курская область, Курск, улица Ленина, дом 60, офис 21. Телефон: +7 4712770491, Адрес электронной почты: info@expert-sertifikaciya.ru. Уникальный номер записи об аккредитации в реестре аккредитованных лиц: RA.RU.10HA46. Дата решения об аккредитации: 27.04.2018

ЗАЯВИТЕЛЬ Индивидуальный предприниматель Любо Виктория Александровна
Место жительства: 197022, Россия, город Санкт-Петербург, проспект Каменноостровский, дом 62, квартира 14
Адрес места осуществления деятельности: 198184, Россия, город Санкт-Петербург, остров Белый, дом 1 литер В
Основной государственный регистрационный номер индивидуального предпринимателя 315784700250771.
Телефон: +79219417310 Адрес электронной почты: director@rcreation.ru

ИЗГОТОВИТЕЛЬ Индивидуальный предприниматель Любо Виктория Александровна
Место жительства: 197022, Россия, город Санкт-Петербург, проспект Каменноостровский, дом 62, квартира 14
Адрес места осуществления деятельности по изготовлению продукции: 198184, Россия, город Санкт-Петербург, остров Белый, дом 1 литер В

ПРОДУКЦИЯ Карусель детской игровой площадки, артикулы: RD-1016, RJP-003, RPE-007, RPE-025, RPE-033, RPE-30, RPE-031, RPE-032, RPE-034, RPE-039. Продукция изготовлена в соответствии с ТУ 32.99.59-002-202988155-2022 «Карусели детской игровой площадки».
Серийный выпуск

КОД ТН ВЭД ЕАЭС 9506999000

СООТВЕТСТВУЕТ ТРЕБОВАНИЯМ
Технического регламента Евразийского экономического союза "О безопасности оборудования для детских игровых площадок" (ТР ЕАЭС 042/2017)

СЕРТИФИКАТ СООТВЕТСТВИЯ ВЫДАН НА ОСНОВАНИИ Протоколов испытаний №№ 1061.ИК.ОО, 1062.ИК.ОО от 25.07.2022 года, выданных Испытательным центром Общества с ограниченной ответственностью "ПРОММАШ ТЕСТ" (уникальный номер записи об аккредитации в реестре аккредитованных лиц RA.RU.21ВС05)
акта анализа состояния производства от 22.06.2022 года, выданного Органом по сертификации оборудования и колесных транспортных средств Общество с ограниченной ответственностью «Эксперт-Сертификация»
комплекта конструкторской документации, комплекта паспортов, расчетов, документов о подтверждении характеристик материалов, протоколов испытаний №№ 2297И.ИФХП от 25.07.2022 года, 1053 ИЛХП, 1055 ИЛХП, 1056 ИЛХП, 1057 ИЛХП, 1058 ИЛХП, 1059 ИЛХП от 22.08.2019 года, №№ 3646ИЛХП, 3647ИЛХП, 3648ИЛХП от 16.04.2020 года, выданных Испытательным центром Общества с ограниченной ответственностью "ПРОММАШ ТЕСТ" (уникальный номер записи об аккредитации в реестре аккредитованных лиц RA.RU.21ВС05), протокола испытаний № АПБ-07-25/05-2020 от 27.05.2020 года, выданного Испытательной лабораторией Общества с ограниченной ответственностью «Платинум» (свидетельство о подтверждении компетентности № АПБ.RU.ЖРТ1.ИЛ.00" 21, протоколов испытаний №№ АПБ-066/05-2020 от 22.05.2020 года, АПБ-070/05-2020 от 25.05.2020 года, АПБ-071/05-2020, АПБ-072/05-2020, АПБ-073/05-2020, АПБ-074/05-2020 от 26.05.2020 года, АПБ-078/05-2020, АПБ-079/05-2020 от 29.05.2020 года, выданных Испытательной лабораторией Общества с ограниченной ответственностью «Пожарная сертификационная компания» (Свидетельство о подтверждении компетентности №АПБ.RU.ЖРТ1.ИЛ.002/3)
Схемы сертификации: 3к

КОПИЯ ВЕРНА

ДОПОЛНИТЕЛЬНАЯ ИНФОРМАЦИЯ Стандарты, обеспечивающие соблюдение требований Технического регламента Евразийского экономического союза «О безопасности оборудования для детских игровых площадок» (ТР ЕАЭС 042/2017): ГОСТ 34614.1-2019 (EN 1176-1:2017) "Оборудование и покрытия игровых площадок. Часть 1. Общие требования безопасности и методы испытаний" (пункты 4.1, 4.2), ГОСТ 34614.5-2019 (EN 1176-5:2008) "Оборудование и покрытия игровых площадок. Часть 5. Дополнительные требования безопасности и методы испытаний каруселей" (разделы 4 и 5). Срок службы (ресурс) 5 лет. Условия хранения и части воздействия климатических факторов – 2 (Устно 1(Т), 5(Т)). Изделие может храниться на открытом воздухе или под навесом, но не допускается хранение Изделия под открытым небом, а именно под открытым небом. При хранении изготовленных изделий срок хранения – один год с момента изготовления при соблюдении условий хранения.
Настоящий № ЕАЭС RU C-RU.HA46.B.04111/22 дата выдачи 27.07.2022 год

СРОК ДЕЙСТВИЯ С 11.08.2022 **ПО** 26.07.2023
ВКЛЮЧИТЕЛЬНО

Руководитель (уполномоченное лицо) органа по сертификации — (подпись) — М.П. — Попов Игорь Олегович (Ф.И.О.)

Эксперт (эксперт-аудитор) — (подпись) — Сафаев Евгений Викторович (Ф.И.О.)

Эксперты (эксперты-аудиторы)) — (подпись) — Маци Карина Александровна (Ф.И.О.)

ГЕНЕРАЛЬНЫЙ ДИРЕКТОР Гилоян Ашот Аветикович

Маци К. А.

ЕВРАЗИЙСКИЙ ЭКОНОМИЧЕСКИЙ СОЮЗ

СЕРТИФИКАТ СООТВЕТСТВИЯ

ЕАС

№ ЕАЭС RU C-RU.HA46.B.04240/22

Серия RU № 0395416

ОРГАН ПО СЕРТИФИКАЦИИ Орган по сертификации оборудования и колесных транспортных средств Общество с ограниченной ответственностью «Эксперт-Сертификация». Место нахождения (адрес юридического лица): 305000, Россия, город Курск, улица Уфимцева, дом 2, помещение I, офис №12. Адрес места осуществления деятельности: 305000, РОССИЯ, Курская область, Курск, улица Ленина, дом 60, офис 21. Телефон: +7 4712770491. Адрес электронной почты: info@expert-sertifikaciya.ru. Уникальный номер записи об аккредитации в реестре аккредитованных лиц: RA.RU.10HA46. Дата решения об аккредитации: 27.04.2018.

ЗАЯВИТЕЛЬ Индивидуальный предприниматель Любо Виктория Александровна
Место жительства: 197022, Россия, город Санкт-Петербург, проспект Каменноостровский, дом 62, квартира 14
Адрес места осуществления деятельности: 198184, Россия, город Санкт-Петербург, остров Белый, дом 1 литер В
Основной государственный регистрационный номер индивидуального предпринимателя 315784700250771.
Телефон: +79219417310 Адрес электронной почты: director@rcreation.ru

ИЗГОТОВИТЕЛЬ Индивидуальный предприниматель Любо Виктория Александровна
Место жительства: 197022, Россия, город Санкт-Петербург, проспект Каменноостровский, дом 62, квартира 14
Адрес места осуществления деятельности по изготовлению продукции: 198184, Россия, город Санкт-Петербург, остров Белый, дом 1 литер В

ПРОДУКЦИЯ Качели детской игровой площадки, артикулы: RPE-001, RPE-001-01, RPE-001-N, RPE-002-01, RPE-002-NS, RPE-004, RPE-005, RPE-006, RPE-015, RPE-017, RPE-021, RPE-026, RPE-035, RPE-038, RPR-02.
Продукция изготовлена в соответствии с ТУ 32.99.59-003-202988155-2022 «Качели детской игровой площадки».
Серийный выпуск

КОД ТН ВЭД ЕАЭС 9506999000

СООТВЕТСТВУЕТ ТРЕБОВАНИЯМ

Технического регламента Евразийского экономического союза "О безопасности оборудования для детских игровых площадок" (ТР ЕАЭС 042/2017)

СЕРТИФИКАТ СООТВЕТСТВИЯ ВЫДАН НА ОСНОВАНИИ Протоколов испытаний №№ 1063ИСОО, 1064ИСОО [illegible] 2022 года, выданных Испытательным центром Общества с ограниченной ответственностью "ПРОММАШ ТЕСТ" (уникальный номер записи об аккредитации в реестре аккредитованных лиц RA.RU.21НК05);
акта анализа состояния производства от 22.06.2022 года, выданного Органом по сертификации оборудования и колесных транспортных средств Общества с ограниченной ответственностью «Эксперт-Сертификация»;
комплекта конструкторской документации, комплекта паспортов, расчетов, документов о подтверждении характеристик материалов: протоколов испытаний №№ 2297ИЛФХП от 25.07.2022 года, 1054ИЛХП, 1055ИЛХП, 1056ИЛХП, 1057ИЛХП, 1058ИЛХП, 1059ИЛХП от 22.08.2019 года, №№ 3646ИЛХП, 3647ИЛХП, 3648ИЛХП от 16.04.2020 года, выданных Испытательным центром Общества с ограниченной ответственностью "ПРОММАШ ТЕСТ" (уникальный номер записи об аккредитации в реестре аккредитованных лиц RA.RU.21НК05); протокола испытаний № АПБ-0[illegible] 2020 от 27.05.2020 года, выданного Испытательной лабораторией Общества с ограниченной ответственностью «Платинум» (свидетельство о подтверждении компетентности №АПБ.RU.ЖРТ1.ИЛ.007-2); протоколов испытаний №№ АПБ-066/05-2020 от 22.05.2020 года, АПБ-070/05-2020 от 25.05.2020 года, АПБ-071/05-2020, АПБ-072/05-2020, АПБ-073/05-2020, АПБ-074/05-2020 от 26.05.2020 года, АПБ-078/05-2020, АПБ-079/05-2020 от 29.05.2020 года, выданных Испытательной лабораторией Общества с ограниченной ответственностью «Пожарная сертификационная компания» (Свидетельство о подтверждении компетентности №АПБ.RU.ЖРТ1.ИЛ.002/3)
Схема сертификации: 1с

КОПИЯ ВЕРНА

ДОПОЛНИТЕЛЬНАЯ ИНФОРМАЦИЯ Стандарты, обеспечивающие соблюдение требований Технического регламента Евразийского экономического союза "О безопасности оборудования для детских игровых площадок" (ТР ЕАЭС 042/2017): ГОСТ 34614.1-2019 (EN 1176-1:2017) "Оборудование и покрытия игровых площадок. Часть 1. Общие требования безопасности и методы испытаний" (пункты 4.1, 4.2), ГОСТ 34614.2-2019 (EN 1176-2:2017) "Оборудование и покрытия игровых площадок. Часть 2. Дополнительные требования безопасности и методы испытаний качелей" (разделы 4, 5). Срок службы (ресурс) 5 лет. Условия хранения в части воздействия климатических факторов - 2 (С) по ГОСТ 15150. Изделие может храниться на открытом воздухе или под навесом, но не допускается хранение Изделия под открытым небом, а именно [illegible]. При хранении [illegible]. Срок хранения [illegible] с момента изготовления при соблюдении условий хранения.
Взамен бланка № ЕАЭС RU C-RU.HA46.B.04115/22 дата выдачи 27.07.2022 года.

СРОК ДЕЙСТВИЯ С 11.08.2022 **ПО** 26.07.2027 **ВКЛЮЧИТЕЛЬНО**

Руководитель (уполномоченное лицо) органа по сертификации — Ежов Игорь Олегович (Ф.И.О.)

М.П.

Эксперт (эксперт-аудитор) (эксперты (эксперты-аудиторы)) — Сафаев Виталий Викторович (Ф.И.О.)

ГЕНЕРАЛЬНЫЙ ДИРЕКТОР Гилоян Мясник Артаваздович

«ДРС»

Мацич Карина Андреевна

Копия верна

ЕВРАЗИЙСКИЙ ЭКОНОМИЧЕСКИЙ СОЮЗ

СЕРТИФИКАТ СООТВЕТСТВИЯ

ЕАС

№ ЕАЭС RU C-RU.HA46.B.04239/22

Серия RU № 0395415

ОРГАН ПО СЕРТИФИКАЦИИ Орган по сертификации оборудования и колесных транспортных средств Общество с ограниченной ответственностью «Эксперт-Сертификация». Место нахождения (адрес юридического лица): 305000, Россия, город Курск, улица Уфимцева, дом 2, помещение I, офис № 12. Адрес места осуществления деятельности: 305000, РОССИЯ, Курская область, Курск, улица Ленина, дом 60, офис 21. Телефон: +7 4712770491. Адрес электронной почты: info@expert-sertifikaciya.ru. Уникальный номер записи об аккредитации в реестре аккредитованных лиц: RA.RU.10HA46. Дата решения об аккредитации: 27.04.2018.

ЗАЯВИТЕЛЬ Индивидуальный предприниматель Любо Виктория Александровна
Место жительства: 197022, Россия, город Санкт-Петербург, проспект Каменноостровский, дом 62, квартира 14
Адрес места осуществления деятельности: 198184, Россия, город Санкт-Петербург, остров Белый, дом 1 литер В
Основной государственный регистрационный номер индивидуального предпринимателя 315784700250771.
Телефон: +79219417310 Адрес электронной почты: director@rcreation.ru

ИЗГОТОВИТЕЛЬ Индивидуальный предприниматель Любо Виктория Александровна
Место жительства: 197022, Россия, город Санкт-Петербург, проспект Каменноостровский, дом 62, квартира 14
Адрес места осуществления деятельности по изготовлению продукции: 198184, Россия, город Санкт-Петербург, остров Белый, дом 1 литер В

ПРОДУКЦИЯ Детский игровой комплекс детской игровой площадки: канатные конструкции, артикулы: RCC-001, RCC-003, RCC-004, RCC-006, RCC-007, RCC-008, RCC-009, RCC-010, RCC-011, RCC-012, RCC-013, RCC-014, RCC-015, RCC-016, RJP-004, RJP-005, RJP-006, RCC-017. Продукция изготовлена в соответствии с ТУ 32.99.59-005-202988155-2022 «Пространственные сети, канатные конструкции».
Серийный выпуск

КОД ТН ВЭД ЕАЭС 9506999000

СООТВЕТСТВУЕТ ТРЕБОВАНИЯМ
Технического регламента Евразийского экономического союза "О безопасности оборудования для детских игровых площадок" (ТР ЕАЭС 042/2017)

СЕРТИФИКАТ СООТВЕТСТВИЯ ВЫДАН НА ОСНОВАНИИ Протоколов испытаний №№ 1067ЛИСОО, 1068ЛИСОО от 25.07.2022 года, выданных Испытательным центром Общества с ограниченной ответственностью "ПРОММАШ ТЕСТ" (уникальный номер записи об аккредитации в реестре аккредитованных лиц RA.RU.21ВС05)
акта анализа состояния производства от 22.06.2022 года, выданного Органом по сертификации оборудования и колесных транспортных средств Общество с ограниченной ответственностью «Эксперт-Сертификация»
комплекта конструкторской документации, комплекта паспортов, расчетов, документов о подтверждении характеристик материалов: протоколов испытаний №№ 2297ИЛФХП от 25.07.2022 года, 1054 ИЛХП, 1055 ИЛХП, 1056 ИЛХП, 1057 ИЛХП, 1058 ИЛХП, 1059 ИЛХП от 22.08.2019 года, №№ 3646ИЛХП, 3647ИЛХП, 3648ИЛХП от 16.04.2020 года, выданных Испытательным центром Общества с ограниченной ответственностью "ПРОММАШ ТЕСТ" (уникальный номер записи об аккредитации в реестре аккредитованных лиц RA.RU.21ВС05)
Схема сертификации: 1с

КОПИЯ ВЕРНА

ДОПОЛНИТЕЛЬНАЯ ИНФОРМАЦИЯ Стандарт, обеспечивающий соблюдение требований Технического регламента Евразийского экономического союза «О безопасности оборудования для детских игровых площадок» (ТР ЕАЭС 042/2017): ГОСТ 34614.1-2019 (EN 1176-1:2017) "Оборудование и покрытие игровых площадок. Часть 1. Общие требования безопасности и методы испытаний" (пункты 4.1, 4.2). Срок службы (ресурс) 5 лет. Условия хранения в части воздействия климатических факторов 2 (С) по ГОСТ 15150. Изделие может храниться на открытом воздухе или под навесом, но не допускается хранение Изделия под открытым небом, а именно под дождем и снегом. При хранении под отпусковую пленку снега.
Срок хранения – один год с момента изготовления при соблюдении условий хранения.
Выдан взамен № ЕАЭС RU C-RU.HA46.B.04117/22 дата выдачи 27.07.2022 год.

СРОК ДЕЙСТВИЯ С 11.08.2022 **ПО** 26.07.2027

ВКЛЮЧИТЕЛЬНО

Руководитель (уполномоченное лицо) органа по сертификации (подпись) Ежов Игорь Олегович (Ф.И.О.)

М.П.

Эксперт (эксперт-аудитор) (эксперты (эксперты-аудиторы)) (подпись) Сабаев Евгений Викторович (Ф.И.О.)

Зарегистрирован на сайте по аккредитации

ГЕНЕРАЛЬНЫЙ ДИРЕКТОР Гилоян Миасник Артаваздович

«ДРС» Общество с ограниченной ответственностью «ДорРемСтрой» Санкт-Петербург

ЕВРАЗИЙСКИЙ ЭКОНОМИЧЕСКИЙ СОЮЗ

СЕРТИФИКАТ СООТВЕТСТВИЯ

ЕАС

№ ЕАЭС RU C-RU.HA46.B.04238/22

Серия RU № 0395414

ОРГАН ПО СЕРТИФИКАЦИИ Орган по сертификации оборудования и колесных транспортных средств Общество с ограниченной ответственностью «Эксперт-Сертификация». Место нахождения (адрес юридического лица): 305000, Россия, город Курск, улица Уфимцева, дом 2, помещение I, офис № 12. Адрес места осуществления деятельности: 305000, РОССИЯ, Курская область, Курск, улица Ленина, дом 60, офис 21. Телефон: +7 4712770491. Адрес электронной почты: info@expert-sertifikaciya.ru. Уникальный номер записи об аккредитации в реестре аккредитованных лиц: RA.RU.10HA46. Дата решения об аккредитации: 27.04.2018.

ЗАЯВИТЕЛЬ Индивидуальный предприниматель Любо Виктория Александровна
Место жительства: 197022, Россия, город Санкт-Петербург, проспект Каменноостровский, дом 62, квартира 14
Адрес места осуществления деятельности: 198184, Россия, город Санкт-Петербург, остров Белый, дом 1 литер В
Основной государственный регистрационный номер индивидуального предпринимателя 315784700250771.
Телефон: +79219417310 Адрес электронной почты: director@rcreation.ru

ИЗГОТОВИТЕЛЬ Индивидуальный предприниматель Любо Виктория Александровна
Место жительства: 197022, Россия, город Санкт-Петербург, проспект Каменноостровский, дом 62, квартира 14
Адрес места осуществления деятельности по изготовлению продукции: 198184, Россия, город Санкт-Петербург, остров Белый, дом 1 литер В

ПРОДУКЦИЯ Качалки детской игровой площадки, артикулы: RD-1011, RPE-009, RPE-010, RPE-018, RPE-019, RPE-043, RPE-44, RPE-045, RPR-10. Продукция изготовлена в соответствии с ТУ 32.99.59-007-202988155-2022 «Качалки детской игровой площадки».
Серийный выпуск

КОД ТН ВЭД ЕАЭС 9506999000

СООТВЕТСТВУЕТ ТРЕБОВАНИЯМ
Технического регламента Евразийского экономического союза "О безопасности оборудования для детских игровых площадок" (ТР ЕАЭС 042/2017)

СЕРТИФИКАТ СООТВЕТСТВИЯ ВЫДАН НА ОСНОВАНИИ Протоколов испытаний №№ 1057ЛИСОО, 1058ЛИСОО от 25.07.2022 года, выданных Испытательным центром Общества с ограниченной ответственностью "ПРОММАШ ТЕСТ" (уникальный номер записи об аккредитации в реестре аккредитованных лиц RA.RU.21BC05)
акта анализа состояния производства от 22.06.2022 года, выданного Органом по сертификации оборудования и колесных транспортных средств Общество с ограниченной ответственностью «Эксперт-Сертификация»
комплекта конструкторской документации, комплекта паспортов, расчетов, документов о подтверждении характеристик материалов: протоколов испытаний №№ 2297ИЛФХП от 25.07.2022 года, 1054 ИЛХП, 1055 ИЛХП, 1056 ИЛХП, 1057 ИЛХП, 1058 ИЛХП, 1059 ИЛХП от 22.08.2019 года, №№ 3646ИЛХП, 3647ИЛХП, 3648ИЛХП от 16.04.2020 года, выданных Испытательным центром Общества с ограниченной ответственностью "ПРОММАШ ТЕСТ" (уникальный номер записи об аккредитации в реестре аккредитованных лиц RA.RU.21BC05)
Схема сертификации: 1с

КОПИЯ ВЕРНА

ДОПОЛНИТЕЛЬНАЯ ИНФОРМАЦИЯ Стандарты, обеспечивающие соблюдение требований Технического регламента Евразийского экономического союза «О безопасности оборудования для детских игровых площадок» (ТР ЕАЭС 042/2017): ГОСТ 34614.1-2019 (EN 1176-1:2017) "Оборудование и покрытия игровых площадок. Часть 1. Общие требования безопасности и методы испытаний" (пункты 4.1, 4.2), ГОСТ 34614.6-2019 (EN 1176-6 2017) "Оборудование и покрытия игровых площадок. Часть 6. Дополнительные требования и методы испытаний качалок" (разделы 4, 5). Срок службы (ресурс) 5 лет. Условия хранения в части воздействия климатических факторов – 2 (С) по ГОСТ 15150. Изделие может храниться на открытом воздухе или под навесом, но не допускается хранение Изделия под открытым небом, а именно под дождем и снегом. При хранении полиэтиленовую пленку снять. Срок хранения один год с момента изготовления при соблюдении условий хранения.
Выдан взамен № ЕАЭС RU C-RU.HA46.B.04112/22 дата выдачи 27.07.2022 год

СРОК ДЕЙСТВИЯ С 11.08.2022 **ПО** 26.07.2027 **ВКЛЮЧИТЕЛЬНО**

Руководитель (уполномоченное лицо) органа по сертификации _____ Ежов Игорь Олегович
(подпись) (Ф.И.О.)

М.П.

Эксперт (эксперт-аудитор) (эксперты-эксперты-аудиторы)) _____ Сабаев Евгений Викторович
(подпись) (Ф.И.О.)

ГЕНЕРАЛЬНЫЙ ДИРЕКТОР

ЕВРАЗИЙСКИЙ ЭКОНОМИЧЕСКИЙ СОЮЗ
ДЕКЛАРАЦИЯ О СООТВЕТСТВИИ

Заявитель Общество с ограниченной ответственностью "" никомтек"

Место нахождения (адрес юридического лица): 109202, г. Москва, ул 1-я Карачаровская, д.8,стр.2

Основной государственный регистрационный номер: 1027700451146, телефон: +74952255830, адрес электронной почты: enikomtek@gmail.com

в лице Генерального директора Колцакова Игоря Викторовича

заявляет, что Песочницы: арт. 10321, 10324, 10325, 10326, 10328, 10329, 10330, 10331, 10332, 10333, 10334, 10337, 10339, 10341, 10342, 10344, 10345, 10349, 10350, 10351, 10353, 10354, 10355, 10356, 10357, 10358, 10359, 10362; Песочные дворики: арт. 10322, 10323, 10346, 10360, 10361, 10500; Игровые панели: арт. «Машина», «Мастерская», «Голубок», «Лабиринт одиночный», «Доска для рисования», «Шестеренки одиночные», «Лабиринт», «Шестеренки», «Космос», «Баран», «Баранка», "Кенгуфон", "Солнечная", "Музыка", "Ноты", "Гендр", "Колледж", "Палитра», «Калейдоскоп», «Цветы», «Весна» «Школа», «Пекарня». Игровые комплексы: арт. 10327, 10315, 10336, 10338, 10340, 10348, 10352, 10500, 10502, 10503, 10510, 10512, 18117, 20120-20145. Игровое оборудование: арт. 18118 – 18140. Заборчики детские: арт. «Штурвал», «Светофор», «Море», «Лето», «Осень», «Весна», «Карандаши», «Одинарный», «Двойной», «Дельфин», «Дракон», «Динозавры», «Космос», «Музыка», «Пекарня», «Школа».

изготовитель Общество с ограниченной ответственностью " Эникомтек", место нахождения (адрес юридического лица): 109202, г. Москва, ул 1-я Карачаровская, д.8,стр.2, ГОСТ 34014-2019 ОБОРУДОВАНИЕ И ПОКРЫТИЯ ИГРОВЫХ ПЛОЩАДОК. Общие требования безопасности и методы испытаний

Код ТН ВЭД ЕАЭС 9506990000, Сезонный выпуск

соответствует требованиям

ТР ЕАЭС 042/2017 «О безопасности оборудования для детских игровых площадок»

Декларация о соответствии принята на основании

Протоколов испытаний № 084 (3-21.02.22) от 21.02.2022 года, выданных Испытательной лабораторией "Вектор-Тест" (аттестат РОСС RU.31578.04ОЛЮ1.ИЦ23)

Схема декларирования: 1д

Дополнительная информация

Декларация о соответствии действительна с даты регистрации по 28.02.2027 года включительно

подпись (Ф.И.О. заявителя)

Регистрационный номер декларации о соответствии: ЕАЭС RU C-RU.РА01.В.97691/22

Дата регистрации декларации о соответствии: 28.02.2022 года

КОПИЯ ВЕРНА

Заверено нотариально

Нотариус Мацич К.А.

МАЦИЧ Карина Андреевна

ГЕНЕРАЛЬНЫЙ ДИРЕКТОР Гилоян Миасник Артаваздович

ЕВРАЗИЙСКИЙ ЭКОНОМИЧЕСКИЙ СОЮЗ

СЕРТИФИКАТ СООТВЕТСТВИЯ

ЕАС

№ ЕАЭС RU C-RU.AE83.B.00105/20

Серия №

ОРГАН ПО СЕРТИФИКАЦИИ Автономной некоммерческой организации "Юридическо-правовая компания "ПРОГРЕСС". Место нахождения (адрес юридического лица) и адрес места осуществления деятельности: 115432, Российская Федерация, Город Москва, улица Трофимова, дом 21, корпус 1. Регистрационный номер аттестата аккредитации RA.RU.11AE83 от 27.06.2016. Телефон +74957428697, адрес электронной почты upk-progress@rambler.ru

ЗАЯВИТЕЛЬ Общество с ограниченной ответственностью "ЭНИКОМТЕК". Место нахождения (адрес юридического лица): 109202, Российская Федерация, город Москва, ул. 1-я Карачаровская, дом 8, стр. 2. Адрес места осуществления деятельности: 111524, Российская Федерация, город Москва, проезд Фрезер, дом 2, стр. 16. ОГРН: 1027700451140. Номер телефона +74952255830, адрес электронной почты enikomtek@gmail.com

ИЗГОТОВИТЕЛЬ Общество с ограниченной ответственностью "ЭНИКОМТЕК". Место нахождения (адрес юридического лица): 109202, Российская Федерация, город Москва, ул. 1-я Карачаровская, дом 8, стр. 2. Адрес места осуществления деятельности по изготовлению продукции: 111524, Российская Федерация, город Москва, проезд Фрезер, дом 2, стр. 16

ПРОДУКЦИЯ Оборудование детских игровых площадок. Качалки детской игровой площадки на основе деревянных конструкций с элементами из дерева, металла, влагостойкой фанеры: качалка-балансир (тип 1), качалка на одной пружине (тип 2б), качалка-балансир на двух пружинах (тип 3а), качалка на нескольких пружинах (тип 3б) - перечень продукции согласно приложению №1 на одном листе, бланк № 0641832. Продукция изготовлена в соответствии с ТУ 32.99.59 – 006 – 54864240 – 2020 "Оборудование детских игровых площадок. Качалки типы «1», «2б», «3а» и «3б». Технические условия". Серийный выпуск

КОД ТН ВЭД ЕАЭС 9506 99 900 0

СООТВЕТСТВУЕТ ТРЕБОВАНИЯМ ТР ЕАЭС 042/2017 "О безопасности оборудования для детских игровых площадок", утв. Решением Совета ЕЭК от 17 мая 2017 г. N 21

КОПИЯ ВЕРНА

СЕРТИФИКАТ СООТВЕТСТВИЯ ВЫДАН НА ОСНОВАНИИ Протоколов испытаний №№ 02/0489, 02/0490, 02/0491, 02/0492 от 06.04.2020; №№ 02/1029, 02/1030, 02/1031, 02/1032 от 28.08.2020 Испытательной лаборатории "АЛЬА-ТЕСТ" АНО "ЮПК "ПРОГРЕСС", аттестат аккредитации регистрационный номер RA.RU.21ПЮ34;
акта о результатах анализа состояния производства № 300720 от 30.07.2020. Схема сертификации: 1с

КОПИЯ ВЕРНА

ДОПОЛНИТЕЛЬНАЯ ИНФОРМАЦИЯ ГОСТ Р 52[illegible] "Оборудование и покрытия детских игровых площадок. Безопасность конструкции и методы испытаний. Общие требования" (п.п. 4.2; [illegible]; 4.3.1; 4.3.3; [illegible]; 4.3.7 - [illegible]; 5.2; 5.3); ГОСТ Р 52299-2013 "Оборудование и покрытия детских игровых площадок. Безопасность конструкции и методы испытаний. Общие требования" (п.п. 5.4 - 5.10; 7.2; 7.3; 7.3.1, 7.3.2). Гарантийный срок эксплуатации – 7 лет

СРОК ДЕЙСТВИЯ С 18.09.2020 **ПО** 17.09.20[illegible]

ВКЛЮЧИТЕЛЬНО

(уполномоченное лицо) органа по сертификации Сиверс[illegible]ьга Ис[illegible]овна

М.П. Кулявцева Галина Дмитриевна

(эксперт-аудитор (эксперт-аудитор)) ГЕНЕРАЛЬНЫЙ ДИРЕКТОР

Индивидуальный предприниматель ОГРНИП 320784700298660 МАЦИЧ Карина

ОБЩЕСТВО С ОГРАНИЧЕННОЙ ОТВЕТСТВЕННОСТЬЮ «ДРС» САНКТ ПЕТЕРБУРГ

ДВОРИК.РУ

ЕВРАЗИЙСКИЙ ЭКОНОМИЧЕСКИЙ СОЮЗ

ПРИЛОЖЕНИЕ № 1

К СЕРТИФИКАТУ СООТВЕТСТВИЯ № ЕАЭС RU C-RU.AE83.B.00105/20

Серия №

Сведения о продукции, на которую выдан сертификат соответствия

код ТН ВЭД ЕАЭС	Полное наименование продукции, сведения о продукции, обеспечивающие её идентификацию (тип, марка, модель, артикул и др.)	Наименование и реквизиты документа (документов), в соответствии с которыми изготовлена продукция
	Оборудование детских игровых площадок. Качалки детской игровой площадки на основе деревянных конструкций с элементами из дерева, металла, влагостойкой фанеры: качалка-балансир (тип 1), качалка на одной пружине (тип 2б), качалка-балансир на двух пружинах (тип 3а), качалка на нескольких пружинах (тип 3б):	ТУ 32.99.59 – 006 – 54864240 – 2020 "Оборудование детских игровых площадок. Качалки типы «1», «2б», «3а» и «3б». Технические условия".
9506 99 900 0	качалка-балансир (тип 1), артикулы: 10103, 10104, 10179, 20116, 20117;	
9506 99 900 0	качалка на одной пружине (тип 2б), артикулы: 10209, 10210, 10211, 10212, 10213, 10214, 20209, 20210, 20218, 20223, 20224, 20226, 20227, 20228, 20229, 20230, 20231, 20232, 20233, 20234, 20235;	
9506 99 900 0	качалка-балансир на двух пружинах (тип 3а), артикулы: 20212, 20213, 20221;	
9506 99 900 0	качалка на нескольких пружинах (тип 3б), артикулы: 10215, 20211, 20214, 20215, 20219, 20220, 20222, 20225.	

КОПИЯ ВЕРНА

ГЕНЕРАЛЬНЫЙ ДИРЕКТОР
Гилоян
Миасник Артаваздович

ОБЩЕСТВО С ОГРАНИЧЕННОЙ ОТВЕТСТВЕННОСТЬЮ «ДРС» САНКТ ПЕТЕРБУРГ

КОПИЯ ВЕРНА

Руководитель (уполномоченное лицо) органа по сертификации

М.П.

Сивоглева О...

Кудрявцева Галина Дмитриевна